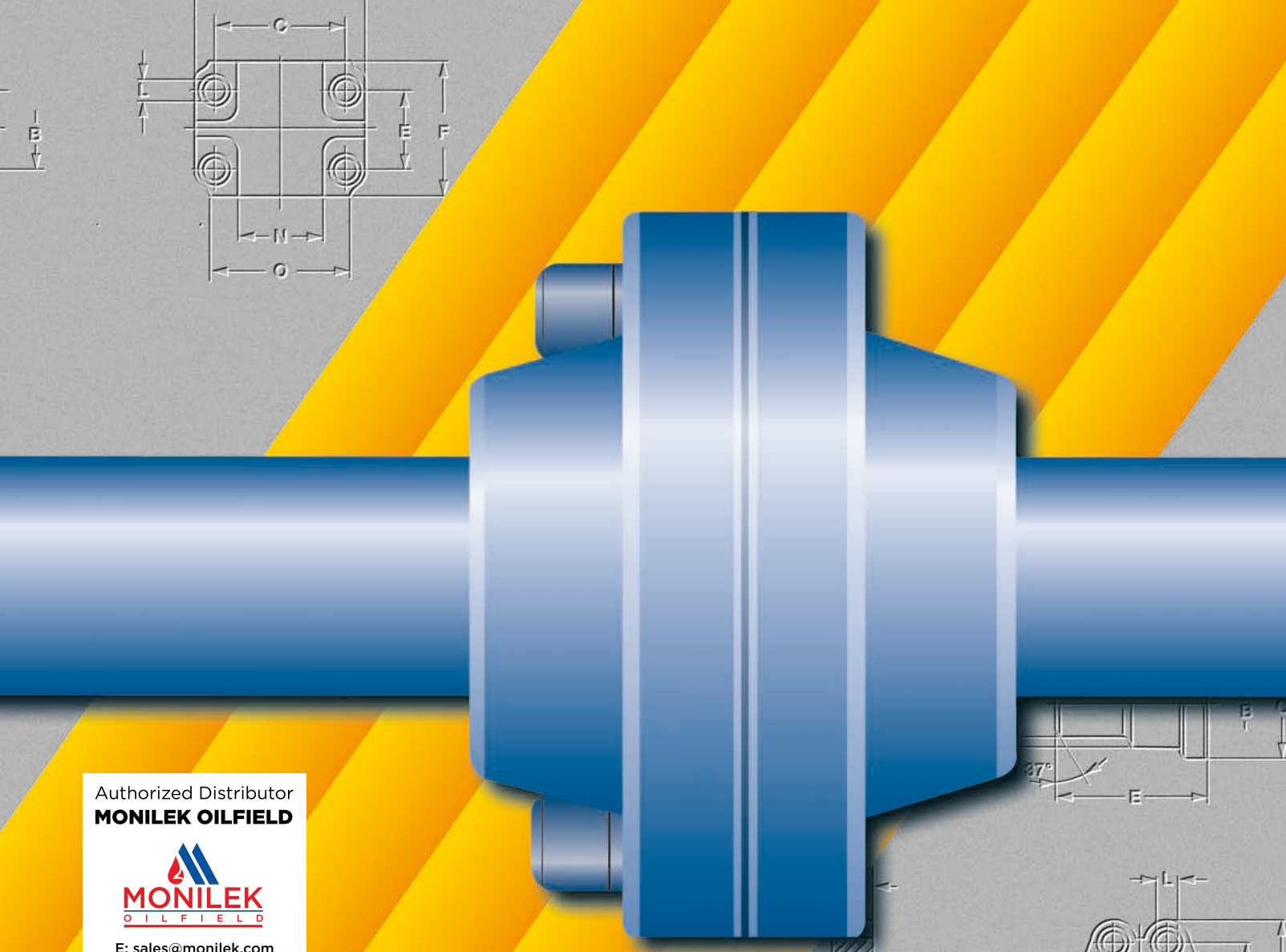

Authorized Distributor
MONILEK OILFIELD

MONILEK
OILFIELD

E: sales@monilek.com
W: www.monilekgroup.com

oleo tecnica

flange sae

CATALOGO 2023

CATALOGUE 2023

OLEO TECNICA

Produzione e distribuzione di flange SAE dal 1976

oleo tecnica s.r.l.

officina meccanica flange SAE

Via Geromina, 6/B (Fraz. Geromina) - 24047 Treviglio (Bg) - Italy

Tel. 0363.40447 r.a. - Fax 0363.46933

www.oleotecnica.net - info@oleotecnica.net

Made in Italy

La Oleo Tecnica s.r.l. nasce nel 1976 quale società specializzata nella produzione e distribuzione di flange con attacco conforme alla norma SAE J518. La Oleo Tecnica è certificata TUV SUD in accordo alla norma ISO 9001.

L'impiego delle flange con attacco conforme alla norma SAE J518 è caratteristico degli impianti oleodinamici in vari settori (cantieri navali, macchine movimento terra, betoniere, presse oleodinamiche, ecc...), ed ovunque vi sia passaggio di olio sotto pressione.

La Oleo Tecnica ha esteso la propria gamma di prodotti alle flange CETOP ed inoltre è in grado di fornire flange speciali a disegno richieste dal cliente.

Le flange sono ricavate da forgiati normalizzati. Il materiale prevalentemente usato è acciaio (con tenore di carbonio "C" inferiore allo 0,30%).

A richiesta esse vengono fornite zincate o in acciaio inox AISI 316L, con viti metriche o unc, grower ed o-ring di tenuta.

In fase d'ordine una chiara identificazione del prodotto (mediante la sua sigla completa) renderà più semplice la nostra collaborazione.

I dati in questo catalogo non sono impegnativi e la Oleo Tecnica, allo scopo di migliorare la propria produzione, si riserva il diritto di apportare modifiche anche dimensionali in qualsiasi momento e senza alcun preavviso.
Inoltre le informazioni tecniche (es. pressione di esercizio ecc...) si riferiscono alla sola flangia, codolo o raccordo.

A norma di legge sul diritto d'autore e del codice civile, è vietata ogni riproduzione anche parziale delle figure e dei testi di questo catalogo con qualsiasi metodo (elettronico, meccanico, fotocopie, microfilm, registrazioni, ecc...) senza autorizzazione Oleo Tecnica.

Oleo Tecnica was established in 1976 as a company specialised in the production and distribution of flanges with connection in accordance with SAE J518 standard. Oleo Tecnica has been assessed TUV SUD in accordance with ISO 9001.

Flanges with connection in accordance with SAE J518 standard are used on oil hydraulic systems in many fields (shipbuilding, earth moving machines, mobile equipments, machine tools, etc...) and where there is passage of oil under pressure.

Oleo Tecnica has increased the range of products to CETOP flanges and furthermore we are able to supply special flanges on customer's drawing.

Flanges are made from normalized forgings. Basic material is steel (with carbon "C" content lower than 0,30%).

Upon request flanges can be supplied galvanized or in stainless steel AISI 316L and complete of metric or unc screws, washers and o-ring.

Please order accordingly to our flange code to make easier our co-operation.

The information in the catalogue are not binding and in order to improve production, Oleo Tecnica reserves the right to make any changes including dimensions considered necessary at anytime and without previous notice.
Furthermore the technical information (ex. the working pressure etc...) are referred to the only flange, adapter or connector.

According to the copyright and the civil law, any reproduction (also partial) of figures and texts of this catalogue by means of electronic, mechanical, photocopies, microfilms, recordings or other is forbidden without Oleo Tecnica authorization.

INDICE INDEX

Rif. / *Ref.*	Descrizione	Description	Pag. / *Page*
AFS...G	FLANGE FILETTATE GAS	*BSP THREADED FLANGES*	5
GFS...G	CONTROFLANGE FILETTATE GAS	*BSP THREADED COUNTER-FLANGES*	6
DFS...G	DOPPIE FLANGE FILETTATE GAS	*BSP THREADED DOUBLE FLANGES*	7
AFS...90G	FLANGE A 90° FILETTATE GAS	*BSP THREADED 90° FLANGES*	8
AFS...90G	FLANGE A 90° FILETTATE GAS	*BSP THREADED 90° FLANGES*	9
AFS...N	FLANGE FILETTATE NPT	*NPT THREADED FLANGES*	10
GFS...N	CONTROFLANGE FILETTATE NPT	*NPT THREADED COUNTER-FLANGES*	11
DFS...N	DOPPIE FLANGE FILETTATE NPT	*NPT THREADED DOUBLE FLANGES*	12
AFS...90N	FLANGE A 90° FILETTATE NPT	*NPT THREADED 90° FLANGES*	13
AFS...E	FLANGE FILETTATE METRICHE CON ATTACCO DIN 3901-3902	*DIN 3901-3902 METRIC THREADED FLANGES*	14
AFS...90E	FLANGE 90° FILETTATE METRICHE CON ATTACCO DIN 3901-3902	*DIN 3901-3902 METRIC THREADED 90° FLANGES*	15
AFS...B	FLANGE A TENUTA CONICA A 60° FILETTATE GAS	*60° TAPERED SEAT BSP THREADED FLANGES*	16
AFS...J	FLANGE FILETTATE JIC	*JIC THREADED FLANGES*	17
AFS...90J	FLANGE A 90° FILETTATE JIC	*JIC THREADED 90° FLANGES*	18
AFS...T	FLANGE FILETTATE "UN" CON FILETTO CILINDRICO CON SEDE O-RING	*"UN" THREADED FLANGES WITH O-RING GROOVE PARALLEL THREAD*	19
GFS...T	CONTROFLANGE FILETTATE "UN" CON FILETTO CILINDRICO CON SEDE O-RING	*"UN" THREADED COUNTER-FLANGES WITH O-RING GROOVE PARALLEL THREAD*	20
AFS...90T	FLANGE A 90° FILETTATE "UN" CON FILETTO CILINDRICO CON SEDE O-RING	*"UN" THREADED 90° FLANGES WITH O-RING GROOVE PARALLEL THREAD*	21
AFS...90B	FLANGE A 90° A TENUTA CONICA A 60° FILETTATE GAS	*90° FLANGES WITH 60° TAPERED SEAT AND BSP THREADED*	22
AFS...S	FLANGE A SALDARE DI TASCA	*WELD IN FLANGES*	23
GFS...S	CONTROFLANGE A SALDARE DI TASCA	*WELD IN COUNTER-FLANGES*	24
AFS...SA	FLANGE A SALDARE DI TASCA TUBO METRICO	*METRIC PIPE WELD IN FLANGES*	25
GFS...SA	CONTROFLANGE A SALDARE DI TASCA TUBO METRICO	*METRIC PIPE WELD IN COUNTER-FLANGES*	26
DFS...S	DOPPIE FLANGE A SALDARE DI TASCA	*WELD IN DOUBLE FLANGES*	27
DFS...F	DOPPIE FLANGE FILETTATE GAS E A SALDARE DI TASCA	*BSP THREADED AND WELD IN DOUBLE FLANGES*	28
AFS...90S	FLANGE A 90° A SALDARE DI TASCA	*WELD IN 90° FLANGES*	29
AFS...90SA	FLANGE A 90° A SALDARE DI TASCA TUBO METRICO	*METRIC PIPE WELD IN 90° FLANGES*	30
GFS...90S	CONTROFLANGE A 90° A SALDARE DI TASCA	*WELD IN 90° COUNTER-FLANGES*	31
AFS...90S	FLANGE A 90° A SALDARE DI TASCA	*WELD IN 90° FLANGES*	32
AFC...S	FLANGE PIATTE A SALDARE DI TASCA	*WELD IN FLAT FLANGES*	33
GFC...S	CONTROFLANGE PIATTE A SALDARE DI TASCA	*WELD IN FLAT COUNTER-FLANGES*	34
D...	DISTANZIALE SAE CON FORO LATERALE	*SAE DISTANCE PIECE WITH LATERAL HOLE*	35
AFS...ST80	FLANGE A SALDARE DI TESTA SCH.80	*WELD ON FLANGES SCH.80*	36
AFS...ST160	FLANGE A SALDARE DI TESTA SCH.160	*WELD ON FLANGES SCH.160*	37
AFS...STXXS	FLANGE A SALDARE DI TESTA SCH.XXS	*WELD ON FLANGES SCH.XXS*	38
GFS...ST80	CONTROFLANGE A SALDARE DI TESTA SCH. 80	*WELD ON COUNTER-FLANGES SCH.80*	39
GFS...ST160	CONTROFLANGE A SALDARE DI TESTA SCH. 160	*WELD ON COUNTER-FLANGES SCH.160*	40
GFS...STXXS	CONTROFLANGE A SALDARE DI TESTA SCH. XXS	*WELD ON COUNTER- FLANGES SCH.XXS*	41
DFS...ST	DOPPIE FLANGE A SALDARE DI TESTA SCH.80, SCH.160, SCH. XXS	*WELD ON DOUBLE FLANGES SCH.80, SCH.160, SCH. XXS*	42
AFS...SRE	FLANGE A SALDARE DI TESTA TUBO METRICO FORO CILINDRICO	*METRIC PIPE CYLINDRIC HOLE WELD ON FLANGES*	43
AFS...STRE	FLANGE A SALDARE DI TESTA TUBO METRICO	*METRIC PIPE WELD ON FLANGES*	44
GFS...SRE/STRE	CONTROFLANGE A SALDARE DI TESTA TUBO METRICO FORO CILINDRICO	*METRIC PIPE CYLINDRIC HOLE WELD ON COUNTER-FLANGES*	45
GFS...SRE/STRE	CONTROFLANGE A SALDARE DI TESTA TUBO METRICO	*METRIC PIPE WELD ON COUNTER-FLANGES*	46
AFS...90ST	FLANGE A 90° A SALDARE DI TESTA	*WELD ON 90° FLANGES*	47
AFS...90ST	FLANGE A 90° A SALDARE DI TESTA	*WELD ON 90° FLANGES*	48

INDICE INDEX

Rif. / *Ref.*	Descrizione	Description	Pag. / *Page*
AFC...	FLANGE CIECHE	*BLIND FLANGES*	49
GFC...	CONTROFLANGE CIECHE	*BLIND COUNTER-FLANGES*	50
AFS...B/AFP	SEMIFLANGE TAGLIATE/PIATTE TAGLIATE	*CUT SPLIT/CUT FLAT SPLIT FLANGES*	51
AFSI...B/AFPI	SEMIFLANGE INTERE/PIATTE INTERE	*UNCUT SPLIT/UNCUT FLAT SPLIT FLANGES*	52
GFSI...B/GFPI...	SEMIFLANGE INTERE/PIATTE CON FORI DI FISSAGGIO FILETTATI METRICI	*UNCUT SPLIT/UNCUT FLAT SPLIT FLANGES WITH METRIC THREADED FIXING HOLES*	53
GFSI...UB/GFPI...	SEMIFLANGE INTERE/PIATTE CON FORI DI FISSAGGIO FILETTATI UNC	*UNCUT SPLIT/UNCUT FLAT SPLIT FLANGES WITH UNC THREADED FIXING HOLES*	54
SFS...ST	CODOLI A SALDARE DI TESTA PER TUBO METRICO	*WELD ON ADAPTERS FOR METRIC TUBE*	55
SFS...STA	CODOLI A SALDARE DI TESTA PER TUBO GAS	*WELD ON ADAPTERS FOR BSP TUBE*	56
SFS...GC	CODOLI FILETTATI GAS CONICO	*BSP TAPERED THREADED ADAPTERS*	57
SFCE...	CODOLI FILETTATI METRICI ATTACCO DIN 3901- 3902 ZINCATI	*DIN 3901 - 3902 METRIC THREADED ZINKED ADAPTERS*	58
SFS...G2OR	CODOLI FILETTATI GAS CILINDRICO DOPPIA SEDE O-RING	*BSP CYLINDRICAL THREADED ADAPTERS WITH DOUBLE O-RING SEAT*	59
SFS...G2ORG100	CODOLI FILETTATI GAS CILINDRICO DOPPIA SEDE O-R LUNGO	*BSP CYLINDRICAL THREADED LONG ADAPTERS WITH DOUBLE O-RING SEAT*	60
OVA...	FLANGE OVALI CON FORO PASSANTE	*OVAL FLANGES WITH THROUGH HOLE*	61
FORO LATERALE	TABELLA INFORMATIVA PER FORO CONTROLLO PRESSIONE	*INFORMATIVE TABLE FOR HOLE TO CHECK PRESSURE*	62
	TABELLE TECNICHE PER RACCORDI POMPA	***TECHNICAL TABLES FOR PUMPS CONNECTORS***	63
RP.../RPI...	RACCORDI POMPA TIPO RP/RPI	*STRAIGHT CONNECTORS RP/RPI TYPE*	64
RPE.../RPS...	RACCORDI POMPA TIPO RPE/RPS	*STRAIGHT CONNECTORS RPE/RPS TYPE*	65
GF...LK...	RACCORDI DIRITTI FILETTATI METRICI DIN 3901-3902	*DIN 3901-3902 METRIC THREADED STRAIGHT CONNECTORS*	66
RP90...	RACCORDI POMPA 3 FORI	*PUMP ELBOWS WITH 3 FIXING HOLES*	67
GF..90M...	RACCORDI A 4 FORI A 90° FILETTATI METRICI DIN 3901 - 3902	*DIN 3901 - 3902 METRIC THREADED 90° CONNECTORS WITH 4 FIXING HOLES*	68
GF..90...	RACCORDI A 4 FORI A 90° FILETTATI GAS	*BSP THREADED 90° CONNECTORS WITH 4 FIXING HOLES*	69
	TABELLE TECNICHE PER FLANGE CETOP	***TECHNICAL TABLES FOR CETOP FLANGES***	71
CET...ST...	FLANGE CETOP	*CETOP FLANGES*	72
COD...ST...	CODOLI A SALDARE DI TESTA CETOP	*WELD ON CETOP ADAPTERS*	73
COD...C...	CODOLI CIECHI CETOP	*CETOP BLIND ADAPTERS*	74
GCET...ST...	GRUPPO FLANGIA CETOP CON CODOLO A SALDARE DI TESTA E SET VITI METRICHE	*GROUP OF CETOP FLANGE WITH WELD ON ADAPTER AND METRIC SCREWS SET*	75
GCET...C...	GRUPPO FLANGIA CETOP CON CODOLO CIECO E SET VITI METRICHE	*GROUP OF CETOP FLANGE WITH BLIND ADAPTER AND METRIC SCREWS SET*	76
DCET...ST...	DOPPIE FLANGE CETOP CON CODOLO E CONTROCODOLO A SALDARE DI TESTA E SET VITI METRICHE	*CETOP DOUBLE FLANGES WITH WELD ON ADAPTER WITH AND WITHOUT O-RING SEAT AND METRIC SCREWS SET*	77
DCET...C...	DOPPIE FLANGE CETOP CON CODOLO CIECO E CONTROCODOLO A SALDARE DI TESTA E SET VITI METRICHE	*CETOP DOUBLE FLANGES WITH BLIND ADAPTER AND WELD ON ADAPTER WITHOUT O-RING SEAT AND METRIC SCREWS SET*	78
CET...ST90...	FLANGE CETOP A 90°	*90° CETOP FLANGE*	79
RIF...	ADATTATORE SAE DI RIDUZIONE	*SAE REDUCER ADAPTER*	80
SFS...D	CODOLI DOPPI	*DOUBLE ADAPTERS*	81
Q...ST...	FLANGE QUADRE ISO 6164	*SQUARE FLANGES ISO 6164*	82
ISO...ST	CODOLI A SALDARE DI TESTA ISO 6164	*WELD ON ADAPTERS ISO 6164*	83
CET...C...	FLANGE CETOP CIECHE	*BLIND CETOP FLANGES*	84
TBL...	BLOCCHI SAE A “T”	*SAE “T” BLOCKS*	85
LBL...	BLOCCHI SAE A “L”	*SAE “L” BLOCKS*	86

INDICE INDEX

Rif. / *Ref.*	Descrizione	Description	Pag. / *Page*
	TABELLE TECNICHE PER PRODOTTI ACCESSORI PER FLANGE SAE	***TECHNICAL TABLES RELEVANT TO ACCESSORIES FOR SAE FLANGES***	87
CARATTERIST. SAE	TABELLA RIASSUNTIVA CARATTERISTICHE TECNICHE FLANGE SAE	*RESUMING TABLE WITH SAE FLANGES TECHNICAL CHARACTERISTICS*	88/89
GROWER..	RONDELLE GROWER DIN 7980	*SPRINGLOCKWASHERS WITH SQUARE ENDS ACCORDING TO DIN 7980*	90
TAB O-RING	DIMENSIONI O-RING SAE DIMENSIONI SEDE O-RING SAE	*SAE O-RING DIMENSIONS* *SAE O-RING SEAT DIMENSIONS*	91

LE FLANGE SPECIFICATE A CATALOGO INDICANO LA POSSIBILITÀ PRODUTTIVA IN OLEO TECNICA DERIVATA ANCHE DALL'ESPERIENZA E DALLE RICHIESTE DEL CLIENTE.

L'AZIENDA SI RISERVA DI TENERE A MAGAZZINO, QUALE PRODOTTO STANDARD, QUANTO MAGGIORMENTE RICHIESTO DAL MERCATO, FERMO RESTANDO LA POSSIBILITÀ DI FORNIRE LE ALTRE FLANGE PER LE QUALI SI PROCEDE AD UNA PRODUZIONE SU RICHIESTA.

TUTTE LE DIMENSIONI CONTENUTE NEL PRESENTE CATALOGO SONO ESPRESSE IN mm, SALVO OVE DIVERSAMENTE INDICATO.

THE FLANGES *IN THE CATALOGUE SHOW THE PRODUCTION POSSIBILITY IN OLEO TECNICA WE GOT ALSO FROM EXPERIENCE AND CUSTOMERS' REQUESTS.*

THE COMPANY KEEPS IN STOCK, AS STANDARD PRODUCT, ONLY WHAT MAINLY REQURESTED BY THE MARKET, BEING UNDERSTOOD THAT WE ARE ABLE TO SUPPLY THE OTHER FLANGES AS SPECIAL PRODUCTION ON REQUEST.

ALL DIMENSIONS MENTIONED IN OUR CATALOGUE ARE IN mm, UNLESS OTHERWISE STATED.

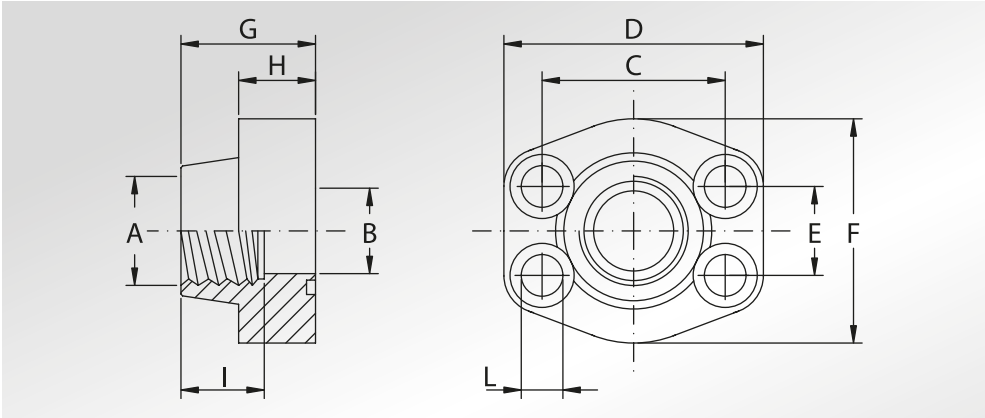

FLANGE FILETTATE GAS

BSP THREADED FLANGES

Pressione max di esercizio raccomandata Kg/cm²	Grandezza	Tipo	Dimensioni										Viti		Or tipo	Peso Kg
Maximum recommended working pressure Kg/cm²	*Size*	*Type*	*Dimensions*										*Screws*		*Or type*	*Weight Kg*
			A	B	C	D	E	F	G	H	I	L	Metric	Unc		
SERIE 3000																
345	1/2"	AFS080G	1/2" GAS	13	38,10	57	17,48	46	36	16	19	9	M8x30	5/16"x1"1/4	4075	0,25
345	1/2"	AFS080G038	3/8" GAS	13	38,10	57	17,48	46	36	16	19	9	M8x30	5/16"x1"1/4	4075	0,27
345	3/4"	AFS100G	3/4" GAS	19	47,63	65	22,23	50	36	18	19	11	M10x35	3/8"x1"1/2	4100	0,37
345	3/4"	AFS100G012	1/2" GAS	13	47,63	65	22,23	50	36	18	19	11	M10x35	3/8"x1"1/2	4100	0,40
345	1"	AFS102G	1" GAS	25	52,37	70	26,19	55	38	18	22	11	M10x35	3/8"x1"1/2	4131	0,45
345	1"	AFS102G034	3/4" GAS	19	52,37	70	26,19	55	35	21	19	11	M10x40	3/8"x1"1/2	4131	0,51
276	1"1/4	AFS104G	1"1/4 GAS	32	58,72	79	30,18	68	41	21	22	11,5	M10x40	7/16"x1"3/4	4150	0,66
276	1"1/4	AFS104GL13	1"1/4 GAS	32	58,72	79	30,18	68	41	21	22	13,5	M12x40	-	4150	0,66
276	1"1/4	AFS104G100	1" GAS	25	58,72	81	30,18	65	42	25	22	11,5	M10x40	7/16"x1"3/4	4150	0,80
207	1"1/2	AFS106G	1"1/2 GAS	38	69,85	93	35,71	78	45	25	24	13,5	M12x45	1/2"x1"3/4	4187	1,05
207	1"1/2	AFS106G114	1"1/4 GAS	32	69,85	95	35,71	78	45	27	22	13,5	M12x45	1/2"x1"3/4	4187	1,17
207	2"	AFS108G	2" GAS	51	77,77	102	42,88	90	45	25	30	13,5	M12x45	1/2"x1"3/4	4225	1,17
207	2"	AFS108G112	1"1/2 GAS	38	77,77	102	42,88	90	45	25	24	13,5	M12x45	1/2"x1"3/4	4225	1,52
172	2"1/2	AFS110G	2"1/2 GAS	63	88,90	114	50,80	105	50	25	30	13,5	M12x45	1/2"x1"3/4	4275	1,59
173	2"1/2	AFS110G200	2" GAS	51	88,90	114	50,80	105	50	25	30	13,5	M12x45	1/2"x1"3/4	4275	2,13
138	3"	AFS112G	3" GAS	73	106,38	134	61,93	124	50	27	34	17,5	M16x50	5/8"x2"	4337	2,28
138	3"	AFS112G212	2"1/2 GAS	63	106,38	134	61,93	124	50	27	30	17,5	M16x50	5/8"x2"	4337	2,56
34	3"1/2	AFS114G	3"1/2 GAS	89	120,65	152	69,85	136	48	27	34	17,5	M16x50	5/8"x2"	4387	2,42
34	3"1/2	AFS114G300	3" GAS	73	120,65	152	69,85	136	48	27	34	17,5	M16x50	5/8"x2"	4387	3,28
34	4"	AFS116G	4" GAS	99	130,18	162	77,77	146	48	27	34	17,5	M16x50	5/8"x2"	4437	2,78
34	4"	AFS116G312	3"1/2 GAS	89	130,18	162	77,77	146	48	27	34	17,5	M16x50	5/8"x2"	4437	3,30
34	5"	AFS118G	5" GAS	120	152,40	184	92,08	180	50	28	30	17,5	M16x55	5/8"x2"1/4	4537	3,80
SERIE 6000																
414	1/2"	AFS401G012	1/2" GAS	13	40,49	57	18,24	46	36	16	19	9	M8x30	5/16"x1"1/4	4075	0,25
414	1/2"	AFS401G038	3/8" GAS	13	40,49	57	18,24	46	36	16	19	9	M8x30	5/16"x1"1/4	4075	0,28
414	3/4"	AFS402G	3/4" GAS	19	50,80	71	23,80	55	35	21	22	11	M10x40	3/8"x1"1/2	4100	0,51
414	3/4"	AFS402G012	1/2" GAS	13	50,80	71	23,80	55	35	21	19	11	M10x40	3/8"x1"1/2	4100	0,56
414	1"	AFS403G	1" GAS	25	57,15	81	27,76	65	42	25	24	13	M12x45	7/16"x1"3/4	4131	0,81
414	1"	AFS403G034	3/4" GAS	19	57,15	81	27,76	65	42	25	22	13	M12x45	7/16"x1"3/4	4131	0,84
414	1"1/4	AFS404G	1"1/4 GAS	32	66,68	95	31,75	78	45	27	25	15	M14x45	-	4150	1,13
414	1"1/4	AFS404GL13	1"1/4 GAS	32	66,68	95	31,75	78	45	27	25	13,5	M12x45	1/2"x1"3/4	4150	1,13
414	1"1/4	AFS404G100	1" GAS	25	66,68	95	31,75	78	45	27	24	15	M14x45	-	4150	1,26
414	1"1/4	AFS404G100L13	1" GAS	25	66,68	95	31,75	78	45	27	24	13,5	M12x45	1/2"x1"3/4	4150	1,26
414	1"1/2	AFS405G	1"1/2 GAS	38	79,38	112	36,50	94	50	30	28	17	M16x55	5/8"x2"1/4	4187	1,81
414	1"1/2	AFS405G114	1"1/4 GAS	32	79,38	112	36,50	94	50	30	25	17	M16x55	5/8"x2"1/4	4187	1,95
414	2"	AFS406G	2" GAS	51	96,82	134	44,45	114	65	37	30	21	M20x70	3/4"x2"3/4	4225	3,31
414	2"	AFS406G112	1"1/2 GAS	38	96,82	134	44,45	114	65	37	28	21	M20x70	3/4"x2"3/4	4225	3,8
414	2"1/2	AFS507G *	2"1/2 GAS	63	123,80	180	58,70	152	80	48	35	26	M24x80	7/8"x3"1/4	4275	7
414	3"	AFS508G *	3" GAS	73	152,40	208	71,40	178	90	58	40	31	M30x100	1"1/8x3"1/2	4337	11,2

DESIGNAZIONE PER ORDINE *DESIGNATION FOR ORDER*	Materiale / *Material*	
	S355	**AISI 316L**
Solo flangia *Only flange*	**AFS...G**	**AFX...G**
Flangia completa di viti metriche, grower e o-ring *Flange complete of metric screws, grower type washers and o-ring*	**AFS...GM**	**AFX...GM**
Flangia completa di viti unc, grower e o-ring *Flange complete of unc screws, grower type washers and o-ring*	**AFS...GU**	**AFX...GU**

NOTE / *NOTES*

set viti unc disponibili solo in acciaio al carbonio
unc screws set available only in carbon stel

*set viti disponibili solo metriche in acciaio al carbonio
**screws set available only metric in carbon steel*

CONTROFLANGE FILETTATE GAS

BSP THREADED COUNTER-FLANGES

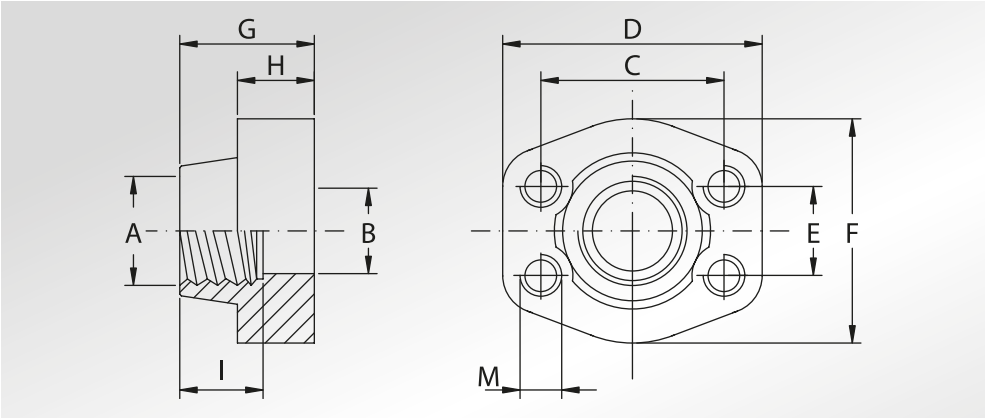

Pressione max di esercizio raccomandata Kg/cm²	Grandezza	Tipo	Dimensioni											Peso Kg
Maximum recommended working pressure Kg/cm²	*Size*	*Type*	*Dimensions*											*Weight Kg*
			A	B	C	D	E	F	G	H	I	M		
	SERIE 3000											Metric	Unc	
345	1/2”	GFS080G	1/2” GAS	13	38,10	57	17,48	46	36	16	19	M8	5/16”	0,26
345	1/2”	GFS080G038	3/8” GAS	13	38,10	57	17,48	46	36	16	19	M8	5/16”	0,28
345	3/4”	GFS100G	3/4” GAS	19	47,63	65	22,23	50	36	18	19	M10	3/8”	0,41
345	3/4”	GFS100G012	1/2” GAS	13	47,63	65	22,23	50	36	18	19	M10	3/8”	0,44
345	1”	GFS102G	1” GAS	25	52,37	70	26,19	55	38	18	22	M10	3/8”	0,49
345	1”	GFS102G034	3/4” GAS	19	52,37	70	26,19	55	35	21	19	M10	3/8”	0,55
276	1”1/4	GFS104G	1”1/4 GAS	32	58,72	79	30,18	68	41	21	22	M10	7/16”	0,71
276	1”1/4	GFS104G100	1” GAS	25	58,72	81	30,18	65	42	25	22	M10	7/16”	0,85
207	1”1/2	GFS106G	1”1/2 GAS	38	69,85	93	35,71	78	45	25	24	M12	1/2”	1,12
207	1”1/2	GFS106G114	1”1/4 GAS	32	69,85	95	35,71	78	45	27	22	M12	1/2”	1,24
207	2”	GFS108G	2” GAS	51	77,77	102	42,88	90	45	25	30	M12	1/2”	1,24
207	2”	GFS108G112	1”1/2 GAS	38	77,77	102	42,88	90	45	25	24	M12	1/2”	1,59
172	2”1/2	GFS110G	2”1/2 GAS	63	88,90	114	50,80	105	50	25	30	M12	1/2”	1,66
173	2”1/2	GFS110G200	2” GAS	51	88,90	114	50,80	105	50	25	30	M12	1/2”	2,20
138	3”	GFS112G	3” GAS	73	106,38	134	61,93	124	50	27	34	M16	5/8”	2,37
138	3”	GFS112G212	2”1/2 GAS	63	106,38	134	61,93	124	50	27	30	M16	5/8”	2,65
34	3”1/2	GFS114G	3”1/2 GAS	89	120,65	152	69,85	136	48	27	34	M16	5/8”	2,51
34	3”1/2	GFS114G300	3” GAS	73	120,65	152	69,85	136	48	27	34	M16	5/8”	3,37
34	4”	GFS116G	4” GAS	99	130,18	162	77,77	146	48	27	34	M16	5/8”	2,87
34	4”	GFS116G312	3”1/2 GAS	89	130,18	162	77,77	146	48	27	34	M16	5/8”	3,39
34	5”	GFS118G	5” GAS	120	152,40	184	92,08	180	50	28	30	M16	5/8”	3,90
	SERIE 6000													
414	1/2”	GFS401G012	1/2” GAS	13	40,49	57	18,24	46	36	16	19	M8	5/16”	0,26
414	1/2”	GFS401G038	3/8” GAS	13	40,49	57	18,24	46	36	16	19	M8	5/16”	0,29
414	3/4”	GFS402G	3/4” GAS	19	50,80	71	23,80	55	35	21	22	M10	3/8”	0,55
414	3/4”	GFS402G012	1/2” GAS	13	50,80	71	23,80	55	35	21	19	M10	3/8”	0,60
414	1”	GFS403G	1” GAS	25	57,15	81	27,76	65	42	25	24	M12	7/16”	0,87
414	1”	GFS403G034	3/4” GAS	19	57,15	81	27,76	65	42	25	22	M12	7/16”	0,9
414	1”1/4	GFS404G	1”1/4 GAS	32	66,68	95	31,75	78	45	27	25	M14	1/2”	1,21
414	1”1/4	GFS404G100	1” GAS	25	66,68	95	31,75	78	45	27	24	M14	1/2”	1,34
414	1”1/2	GFS405G	1”1/2 GAS	38	79,38	112	36,50	94	50	30	28	M16	5/8”	1,90
414	1”1/2	GFS405G114	1”1/4 GAS	32	79,38	112	36,50	94	50	30	25	M16	5/8”	2,03
414	2”	GFS406G	2” GAS	51	96,82	134	44,45	114	65	37	30	M20	3/4”	3,43
414	2”	GFS406G112	1”1/2 GAS	38	96,82	134	44,45	114	65	37	28	M20	3/4”	3,92
414	2”1/2	GFS507G	2”1/2 GAS	63	123,80	180	58,70	152	80	48	35	M24	7/8”	7,25
414	3”	GFS508G	3” GAS	73	152,40	208	71,40	178	90	58	40	M30	1”1/8	11,8

DESIGNAZIONE PER ORDINE ***DESIGNATION FOR ORDER***	**Materiale / *Material***	
	S355	**AISI 316L**
Controflangia con fori di fissaggio filettati metrici *Counter-flange with metric threaded fixing holes*	**GFS...G**	**GFX...G**
Controflangia con fori di fissaggio filettati unc *Counter-flange with unc threaded fixing holes*	**GFS...GU**	**GFX...GU**

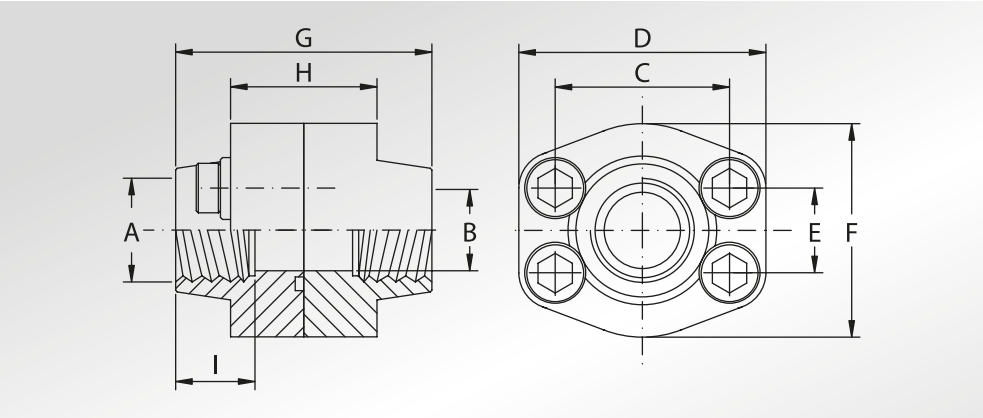

DOPPIE FLANGE FILETTATE GAS

BSP THREADED DOUBLE FLANGES

Pressione max di esercizio raccomandata Kg/cm²	Grandezza	Tipo	Dimensioni									Viti		Or tipo	Peso Kg
Maximum recommended working pressure Kg/cm²	*Size*	*Type*	*Dimensions*									*Screws*		*Or type*	*Weight Kg*
			A	B	C	D	E	F	G	H	I	Metric	Unc		
	SERIE 3000											Metric	Unc		
345	1/2"	DFS080G	1/2" GAS	13	38,10	57	17,48	46	72	32	19	M8x30	5/16"x1"1/4	4075	0,57
345	1/2"	DFS080G038	3/8" GAS	13	38,10	57	17,48	46	72	32	19	M8x30	5/16"x1"1/4	4075	0,61
345	3/4"	DFS100G	3/4" GAS	19	47,63	65	22,23	50	72	36	19	M10x35	3/8"x1"1/2	4100	0,90
345	3/4"	DFS100G012	1/2" GAS	13	47,63	65	22,23	50	72	36	19	M10x35	3/8"x1"1/2	4100	0,97
345	1"	DFS102G	1" GAS	25	52,37	70	26,19	55	76	36	22	M10x35	3/8"x1"1/2	4131	1,06
345	1"	DFS102G034	3/4" GAS	19	52,37	70	26,19	55	70	42	19	M10x40	3/8"x1"1/2	4131	1,19
276	1"1/4	DFS104G	1"1/4 GAS	32	58,72	79	30,18	68	82	42	22	M10x40	7/16"x1"3/4	4150	1,50
276	1"1/4	DFS104G100	1" GAS	25	58,72	81	30,18	65	84	50	22	M10x40	7/16"x1"3/4	4150	1,78
207	1"1/2	DFS106G	1"1/2 GAS	38	69,85	93	35,71	78	90	50	24	M12x45	1/2"x1"3/4	4187	2,37
207	1"1/2	DFS106G114	1"1/4 GAS	32	69,85	95	35,71	78	90	54	22	M12x45	1/2"x1"3/4	4187	2,61
207	2"	DFS108G	2" GAS	51	77,77	102	42,88	90	90	50	30	M12x45	1/2"x1"3/4	4225	2,61
207	2"	DFS108G112	1"1/2 GAS	38	77,77	102	42,88	90	90	50	24	M12x45	1/2"x1"3/4	4225	3,31
172	2"1/2	DFS110G	2"1/2 GAS	63	88,90	114	50,80	105	100	50	30	M12x45	1/2"x1"3/4	4275	3,45
173	2"1/2	DFS110G200	2" GAS	51	88,90	114	50,80	105	100	50	30	M12x45	1/2"x1"3/4	4275	4,53
138	3"	DFS112G	3" GAS	73	106,38	134	61,93	124	100	54	34	M16x50	5/8"x2"	4337	5,09
138	3"	DFS112G212	2"1/2 GAS	63	106,38	134	61,93	124	100	54	30	M16x50	5/8"x2"	4337	5,65
34	3"1/2	DFS114G	3"1/2 GAS	89	120,65	152	69,85	136	96	54	34	M16x50	5/8"x2"	4387	5,36
34	3"1/2	DFS114G300	3" GAS	73	120,65	152	69,85	136	96	54	34	M16x50	5/8"x2"	4387	7,08
34	4"	DFS116G	4" GAS	99	130,18	162	77,77	146	96	54	34	M16x50	5/8"x2"	4437	6,08
34	4"	DFS116G312	3"1/2 GAS	89	130,18	162	77,77	146	96	54	34	M16x50	5/8"x2"	4437	7,12
34	5"	DFS118G	5" GAS	120	152,40	184	92,08	180	100	56	30	M16x55	5/8"x2"1/4	4537	8,20
	SERIE 6000														
414	1/2"	DFS401G012	1/2" GAS	13	40,49	57	18,24	46	72	32	19	M8x30	5/16"x1"1/4	4075	0,57
414	1/2"	DFS401G038	3/8" GAS	13	40,49	57	18,24	46	72	32	19	M8x30	5/16"x1"1/4	4075	0,63
414	3/4"	DFS402G	3/4" GAS	19	50,80	71	23,80	55	70	42	22	M10x40	3/8"x1"1/2	4100	1,19
414	3/4"	DFS402G012	1/2" GAS	13	50,80	71	23,80	55	70	42	19	M10x40	3/8"x1"1/2	4100	1,29
414	1"	DFS403G	1" GAS	25	57,15	81	27,76	65	84	50	24	M12x45	7/16"x1"3/4	4131	1,88
414	1"	DFS403G034	3/4" GAS	19	57,15	81	27,76	65	84	50	22	M12x45	7/16"x1"3/4	4131	1,94
414	1"1/4	DFS404G	1"1/4 GAS	32	66,68	95	31,75	78	90	54	25	M14x45	-	4150	2,63
414	1"1/4	DFS404GL13	1"1/4 GAS	32	66,68	95	31,75	78	90	54	25	M12x45	1/2"x1"3/4	4150	2,63
414	1"1/4	DFS404G100	1" GAS	25	66,68	95	31,75	78	90	54	24	M14x45	-	4150	2,89
414	1"1/4	DFS404G100L13	1" GAS	25	66,68	95	31,75	78	90	54	24	M12x45	1/2"x1"3/4	4150	2,89
414	1"1/2	DFS405G	1"1/2 GAS	38	79,38	112	36,50	94	100	60	28	M16x55	5/8"x2"1/4	4187	4,14
414	1"1/2	DFS405G114	1"1/4 GAS	32	79,38	112	36,50	94	100	60	25	M16x55	5/8"x2"1/4	4187	4,41
414	2"	DFS406G	2" GAS	51	96,82	134	44,45	114	130	74	30	M20x70	3/4"x2"3/4	4225	7,65
414	2"	DFS406G112	1"1/2 GAS	38	96,82	134	44,45	114	130	74	28	M20x70	3/4"x2"3/4	4225	8,63
414	2"1/2	DFS507G *	2"1/2 GAS	63	123,80	180	58,70	152	160	96	35	M24x80	7/8"x3"1/4	4275	15,85
414	3"	DFS508G *	3" GAS	73	152,40	208	71,40	178	180	116	40	M30x100	1"1/8x3"1/2	4337	26,2

DESIGNAZIONE PER ORDINE *DESIGNATION FOR ORDER*	Materiale / *Material*	
	S355	**AISI 316L**
Flangia + contoflangia + set viti metriche *Flange + counter-flange + metric screws set*	**DFS...GM**	**DFX...GM**
Flangia + contoflangia + set viti unc *Flange + counter-flange + unc screws set*	**DFS...GU**	**DFX...GU**

NOTE / *NOTES*

set viti unc disponibili solo in acciaio al carbonio
unc screws set available only in carbon steel

*set viti disponibili solo metriche in acciaio al carbonio
**screws set available only metric in carbon steel*

FLANGE A 90° FILETTATE GAS

BSP THREADED 90° FLANGES

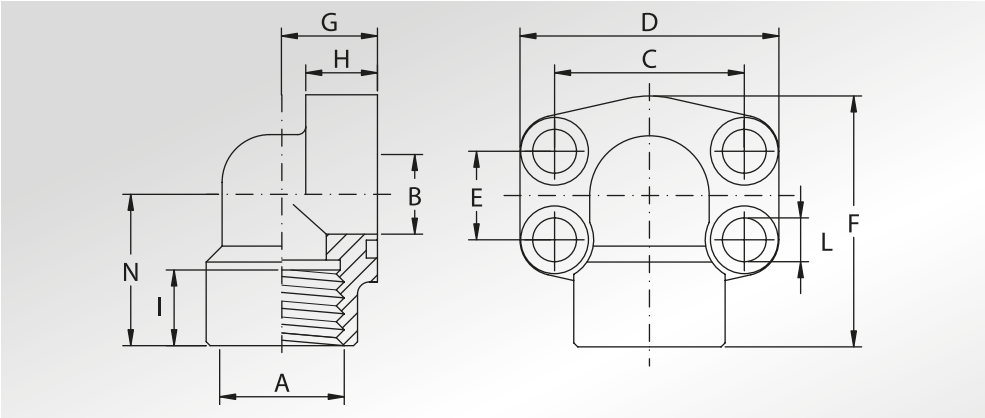

Pressione max di esercizio raccomandata Kg/cm²	Grandezza	Tipo	Dimensioni											Viti		Or tipo	Peso Kg
Maximum recommended working pressure Kg/cm²	*Size*	*Type*	*Dimensions*											*Screws*		*Or type*	*Weight Kg*
			A	B	C	D	E	F	G	H	I	L	N	Metric	Unc		
	SERIE 3000																
345	1/2"	AFS08090G	1/2" GAS	13	38,10	54	17,48	60	20	16	19	9	37	M8x30	5/16"x1"1/4	4075	0,28
345	1/2"	AFS08090G038	3/8" GAS	13	38,10	54	17,48	60	20	16	19	9	37	M8x30	5/16"x1"1/4	4075	0,29
345	3/4"	AFS10090G	3/4" GAS	19	47,63	65	22,23	63	24	18	19	11	38	M10x35	3/8"x1"1/2	4100	0,45
345	3/4"	AFS10090G012	1/2" GAS	19	47,63	65	22,23	63	24	18	19	11	38	M10x35	3/8"x1"1/2	4100	0,48
345	1"	AFS10290G	1" GAS	25	52,37	70	26,19	70	28	19	20	11	43	M10x35	3/8"x1"1/2	4131	0,56
345	1"	AFS10290G034	3/4" GAS	25	52,37	70	26,19	70	28	19	19	11	43	M10x35	3/8"x1"1/2	4131	0,60
276	1"1/4	AFS10490G	1"1/4 GAS	32	58,72	79	30,18	85	34	21	22	11,5	51	M10x40	7/16"x1"3/4	4150	0,89
276	1"1/4	AFS10490G100	1" GAS	32	58,72	79	30,18	85	34	21	20	11,5	51	M10x40	7/16"x1"3/4	4150	0,92
207	1"1/2	AFS10690G	1"1/2 GAS	38	69,85	93	35,71	95	38	25	25	13,5	56	M12x45	1/2"x1"3/4	4187	1,18
207	1"1/2	AFS10690G114	1"1/4 GAS	38	69,85	93	35,71	95	38	25	22	13,5	56	M12x45	1/2"x1"3/4	4187	1,21
207	2"	AFS10890G	2" GAS	51	77,77	110	42,88	110	42	25	28	13,5	65	M12x45	1/2"x1"3/4	4225	2,06
207	2"	AFS10890G112	1"1/2 GAS	51	77,77	110	42,88	110	42	25	25	13,5	65	M12x45	1/2"x1"3/4	4225	2,10
	SERIE 6000																
414	1/2"	AFS40190G012	1/2" GAS	13	40,49	54	18,24	60	20	16	19	9	37	M8x30	5/16"x1"1/4	4075	0,28
414	1/2"	AFS40190G038	3/8" GAS	13	40,49	54	18,24	60	20	16	19	9	37	M8x30	5/16"x1"1/4	4075	0,29
414	3/4"	AFS40290G	3/4" GAS	19	50,80	70	23,80	70	28	19	20	11	43	M10x35	3/8"x1"1/2	4100	0,69
414	3/4"	AFS40290G012	1/2" GAS	19	50,80	70	23,80	70	28	19	19	11	43	M10x35	3/8"x1"1/2	4100	0,72
414	1"	AFS40390G	1" GAS	25	57,15	79	27,76	85	34	21	22	13	51	M12x45	7/16"x1"3/4	4131	1,11
414	1"	AFS40390G034	3/4" GAS	25	57,15	79	27,76	85	34	21	20	13	51	M12x45	7/16"x1"3/4	4131	1,15
414	1"1/4	AFS40490G	1"1/4 GAS	32	66,68	93	31,75	95	38	25	25	15	56	M14x45	-	4150	1,45
414	1"1/4	AFS40490GL13	1"1/4 GAS	32	66,68	93	31,75	95	38	25	25	13,5	56	M12x45	1/2"x1"3/4	4150	1,45
414	1"1/4	AFS40490G100	1" GAS	32	66,68	93	31,75	95	38	25	22	15	56	M14x45	-	4150	1,50
414	1"1/4	AFS40490G100L13	1" GAS	32	66,68	93	31,75	95	38	25	22	13,5	56	M12x45	1/2"x1"3/4	4150	1,50
414	1"1/2	AFS40590G	1"1/2 GAS	38	79,38	110	36,50	110	42	25	28	17	65	M16x55	5/8"x2"1/4	4187	2,75
414	1"1/2	AFS40590G114	1"1/4 GAS	38	79,38	110	36,50	110	42	25	25	17	65	M16x55	5/8"x2"1/4	4187	2,80
414	2"	AFS40690G	2" GAS	51	96,82	134	44,45	132	45	35	33	21	75	M20x70	3/4"x2"3/4	4225	3,95
414	2"	AFS40690G112	1"1/2 GAS	51	96,82	134	44,45	132	45	35	28	21	75	M20x70	3/4"x2"3/4	4225	4,40

DESIGNAZIONE PER ORDINE ***DESIGNATION FOR ORDER***	**Materiale / *Material***	
	S355	**AISI 316L**
Solo flangia *Only flange*	**AFS...90G**	**AFX...90G**
Flangia completa di viti metriche, grower e o-ring *Flange complete of metric screws, grower type washers and o-ring*	**AFS...90GM**	**AFX...90GM**
Flangia completa di viti unc, grower e o-ring *Flange complete of unc screws, grower type washers and o-ring*	**AFS...90GU**	**AFX...90GU**

NOTE / *NOTES*

set viti unc disponibili solo in acciaio al carbonio
unc screws set available only in carbon steel

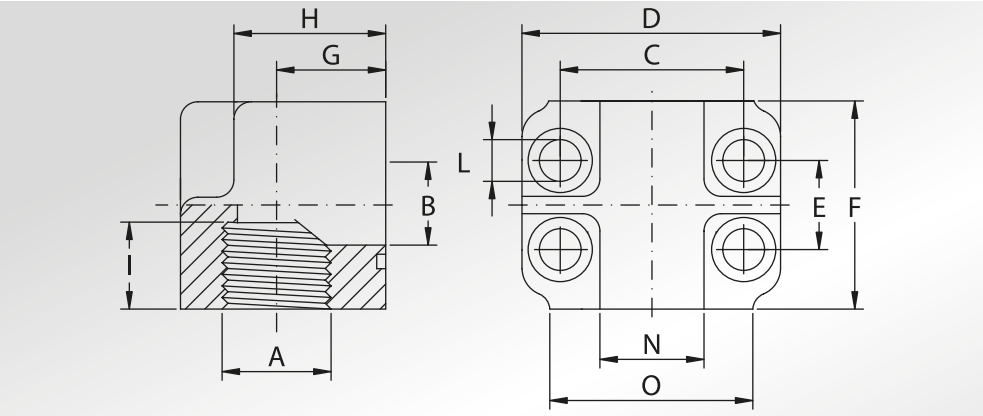

FLANGE A 90° FILETTATE GAS

BSP THREADED 90° FLANGES

Pressione max di esercizio raccomandata Kg/cm²	Grandezza	Tipo	Dimensioni												Viti	Or tipo	Peso Kg
Maximum recommended working pressure Kg/cm²	*Size*	*Type*	*Dimensions*												*Screws*	*Or type*	*Weight Kg*
			A	B	C	D	E	F	G	H	I	L	N	O	*Metric*		
	SERIE 3000																
345	3/4"	AFS20090G	3/4" GAS	19	47,63	66	22,23	46	19	27	19	11	28	48	M10x45	4100	0,52
345	1"	AFS20290G	1" GAS	25	52,37	71	26,19	55	22	34	20	11	32	50	M10x50	4131	0,87
276	1"1/4	AFS20490G	1"1/4 GAS	32	58,72	81	30,18	65	27	42	22	11,5	35	60	M10x60	4150	1,35
207	1"1/2	AFS20690G	1"1/2 GAS	38	69,85	95	35,71	75	32	50	25	13,5	42	70	M12x70	4187	2,15
207	2"	AFS20890G	2" GAS	51	77,77	112	42,88	90	40	63	28	13,5	50	80	M12x80	4225	3,70
172	2"1/2	AFS21090G *	2"1/2 GAS	63	88,90	120	50,80	118	53	99	30	13,5	-	-	M12x110	4275	8,20
	SERIE 6000																
414	3/4"	AFS70090G	3/4" GAS	19	50,80	71	23,80	55	22	34	22	11	32	50	M10x50	4100	0,97
414	1"	AFS70290G	1" GAS	25	57,15	81	27,76	65	27	42	24	13	35	60	M12x60	4131	1,50
414	1"1/4	AFS70490G	1"1/4 GAS	32	66,68	95	31,75	75	32	50	25	15	42	70	M14x70	4150	2,29
414	1"1/2	AFS70690G	1"1/2 GAS	38	79,38	112	36,50	90	40	63	28	17	50	80	M16x90	4187	4,08

DESIGNAZIONE PER ORDINE *DESIGNATION FOR ORDER*	**Materiale / *Material*** **S355**
Solo flangia *Only flange*	**AFS...90G**
Flangia completa di viti metriche, grower e o-ring *Flange complete of metric screws, grower type washers and o-ring*	**AFS...90GM**

NOTE / *NOTES*

* Ricavata da barra, viteria non disponibile
** Obtained from bar, screws not available*

FLANGE FILETTATE NPT

NPT THREADED FLANGES

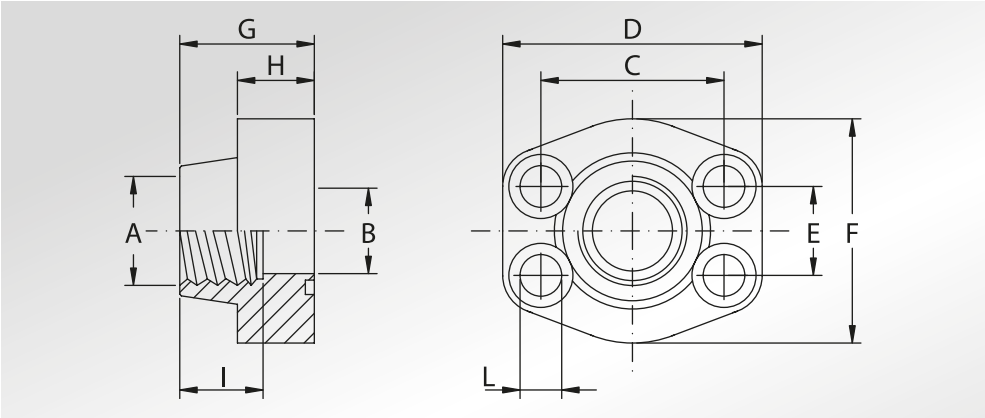

Pressione max di esercizio raccomandata Kg/cm²	Grandezza	Tipo	Dimensioni										Viti		Or tipo	Peso Kg
Maximum recommended working pressure Kg/cm²	*Size*	*Type*	*Dimensions*										*Screws*		*Or type*	*Weight Kg*
			A	B	C	D	E	F	G	H	I	L	Metric	Unc		
	SERIE 3000															
345	1/2”	AFS080N	1/2” NPT	13	38,10	57	17,48	46	36	16	19	9	M8x30	5/16”x1”1/4	4075	0,25
345	1/2”	AFS080N038	3/8” NPT	13	38,10	57	17,48	46	36	16	19	9	M8x30	5/16”x1”1/4	4075	0,27
345	3/4”	AFS100N	3/4” NPT	19	47,63	65	22,23	50	36	18	19	11	M10x35	3/8”x1”1/2	4100	0,37
345	3/4”	AFS100N012	1/2” NPT	13	47,63	65	22,23	50	36	18	19	11	M10x35	3/8”x1”1/2	4100	0,40
345	1”	AFS102N	1” NPT	25	52,37	70	26,19	55	38	18	22	11	M10x35	3/8”x1”1/2	4131	0,45
345	1”	AFS102N034	3/4” NPT	19	52,37	70	26,19	55	35	21	19	11	M10x40	3/8”x1”1/2	4131	0,51
276	1”1/4	AFS104N	1”1/4 NPT	32	58,72	79	30,18	68	41	21	22	11,5	M10x40	7/16”x1”3/4	4150	0,66
276	1”1/4	AFS104N100	1” NPT	25	58,72	81	30,18	65	42	25	22	11,5	M10x40	7/16”x1”3/4	4150	0,80
207	1”1/2	AFS106N	1”1/2 NPT	38	69,85	93	35,71	78	45	25	24	13,5	M12x45	1/2”x1”3/4	4187	1,05
207	1”1/2	AFS106N114	1”1/4 NPT	32	69,85	95	35,71	78	45	27	22	13,5	M12x45	1/2”x1”3/4	4187	1,17
207	2”	AFS108N	2” NPT	51	77,77	102	42,88	90	45	25	30	13,5	M12x45	1/2”x1”3/4	4225	1,17
207	2”	AFS108N112	1”1/2 NPT	38	77,77	102	42,88	90	45	25	24	13,5	M12x45	1/2”x1”3/4	4225	1,52
172	2”1/2	AFS110N	2”1/2 NPT	63	88,90	114	50,80	105	50	25	30	13,5	M12x45	1/2”x1”3/4	4275	1,59
138	3”	AFS112N	3” NPT	73	106,38	134	61,93	124	50	27	34	17,5	M16x50	5/8”x2”	4337	2,28
34	3”1/2	AFS114N	3”1/2 NPT	89	120,65	152	69,85	136	48	27	34	17,5	M16x50	5/8”x2”	4387	2,42
34	4”	AFS116N	4” NPT	99	130,18	162	77,77	146	48	27	34	17,5	M16x50	5/8”x2”	4437	2,78
34	5”	AFS118N	5” NPT	120	152,40	184	92,08	180	50	28	30	17,5	M16x55	5/8”x2”1/4	4537	3,80
	SERIE 6000															
414	1/2”	AFS401N012	1/2” NPT	13	40,49	57	18,24	46	36	16	19	9	M8x30	5/16”x1”1/4	4075	0,25
414	1/2”	AFS401N038	3/8” NPT	13	40,49	57	18,24	46	36	16	19	9	M8x30	5/16”x1”1/4	4075	0,28
414	3/4”	AFS402N	3/4” NPT	19	50,80	71	23,80	55	35	21	22	11	M10x40	3/8”x1”1/2	4100	0,51
414	3/4”	AFS402N012	1/2” NPT	13	50,80	71	23,80	55	35	21	19	11	M10x40	3/8”x1”1/2	4100	0,56
414	1”	AFS403N	1” NPT	25	57,15	81	27,76	65	42	25	24	13	M12x45	7/16”x1”3/4	4131	0,81
414	1”	AFS403N034	3/4” NPT	19	57,15	81	27,76	65	42	25	22	13	M12x45	7/16”x1”3/4	4131	0,84
414	1”1/4	AFS404N	1”1/4 NPT	32	66,68	95	31,75	78	45	27	25	15	M14x45	-	4150	1,13
414	1”1/4	AFS404NL13	1”1/4 NPT	32	66,68	95	31,75	78	45	27	25	13,5	M12x45	1/2”x1”3/4	4150	1,13
414	1”1/4	AFS404N100	1” NPT	25	66,68	95	31,75	78	45	27	24	15	M14x45	-	4150	1,26
414	1”1/4	AFS404N100L13	1” NPT	25	66,68	95	31,75	78	45	27	24	13,5	M12x45	1/2”x1”3/4	4150	1,26
414	1”1/2	AFS405N	1”1/2 NPT	38	79,38	112	36,50	94	50	30	28	17	M16x55	5/8”x2”1/4	4187	1,81
414	1”1/2	AFS405N114	1”1/4 NPT	32	79,38	112	36,50	94	50	30	25	17	M16x55	5/8”x2”1/4	4187	1,95
414	2”	AFS406N	2” NPT	51	96,82	134	44,45	114	65	37	30	21	M20x70	3/4”x2”3/4	4225	3,31
414	2”	AFS406N112	1”1/2 NPT	38	96,82	134	44,45	114	65	37	28	21	M20x70	3/4”x2”3/4	4225	3,8
414	2”1/2	AFS507N *	2”1/2 NPT	63	123,80	180	58,70	152	80	48	35	26	M24x80	7/8”x3”1/4	4275	7
414	3”	AFS508N *	3” NPT	73	152,40	208	71,40	178	90	58	40	31	M30x100	1”1/8x3”1/2	4337	11,2

DESIGNAZIONE PER ORDINE ***DESIGNATION FOR ORDER***	**Materiale / *Material***	
	S355	**AISI 316L**
Solo flangia *Only flange*	**AFS...N**	**AFX...N**
Flangia completa di viti metriche, grower e o-ring *Flange complete of metric screws, grower type washers and o-ring*	**AFS...NM**	**AFX...NM**
Flangia completa di viti unc, grower e o-ring Flange complete of unc screws, grower type washers and o-ring	**AFS...NU**	**AFX...NU**

NOTE / *NOTES*

set viti unc disponibili solo in acciaio al carbonio
unc screws set available only in carbon stel

*set viti disponibili solo metriche in acciaio al carbonio
**screws set available only metric in carbon steel*

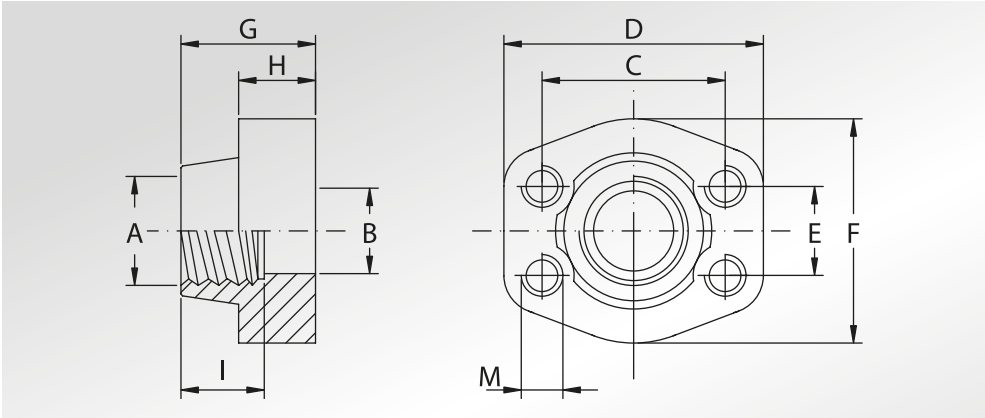

CONTROFLANGE FILETTATE NPT

NPT THREADED COUNTER-FLANGES

Pressione max di esercizio raccomandata Kg/cm²	Grandezza	Tipo	Dimensioni											Peso Kg
Maximum recommended working pressure Kg/cm²	*Size*	*Type*	*Dimensions*											*Weight Kg*
			A	B	C	D	E	F	G	H	I	M		
	SERIE 3000											Metric	Unc	
345	1/2”	GFS080N	1/2” NPT	13	38,10	57	17,48	46	36	16	19	M8	5/16”	0,26
345	1/2”	GFS080N038	3/8” NPT	13	38,10	57	17,48	46	36	16	19	M8	5/16”	0,28
345	3/4”	GFS100N	3/4” NPT	19	47,63	65	22,23	50	36	18	19	M10	3/8”	0,41
345	3/4”	GFS100N012	1/2” NPT	13	47,63	65	22,23	50	36	18	19	M10	3/8”	0,44
345	1”	GFS102N	1” NPT	25	52,37	70	26,19	55	38	18	22	M10	3/8”	0,49
345	1”	GFS102N034	3/4” NPT	19	52,37	70	26,19	55	35	21	19	M10	3/8”	0,55
276	1”1/4	GFS104N	1”1/4 NPT	32	58,72	79	30,18	68	41	21	22	M10	7/16”	0,71
276	1”1/4	GFS104N100	1” NPT	25	58,72	81	30,18	65	42	25	22	M10	7/16”	0,85
207	1”1/2	GFS106N	1”1/2 NPT	38	69,85	93	35,71	78	45	25	24	M12	1/2”	1,12
207	1”1/2	GFS106N114	1”1/4 NPT	32	69,85	95	35,71	78	45	27	22	M12	1/2”	1,24
207	2”	GFS108N	2” NPT	51	77,77	102	42,88	90	45	25	30	M12	1/2”	1,24
207	2”	GFS108N112	1”1/2 NPT	38	77,77	102	42,88	90	45	25	24	M12	1/2”	1,59
172	2”1/2	GFS110N	2”1/2 NPT	63	88,90	114	50,80	105	50	25	30	M12	1/2”	1,66
138	3”	GFS112N	3” NPT	73	106,38	134	61,93	124	50	27	34	M16	5/8”	2,37
34	3”1/2	GFS114N	3”1/2 NPT	89	120,65	152	69,85	136	48	27	34	M16	5/8”	2,51
34	4”	GFS116N	4” NPT	99	130,18	162	77,77	146	48	27	34	M16	5/8”	2,87
34	5”	GFS118N	5” NPT	120	152,40	184	92,08	180	50	28	30	M16	5/8”	3,90
	SERIE 6000													
414	1/2”	GFS401N012	1/2” NPT	13	40,49	57	18,24	46	36	16	19	M8	5/16”	0,26
414	1/2”	GFS401N038	3/8” NPT	13	40,49	57	18,24	46	36	16	19	M8	5/16”	0,29
414	3/4”	GFS402N	3/4” NPT	19	50,80	71	23,80	55	35	21	22	M10	3/8”	0,55
414	3/4”	GFS402N012	1/2” NPT	13	50,80	71	23,80	55	35	21	19	M10	3/8”	0,60
414	1”	GFS403N	1” NPT	25	57,15	81	27,76	65	42	25	24	M12	7/16”	0,87
414	1”	GFS403N034	3/4” NPT	19	57,15	81	27,76	65	42	25	22	M12	7/16”	0,9
414	1”1/4	GFS404N	1”1/4 NPT	32	66,68	95	31,75	78	45	27	25	M14	1/2”	1,21
414	1”1/4	GFS404N100	1” NPT	25	66,68	95	31,75	78	45	27	24	M14	1/2”	1,34
414	1”1/2	GFS405N	1”1/2 NPT	38	79,38	112	36,50	94	50	30	28	M16	5/8”	1,90
414	1”1/2	GFS405N114	1”1/4 NPT	32	79,38	112	36,50	94	50	30	25	M16	5/8”	2,03
414	2”	GFS406N	2” NPT	51	96,82	134	44,45	114	65	37	30	M20	3/4”	3,43
414	2”	GFS406N112	1”1/2 NPT	38	96,82	134	44,45	114	65	37	28	M20	3/4”	3,92
414	2”1/2	GFS507N	2”1/2 NPT	63	123,80	180	58,70	152	80	48	35	M24	7/8”	7,25
414	3”	GFS508N	3” NPT	73	152,40	208	71,40	178	90	58	40	M30	1”1/8	11,8

DESIGNAZIONE PER ORDINE ***DESIGNATION FOR ORDER***	**Materiale / *Material***	
	S355	**AISI 316L**
Controflangia con fori di fissaggio filettati metrici *Counter-flange with metric threaded fixing holes*	**GFS...N**	**GFX...N**
Controflangia con fori di fissaggio filettati unc *Counter-flange with unc threaded fixing holes*	**GFS...NU**	**GFX...NU**

DOPPIE FLANGE FILETTATE NPT

NPT THREADED DOUBLE FLANGES

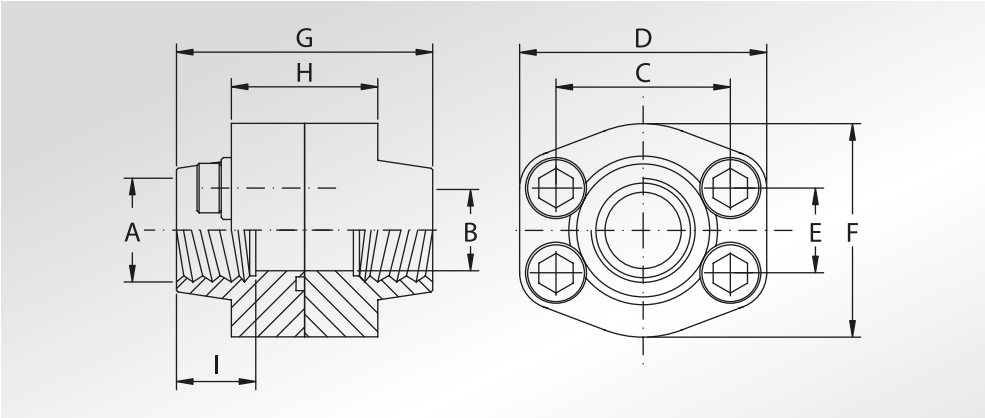

Pressione max di esercizio raccomandata Kg/cm²	Grandezza	Tipo	Dimensioni									Viti		Or tipo	Peso Kg
Maximum recommended working pressure Kg/cm²	*Size*	*Type*	*Dimensions*									*Screws*		*Or type*	*Weight Kg*
			A	B	C	D	E	F	G	H	I	Metric	Unc		
	SERIE 3000											Metric	Unc		
345	1/2”	DFS080N	1/2” NPT	13	38,10	57	17,48	46	72	32	19	M8x30	5/16”x1”1/4	4075	0,57
345	1/2”	DFS080N038	3/8” NPT	13	38,10	57	17,48	46	72	32	19	M8x30	5/16”x1”1/4	4075	0,61
345	3/4”	DFS100N	3/4” NPT	19	47,63	65	22,23	50	72	36	19	M10x35	3/8”x1”1/2	4100	0,90
345	3/4”	DFS100N012	1/2” NPT	13	47,63	65	22,23	50	72	36	19	M10x35	3/8”x1”1/2	4100	0,97
345	1”	DFS102N	1” NPT	25	52,37	70	26,19	55	76	36	22	M10x35	3/8”x1”1/2	4131	1,06
345	1”	DFS102N034	3/4” NPT	19	52,37	70	26,19	55	70	42	19	M10x40	3/8”x1”1/2	4131	1,19
276	1”1/4	DFS104N	1”1/4 NPT	32	58,72	79	30,18	68	82	42	22	M10x40	7/16”x1”3/4	4150	1,50
276	1”1/4	DFS104N100	1” NPT	25	58,72	81	30,18	65	84	50	22	M10x40	7/16”x1”3/4	4150	1,78
207	1”1/2	DFS106N	1”1/2 NPT	38	69,85	93	35,71	78	90	50	24	M12x45	1/2”x1”3/4	4187	2,37
207	1”1/2	DFS106N114	1”1/4 NPT	32	69,85	95	35,71	78	90	54	22	M12x45	1/2”x1”3/4	4187	2,61
207	2”	DFS108N	2” NPT	51	77,77	102	42,88	90	90	50	30	M12x45	1/2”x1”3/4	4225	2,61
207	2”	DFS108N112	1”1/2 NPT	38	77,77	102	42,88	90	90	50	24	M12x45	1/2”x1”3/4	4225	3,31
172	2”1/2	DFS110N	2”1/2 NPT	63	88,90	114	50,80	105	100	50	30	M12x45	1/2”x1”3/4	4275	3,45
138	3”	DFS112N	3” NPT	73	106,38	134	61,93	124	100	54	34	M16x50	5/8”x2”	4337	5,09
34	3”1/2	DFS114N	3”1/2 NPT	89	120,65	152	69,85	136	96	54	34	M16x50	5/8”x2”	4387	5,36
34	4”	DFS116N	4” NPT	99	130,18	162	77,77	146	96	54	34	M16x50	5/8”x2”	4437	6,08
34	5”	DFS118N	5” NPT	120	152,40	184	92,08	180	100	56	30	M16x55	5/8”x2”1/4	4537	8,20
	SERIE 6000														
414	1/2”	DFS401N012	1/2” NPT	13	40,49	57	18,24	46	72	32	19	M8x30	5/16”x1”1/4	4075	0,57
414	1/2”	DFS401N038	3/8” NPT	13	40,49	57	18,24	46	72	32	19	M8x30	5/16”x1”1/4	4075	0,63
414	3/4”	DFS402N	3/4” NPT	19	50,80	71	23,80	55	70	42	22	M10x40	3/8”x1”1/2	4100	1,19
414	3/4”	DFS402N012	1/2” NPT	13	50,80	71	23,80	55	70	42	19	M10x40	3/8”x1”1/2	4100	1,29
414	1”	DFS403N	1” NPT	25	57,15	81	27,76	65	84	50	24	M12x45	7/16”x1”3/4	4131	1,88
414	1”	DFS403N034	3/4” NPT	19	57,15	81	27,76	65	84	50	22	M12x45	7/16”x1”3/4	4131	1,94
414	1”1/4	DFS404N	1”1/4 NPT	32	66,68	95	31,75	78	90	54	25	M14x45	-	4150	2,63
414	1”1/4	DFS404NL13	1”1/4 NPT	32	66,68	95	31,75	78	90	54	25	M12x45	1/2”x1”3/4	4150	2,63
414	1”1/4	DFS404N100	1” NPT	25	66,68	95	31,75	78	90	54	24	M14x45	-	4150	2,89
414	1”1/4	DFS404N100L13	1” NPT	25	66,68	95	31,75	78	90	54	24	M12x45	1/2”x1”3/4	4150	2,89
414	1”1/2	DFS405N	1”1/2 NPT	38	79,38	112	36,50	94	100	60	28	M16x55	5/8”x2”1/4	4187	4,14
414	1”1/2	DFS405N114	1”1/4 NPT	32	79,38	112	36,50	94	100	60	25	M16x55	5/8”x2”1/4	4187	4,41
414	2”	DFS406N	2” NPT	51	96,82	134	44,45	114	130	74	30	M20x70	3/4”x2”3/4	4225	7,65
414	2”	DFS406N112	1”1/2 NPT	38	96,82	134	44,45	114	130	74	28	M20x70	3/4”x2”3/4	4225	8,63
414	2”1/2	DFS507N *	2”1/2 NPT	63	123,80	180	58,70	152	160	96	35	M24x80	7/8”x3”1/4	4275	15,85
414	3”	DFS508N *	3” NPT	73	152,40	208	71,40	178	180	116	40	M30x100	1”1/8x3”1/2	4337	26,2

DESIGNAZIONE PER ORDINE ***DESIGNATION FOR ORDER***	**Materiale / *Material***	
	S355	**AISI 316L**
Flangia + contoflangia + set viti metriche *Flange + counter-flange + metric screws set*	**DFS...NM**	**DFX...NM**
Flangia + contoflangia + set viti unc *Flange + counter-flange + unc screws set*	**DFS...NU**	**DFX...NU**

NOTE / *NOTES*

set viti unc disponibili solo in acciaio al carbonio
unc screws set available only in carbon steel

*set viti disponibili solo metriche in acciaio al carbonio
**screws set available only metric in carbon steel*

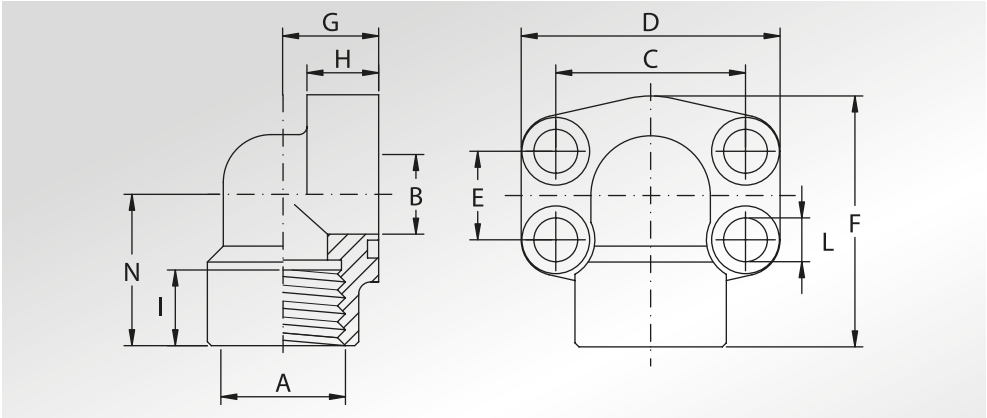

FLANGE A 90° FILETTATE NPT

NPT THREADED 90° FLANGES

Pressione max di esercizio raccomandata Kg/cm²	Grandezza	Tipo	Dimensioni											Viti		Or tipo	Peso Kg
Maximum recommended working pressure Kg/cm²	*Size*	*Type*	*Dimensions*											*Screws*		*Or type*	*Weight Kg*
			A	B	C	D	E	F	G	H	I	L	N	Metric	Unc		
	SERIE 3000																
345	1/2”	AFS08090N	1/2” NPT	13	38,10	54	17,48	60	20	16	19	9	37	M8x30	5/16”x1”1/4	4075	0,28
345	1/2”	AFS08090N038	3/8” NPT	13	38,10	54	17,48	60	20	16	19	9	37	M8x30	5/16”x1”1/4	4075	0,29
345	3/4”	AFS10090N	3/4” NPT	19	47,63	65	22,23	63	24	18	19	11	38	M10x35	3/8”x1”1/2	4100	0,45
345	3/4”	AFS10090N012	1/2” NPT	13	47,63	65	22,23	63	24	18	19	11	38	M10x35	3/8”x1”1/2	4100	0,48
345	1”	AFS10290N	1” NPT	25	52,37	70	26,19	70	28	19	20	11	43	M10x35	3/8”x1”1/2	4131	0,56
345	1”	AFS10290N034	3/4” NPT	19	52,37	70	26,19	70	28	19	19	11	43	M10x35	3/8”x1”1/2	4131	0,60
276	1”1/4	AFS10490N	1”1/4 NPT	32	58,72	79	30,18	85	34	21	22	11,5	51	M10x40	7/16”x1”3/4	4150	0,89
276	1”1/4	AFS10490N100	1” NPT	25	58,72	79	30,18	85	34	21	20	11,5	51	M10x40	7/16”x1”3/4	4150	0,92
207	1”1/2	AFS10690N	1”1/2 NPT	38	69,85	93	35,71	95	38	25	25	13,5	56	M12x45	1/2”x1”3/4	4187	1,18
207	1”1/2	AFS10690N114	1”1/4 NPT	32	69,85	93	35,71	95	38	25	22	13,5	56	M12x45	1/2”x1”3/4	4187	1,21
207	2”	AFS10890N	2” NPT	51	77,77	110	42,88	110	42	25	28	13,5	65	M12x45	1/2”x1”3/4	4225	2,06
207	2”	AFS10890N112	1”1/2 NPT	38	77,77	110	42,88	110	42	25	25	13,5	65	M12x45	1/2”x1”3/4	4225	2,10
172	2”1/2	AFS21090N *	2”1/2 NPT	63	88,90	120	50,80	118	53	99	30	13,5	59	M12x110	-	4275	8,20
	SERIE 6000																
414	1/2”	AFS40190N012	1/2” NPT	13	40,49	54	18,24	60	20	16	19	9	37	M8x30	5/16”x1”1/4	4075	0,28
414	1/2”	AFS40190N038	3/8” NPT	13	40,49	54	18,24	60	20	16	19	9	37	M8x30	5/16”x1”1/4	4075	0,29
414	3/4”	AFS40290N	3/4” NPT	19	50,80	70	23,80	70	28	19	20	11	43	M10x40	3/8”x1”1/2	4100	0,69
414	3/4”	AFS40290N012	1/2” NPT	13	50,80	70	23,80	70	28	19	19	11	43	M10x40	3/8”x1”1/2	4100	0,72
414	1”	AFS40390N	1” NPT	25	57,15	79	27,76	85	34	21	22	13	51	M12x45	7/16”x1”3/4	4131	1,11
414	1”	AFS40390N034	3/4” NPT	19	57,15	79	27,76	85	34	21	20	13	51	M12x45	7/16”x1”3/4	4131	1,15
414	1”1/4	AFS40490N	1”1/4 NPT	32	66,68	93	31,75	95	38	25	25	15	56	M14x45	-	4150	1,45
414	1”1/4	AFS40490NL13	1”1/4 NPT	32	66,68	93	31,75	95	38	25	25	13,5	56	M12x45	1/2”x1”3/4	4150	1,45
414	1”1/4	AFS40490N100	1” NPT	25	66,68	93	31,75	95	38	25	22	15	56	M14x45	-	4150	1,50
414	1”1/4	AFS40490N100L13	1” NPT	25	66,68	93	31,75	95	38	25	22	13,5	56	M12x45	1/2”x1”3/4	4150	1,50
414	1”1/2	AFS40590N	1”1/2 NPT	38	79,38	110	36,50	110	42	25	28	17	65	M16x55	5/8”x2”1/4	4187	2,75
414	1”1/2	AFS40590N114	1”1/4 NPT	32	79,38	110	36,50	110	42	25	25	17	65	M16x55	5/8”x2”1/4	4187	2,80
414	2”	AFS40690N	2” NPT	51	96,82	134	44,45	132	45	35	33	21	75	M20x70	3/4”x2”3/4	4225	3,95
414	2”	AFS40690N112	1”1/2 NPT	38	96,82	134	44,45	132	45	35	28	21	75	M20x70	3/4”x2”3/4	4225	4,40

DESIGNAZIONE PER ORDINE *DESIGNATION FOR ORDER*	Materiale / *Material*	
	S355	**AISI 316L**
Solo flangia *Only flange*	**AFS...90N**	**AFX...90N**
Flangia completa di viti metriche, grower e o-ring *Flange complete of metric screws, grower type washers and o-ring*	**AFS...90NM**	**AFX...90NM**
Flangia completa di viti unc, grower e o-ring *Flange complete of unc screws, grower type washers and o-ring*	**AFS...90NU**	**AFX...90NU**

NOTE / *NOTES*

* Ricavata da barra, viteria non disponibile
** Obtained from bar, screws not available*

set viti unc disponibili solo in acciaio al carbonio
unc screws set available only in carbon steel

FLANGE FILETTATE METRICHE CON ATTACCO DIN 3901-3902

DIN 3901-3902 METRIC THREADED FLANGES

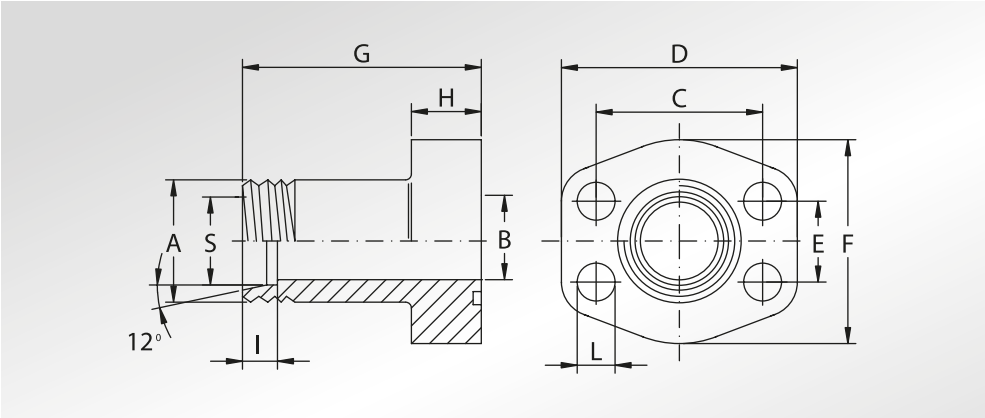

Pressione max di esercizio raccomandata Kg/cm²	Grandezza	Tipo	Dimensioni											Viti		Or tipo	Peso Kg
Maximum recommended working pressure Kg/cm²	*Size*	*Type*	*Dimensions*											*Screws*		*Or type*	*Weight Kg*
			A	B	C	D	E	F	G	H	I	L	S	Metric	Unc		
	SERIE 3000																
345	1/2”	AFS080E	M22x1,5	12	38,10	54	17,48	46	52	13	7	9	15	M8x30	5/16”x1”1/4	4075	0,25
345	3/4”	AFS100E	M30x2	19	47,63	65	22,23	50	60	14	7,5	11,5	22	M10x30	3/8”x1”1/2	4100	0,36
345	1”	AFS102E	M36x2	24	52,37	70	26,19	55	63	16	7,5	11,5	28	M10x35	3/8”x1”1/2	4131	0,50
276	1”1/4	AFS104E	M45x2	29	58,72	79	30,18	68	65	14	10,5	11,5	35	M10x35	7/16”x1”3/4	4150	0,71
207	1”1/2	AFS106E	M52x2	36	69,85	94	35,71	78	70	16	11	13,5	42	M12x35	1/2”x1”3/4	4187	1,02
	SERIE 6000																
414	1/2”	AFS401E	M24x1,5	12	40,49	56	18,24	48	60	16	8,5	9	16	M8x30	5/16”x1”1/4	4075	0,33
414	3/4”	AFS402E	M36x2	19	50,80	71	23,80	60	73	19	12	11,5	25	M10x40	3/8”x1”1/2	4100	0,68
414	1”	AFS403E	M42x2	25	57,15	81	27,76	70	82	24	13,5	13	30	M12x45	7/16”x1”3/4	4131	1,03
414	1”1/4	AFS404E	M52x2	29	66,68	95	31,75	78	92	27	16	15	38	M14x45	-	4150	1,66
414	1”1/4	AFS404EL13	M52x2	29	66,68	95	31,75	78	92	27	16	13,5	38	M12x45	1/2”x1”3/4	4150	1,66
414	1”1/2	AFS405E	M52x2	32	79,38	113	36,50	95	96	30	16	17	38	M16x55	5/8”x2”1/4	4187	2,23

DESIGNAZIONE PER ORDINE ***DESIGNATION FOR ORDER***	**Materiale / *Material***	
	S355	**AISI316L**
Solo flangia *Only flange*	**AFS...E**	**AFX...E**
Flangia completa di viti metriche, grower e o-ring *Flange complete of metric screws, grower type washers and o-ring*	**AFS...EM**	**AFX...EM**
Flangia completa di viti unc, grower e o-ring *Flange complete of unc screws, grower type washers and o-ring*	**AFS...EU**	**AFX...EU**

NOTE / *NOTES*

set viti unc disponibili solo in acciaio al carbonio
unc screws set available only in carbon steel

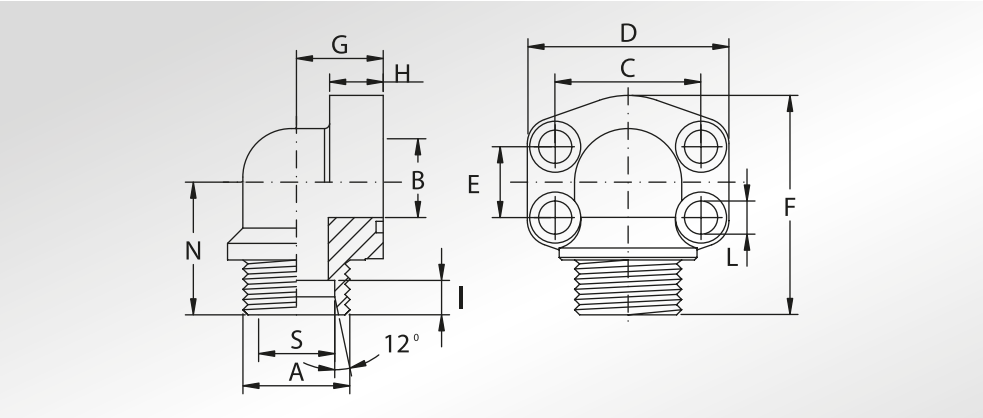

FLANGE 90° FILETTATE METRICHE CON ATTACCO DIN 3901-3902

DIN 3901-3902 METRIC THREADED 90° FLANGES

Pressione max di esercizio raccomandata Kg/cm²	Grandezza	Tipo	Dimensioni												Viti		Or tipo	Peso Kg
Maximum recommended working pressure Kg/cm²	*Size*	*Type*	*Dimensions*												*Screws*		*Or type*	*Weight Kg*
			A	B	C	D	E	F	G	H	I	L	N	S	Metric	Unc		
	SERIE 3000																	
345	1/2"	AFS08090E	M22x1,5	12	38,10	54	17,48	60	20	16	7	9	37	15	M8x30	5/16"x1"1/4	4075	0,25
345	3/4"	AFS10090E	M30x2	19	47,63	65	22,23	65	24	18	7,5	11	40	22	M10x35	3/8"x1"1/2	4100	0,38
345	1"	AFS10290E	M36x2	25	52,37	70	26,19	70	28	19	7,5	11	43	28	M10x35	3/8"x1"1/2	4131	0,49
276	1"1/4	AFS10490E	M45x2	32	58,72	79	30,18	86	34	21	10,5	11,5	52	35	M10x40	7/16"x1"3/4	4150	0,77
207	1"1/2	AFS10690E	M52x2	38	69,85	93	35,71	95	38	25	11,0	13,5	56	42	M12x45	1/2"x1"3/4	4187	1,10
	SERIE 6000																	
414	1/2"	AFS40190E	M24x1,5	12	40,49	54	18,24	60	20	16	8,5	9	37	16	M8x30	5/16"x1"1/4	4075	0,28
414	3/4"	AFS40290E	M36x2	19	50,80	70	23,80	70	28	19	12,0	11	43	25	M10x35	3/8"x1"1/2	4100	0,69
414	1"	AFS40390E	M42x2	25	57,15	79	27,76	85	34	21	13,5	13	52	30	M12x45	7/16"x1"3/4	4131	1,11
414	1"1/4	AFS40490E	M52x2	32	66,68	93	31,75	95	38	25	16,0	15	56	38	M14x45	-	4150	1,45
414	1"1/4	AFS40490EL13	M52x2	32	66,68	93	31,75	95	38	25	16,0	13,5	56	38	M12x45	1/2"x1"3/4	4150	1,45
414	1"1/2	AFS40590E	M52x2	32	79,38	110	36,50	110	42	25	16,0	17	65	38	M16x55	5/8"x2"1/4	4187	2,75

DESIGNAZIONE PER ORDINE *DESIGNATION FOR ORDER*	Materiale / *Material*	
	S355	**AISI 316L**
Solo flangia *Only flange*	**AFS...90E**	**AFX...90E**
Flangia completa di viti metriche, grower e o-ring *Flange complete of metric screws, grower type washers and o-ring*	**AFS...90EM**	**AFX...90EM**
Flangia completa di viti unc, grower e o-ring *Flange complete of unc screws, grower type washers and o-ring*	**AFS...90EU**	**AFX...90EU**

NOTE / *NOTES*

set viti unc disponibili solo in acciaio al carbonio
unc screws set available only in carbon steel

FLANGE A TENUTA CONICA A 60° FILETTATE GAS

60° TAPERED SEAT BSP THREADED FLANGES

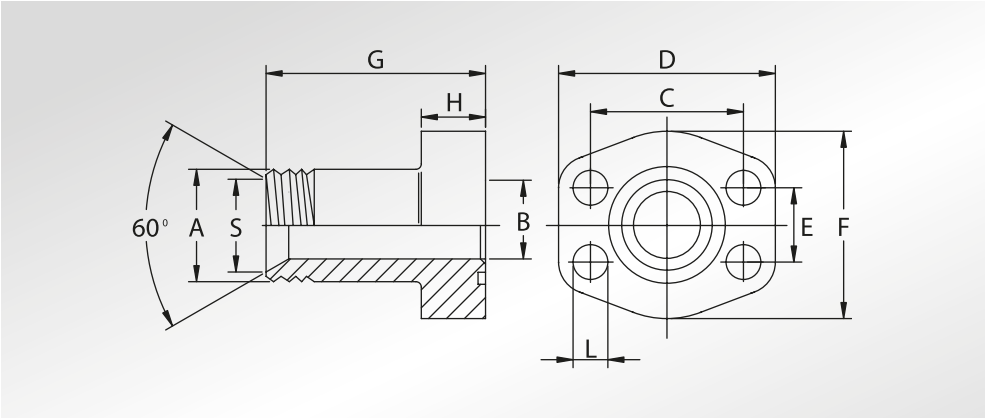

Pressione max di esercizio raccomandata Kg/cm²	Grandezza	Tipo	Dimensioni										Viti		Or tipo	Peso Kg
Maximum recommended working pressure Kg/cm²	*Size*	*Type*	*Dimensions*										*Screws*		*Or type*	*Weight Kg*
			A	B	C	D	E	F	G	H	L	S	Metric	Unc		
	SERIE 3000															
345	1/2"	AFS080B	1/2" GAS	11,50	38,10	54	17,48	46	52	13	9	17,5	M8x30	5/16"x1"1/4	4075	0,25
344	1/2"	AFS080B038	3/8" GAS	8,50	38,10	54	17,48	46	52	13	9	14,0	M8x30	5/16"x1"1/4	4075	0,25
345	3/4"	AFS100B	3/4" GAS	17,00	47,63	65	22,23	50	60	14	11,5	22,9	M10x35	3/8"x1"1/2	4100	0,36
345	3/4"	AFS100B012	1/2" GAS	11,50	47,63	65	22,23	50	60	14	11,5	17,5	M10x35	3/8"x1"1/2	4100	0,36
345	1"	AFS102B	1" GAS	22,00	52,37	70	26,19	55	63	16	11,5	28,7	M10x35	3/8"x1"1/2	4131	0,50
345	1"	AFS102B034	3/4" GAS	17,00	52,37	70	26,19	55	63	16	11,5	22,9	M10x40	3/8"x1"1/2	4131	0,50
276	1"1/4	AFS104B	1"1/4 GAS	28,50	58,72	79	30,18	68	65	14	11,5	36,8	M10x35	7/16"x1"3/4	4150	0,72
276	1"1/4	AFS104B100	1" GAS	22,00	58,72	79	30,18	68	65	14	11,5	28,7	M10x35	7/16"x1"3/4	4150	0,72
207	1"1/2	AFS106B	1"1/2 GAS	34,00	69,85	94	35,71	78	70	16	13,5	42,7	M12x35	1/2"x1"3/4	4187	1,00
207	1"1/2	AFS106B114	1"1/4 GAS	28,50	69,85	94	35,71	78	70	16	13,5	36,8	M12x35	1/2"x1"3/4	4187	1,00
	SERIE 6000															
414	1/2"	AFS401B012	1/2" GAS	11,50	40,49	56	18,24	48	60	16	9	17,5	M8x30	5/16"x1"1/4	4075	0,33
414	1/2"	AFS401B038	3/8" GAS	8,50	40,49	56	18,24	48	60	16	9	14,0	M8x30	5/16"x1"1/5	4075	0,33
414	3/4"	AFS402B	3/4" GAS	17,00	50,80	71	23,80	60	73	19	11,5	22,9	M10x40	3/8"x1"1/2	4100	0,68
414	3/4"	AFS402B012	1/2" GAS	11,50	50,80	71	23,80	60	73	19	11,5	17,5	M10x40	3/8"x1"1/3	4100	0,68
414	1"	AFS403B	1" GAS	22,00	57,15	81	27,76	70	82	24	13	28,7	M12x45	7/16"x1"3/4	4131	1,00
414	1"	AFS403B034	3/4" GAS	17,00	57,15	81	27,76	70	82	24	13	22,9	M12x45	7/16"x1"3/5	4131	1,00
414	1"1/4	AFS404B	1"1/4 GAS	28,50	66,68	95	31,75	78	92	27	15	36,8	M14x45	-	4150	1,60
414	1"1/4	AFS404BL13	1"1/4 GAS	28,50	66,68	95	31,75	78	92	27	13,5	36,8	M12x45	1/2"x1"3/4	4150	1,60
414	1"1/4	AFS404B100	1" GAS	22,00	66,68	95	31,75	78	92	27	15	28,7	M14x45	-	4150	1,60
414	1"1/4	AFS404B100L13	1" GAS	22,00	66,68	95	31,75	78	92	27	13,5	28,7	M12x45	1/2"x1"3/5	4150	1,60
414	1"1/2	AFS405B	1"1/2 GAS	34,00	79,38	113	36,50	95	96	30	17	42,7	M16x55	5/8"x2"1/4	4187	2,20
414	1"1/2	AFS405B114	1"1/4 GAS	28,50	79,38	113	36,50	95	96	30	17	36,8	M16x55	5/8"x2"1/4	4187	2,20

DESIGNAZIONE PER ORDINE ***DESIGNATION FOR ORDER***	**Materiale / *Material***	
	S355	**AISI316L**
Solo flangia *Only flange*	**AFS...B**	**AFX...B**
Flangia completa di viti metriche, grower e o-ring *Flange complete of metric screws, grower type washers and o-ring*	**AFS...BM**	**AFX...BM**
Flangia completa di viti unc, grower e o-ring *Flange complete of unc screws, grower type washers and o-ring*	**AFS...BU**	**AFX...BU**

NOTE / *NOTES*

set viti unc disponibili solo in acciaio al carbonio
unc screws set available only in carbon steel

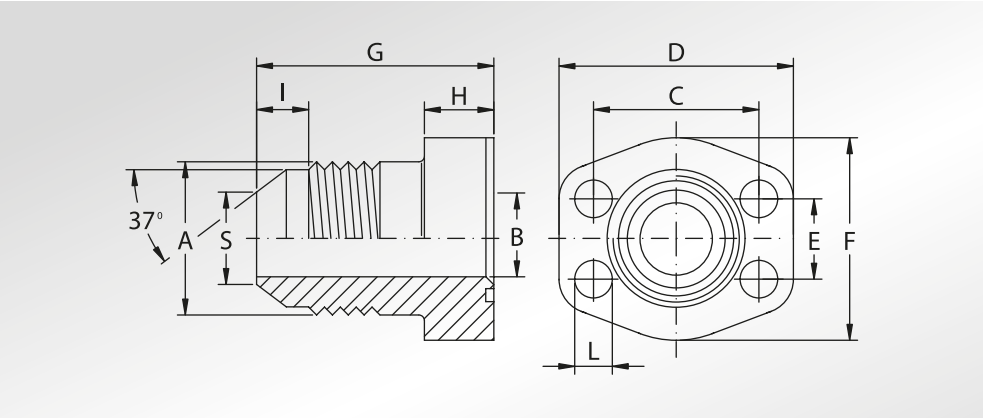

FLANGE FILETTATE JIC

JIC THREADED FLANGES

Pressione max di esercizio raccomandata Kg/cm²	Grandezza	Tipo	Dimensioni												Viti		Or tipo	Peso Kg
Maximum recommended working pressure Kg/cm²	*Size*	*Type*	*Dimensions*												*Screws*		*Or type*	*Weight Kg*
			A	B	C	D	E	F	G	H	I	L	S		Metric	Unc		
	SERIE 3000																	
345	1/2"	AFS080J034	3/4" - 16UNF	9,90	38,10	54	17,48	46	52	13	6,4	9	10,82		M8x30	5/16"x1"1/4	4075	0,25
345	1/2"	AFS080J078	7/8" - 14UN	12,30	38,10	54	17,48	46	52	13	6,8	9	13,69		M8x30	5/16"x1"1/4	4075	0,30
345	3/4"	AFS100J	1"1/16 - 12UN	15,50	47,63	65	22,23	50	60	14	8,0	11,5	16,87		M10x35	3/8"x1"1/2	4100	0,36
345	1"	AFS102J	1"5/16 - 12UN	21,50	52,37	70	26,19	55	63	16	8,0	11,5	23,19		M10x35	3/8"x1"1/2	4131	0,50
276	1"1/4	AFS104J	1"5/8 - 12UN	27,50	58,72	79	30,18	68	65	14	9,3	11,5	29,13		M10x35	7/16"x1"3/4	4150	0,71
207	1"1/2	AFS106J	1"7/8 - 12UN	33,00	69,85	94	35,71	78	70	16	9,6	13,5	35,08		M12x35	1/2"x1"3/4	4187	1,02
	SERIE 6000																	
414	1/2"	AFS401J034	3/4" - 16UNF	9,90	40,49	56	18,24	48	60	16	6,4	9	10,82		M8x30	5/16"x1"1/4	4075	0,33
414	1/2"	AFS401J078	7/8" - 14UN	12,30	40,49	56	18,24	48	60	16	6,8	9	13,69		M8x30	5/16"x1"1/4	4075	0,40
414	3/4"	AFS402J	1"1/16 - 12UN	15,50	50,80	71	23,80	60	73	19	8,0	11,5	16,87		M10x40	3/8"x1"1/2	4100	0,68
414	1"	AFS403J	1"5/16 - 12UN	21,50	57,15	81	27,76	70	82	24	8,0	13	23,19		M12x45	7/16"x1"3/4	4131	1,03
414	1"1/4	AFS404J	1"5/8 - 12UN	27,50	66,68	95	31,75	78	92	27	9,3	15	29,13		M14x45	-	4150	1,66
414	1"1/4	AFS404JL13	1"5/8 - 12UN	27,50	66,68	95	31,75	78	92	27	9,3	13,5	29,13		M12x45	1/2"x1"3/4	4150	1,66
414	1"1/2	AFS405J	1"7/8 - 12UN	33,00	79,38	113	36,50	95	96	30	9,6	17	35,08		M16x55	5/8"x2"1/4	4187	2,23

DESIGNAZIONE PER ORDINE *DESIGNATION FOR ORDER*	Materiale / *Material*	
	S355	**AISI316L**
Solo flangia *Only flange*	**AFS...J**	**AFX...J**
Flangia completa di viti metriche, grower e o-ring *Flange complete of metric screws, grower type washers and o-ring*	**AFS...JM**	**AFX...JM**
Flangia completa di viti unc, grower e o-ring *Flange complete of unc screws, grower type washers and o-ring*	**AFS...JU**	**AFX...JU**

NOTE / *NOTES*

set viti unc disponibili solo in acciaio al carbonio
unc screws set available only in carbon steel

FLANGE A 90° FILETTATE JIC

JIC THREADED 90° FLANGES

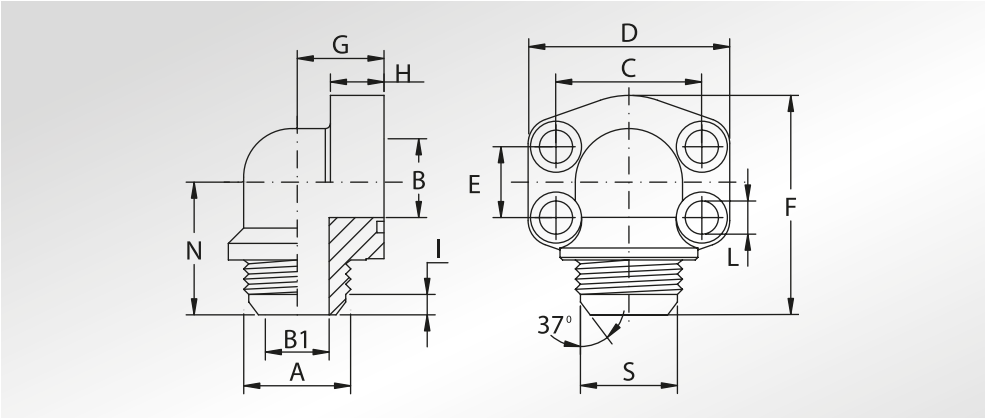

Pressione max di esercizio raccomandata Kg/cm²	Grandezza	Tipo	Dimensioni															Viti		Or tipo	Peso Kg
Maximum recommended working pressure Kg/cm²	*Size*	*Type*	*Dimensions*															*Screws*		*Or type*	*Weight Kg*
			A		B	B1	C	D	E	F	G	H	I	L	N	S		Metric	Unc		
	SERIE 3000																				
345	1/2"	AFS08090J034	3/4"	- 16UNF	13	9,90	38,10	54	17,48	60	20	16	6,4	9	37	10,82		M8x30	5/16"x1"1/4	4075	0,25
345	1/2"	AFS08090J078	7/8"	- 14UN	13	12,30	38,10	54	17,48	60	20	16	6,8	9	37	13,69		M8x30	5/16"x1"1/4	4075	0,25
345	3/4"	AFS10090J	1"1/16	- 12UN	19	15,50	47,63	65	22,23	64	24	18	8,0	11	39	16,87		M10x35	3/8"x1"1/2	4100	0,38
345	1"	AFS10290J	1"5/16	- 12UN	25	21,50	52,37	70	26,19	71	28	19	8,0	11	44	23,19		M10x35	3/8"x1"1/2	4131	0,49
276	1"1/4	AFS10490J	1"5/8	- 12UN	32	27,50	58,72	79	30,18	86	34	21	9,3	11,5	52	29,13		M10x40	7/16"x1"3/4	4150	0,77
207	1"1/2	AFS10690J	1"7/8	- 12UN	38	33,00	69,85	93	35,71	96	38	25	9,6	13,5	57	35,08		M12x45	1/2"x1"3/4	4187	1,10
	SERIE 6000																				
414	1/2"	AFS40190J034	3/4"	- 16UNF	13	9,90	40,49	54	18,24	60	20	16	6,4	9	37	10,82		M8x30	5/16"x1"1/4	4075	0,28
414	1/2"	AFS40190J078	7/8"	- 14UN	13	12,30	40,49	54	18,24	60	20	16	6,8	9	37	13,69		M8x30	5/16"x1"1/4	4075	0,28
414	3/4"	AFS40290J	1"1/16	- 12UN	19	15,50	50,80	70	23,80	71	28	19	8,0	11	44	16,87		M10x40	3/8"x1"1/2	4100	0,69
414	1"	AFS40390J	1"5/16	- 12UN	25	21,50	57,15	79	27,76	85	34	21	8,0	13	51	23,19		M12x45	7/16"x1"3/4	4131	1,11
414	1"1/4	AFS40490J	1"5/8	- 12UN	32	27,50	66,68	93	31,75	96	38	25	9,3	15	57	29,13		M14x45	-	4150	1,45
414	1"1/4	AFS40490JL13	1"5/8	- 12UN	32	27,50	66,68	93	31,75	96	38	25	9,3	13,5	57	29,13		M12x45	1/2"x1"3/4	4150	1,45
414	1"1/2	AFS40590J	1"7/8	- 12UN	38	33,00	79,38	110	36,50	111	42	25	9,6	17	66	35,08		M16x55	5/8"x2"1/4	4187	2,75

DESIGNAZIONE PER ORDINE ***DESIGNATION FOR ORDER***	**Materiale / *Material***	
	S355	**AISI 316L**
Solo flangia *Only flange*	**AFS...90J**	**AFX...90J**
Flangia completa di viti metriche, grower e o-ring *Flange complete of metric screws, grower type washers and o-ring*	**AFS...90JM**	**AFX...90JM**
Flangia completa di viti unc, grower e o-ring *Flange complete of unc screws, grower type washers and o-ring*	**AFS...90JU**	**AFX...90JU**

NOTE / *NOTES*

set viti unc disponibili solo in acciaio al carbonio
unc screws set available only in carbon steel

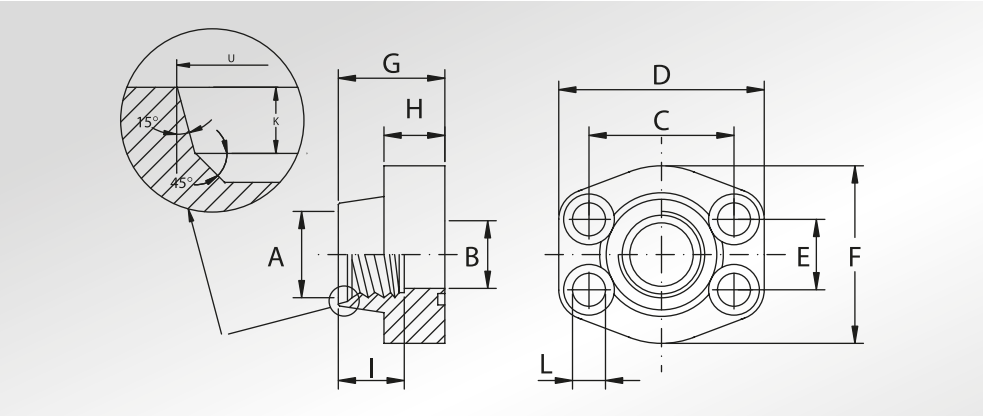

FLANGE FILETTATE "UN" CON FILETTO CILINDRICO CON SEDE O-RING

"UN" THREADED FLANGES WITH O-RING GROOVE PARALLEL THREAD

Pressione max di esercizio raccomandata Kg/cm²	Grandezza	Tipo	Dimensioni												Viti		Or tipo	Peso Kg
Maximum recommended working pressure Kg/cm²	*Size*	*Type*	*Dimensions*												*Screws*		*Or type*	*Weight Kg*
			A	B	C	D	E	F	G	H	I	L	U	K	Metric	Unc		
	SERIE 3000																	
345	1/2"	AFS080T	3/4" - 16UNF	13	38,10	57	17,48	46	36	16	17	9	20,6	2,5	M8x30	5/16"x1"1/4	4075	0,25
345	3/4"	AFS100T	1"1/16 - 12UN	19	47,63	65	22,23	50	36	18	23	11	29,2	3,3	M10x35	3/8"x1"1/2	4100	0,37
345	1"	AFS102T	1"5/16 - 12UN	25	52,37	70	26,19	55	38	18	23	11	35,5	3,3	M10x35	3/8"x1"1/2	4131	0,45
276	1"1/4	AFS104T	1"5/8 - 12UN	32	58,72	79	30,18	68	41	21	23	11,5	43,5	3,3	M10x40	7/16"x1"3/4	4150	0,66
207	1"1/2	AFS106T	1"7/8 - 12UN	38	69,85	93	35,71	78	45	25	23	13,5	49,8	3,3	M12x45	1/2"x1"3/4	4187	1,05
	SERIE 6000																	
414	1/2"	AFS401T	3/4" - 16UNF	13	40,49	57	18,24	46	36	16	17	9	20,6	2,5	M8x30	5/16"x1"1/4	4075	0,25
414	3/4"	AFS402T	1"1/16 - 12UN	19	50,80	71	23,80	55	35	21	23	11	29,2	3,3	M10x40	3/8"x1"1/2	4100	0,51
414	1"	AFS403T	1"5/16 - 12UN	25	57,15	81	27,76	65	42	25	23	13	35,5	3,3	M12x45	7/16"x1"3/4	4131	0,81
414	1"1/4	AFS404T	1"5/8 - 12UN	32	66,68	95	31,75	78	45	27	23	15	43,5	3,3	M14x45	-	4150	1,13
414	1"1/4	AFS404TL13	1"5/8 - 12UN	32	66,68	95	31,75	78	45	27	23	13,5	43,5	3,3	M12x45	1/2"x1"3/4	4150	1,13
414	1"1/2	AFS405T	1"7/8 - 12UN	38	79,38	112	36,50	94	50	30	23	17	49,8	3,3	M16x55	5/8"x2"1/4	4187	1,81

DESIGNAZIONE PER ORDINE *DESIGNATION FOR ORDER*	Materiale / *Material*	
	S355	**AISI 316L**
Solo flangia *Only flange*	**AFS...T**	**AFX...T**
Flangia completa di viti metriche, grower e o-ring *Flange complete of metric screws, grower type washers and o-ring*	**AFS...TM**	**AFX...TM**
Flangia completa di viti unc, grower e o-ring *Flange complete of unc screws, grower type washers and o-ring*	**AFS...TU**	**AFX...TU**

NOTE / *NOTES*

set viti unc disponibili solo in acciaio al carbonio
unc screws set available only in carbon steel

CONTROFLANGE FILETTATE “UN” CON FILETTO CILINDRICO CON SEDE O-RING

“UN” THREADED COUNTER-FLANGES WITH O-RING GROOVE PARALLEL THREAD

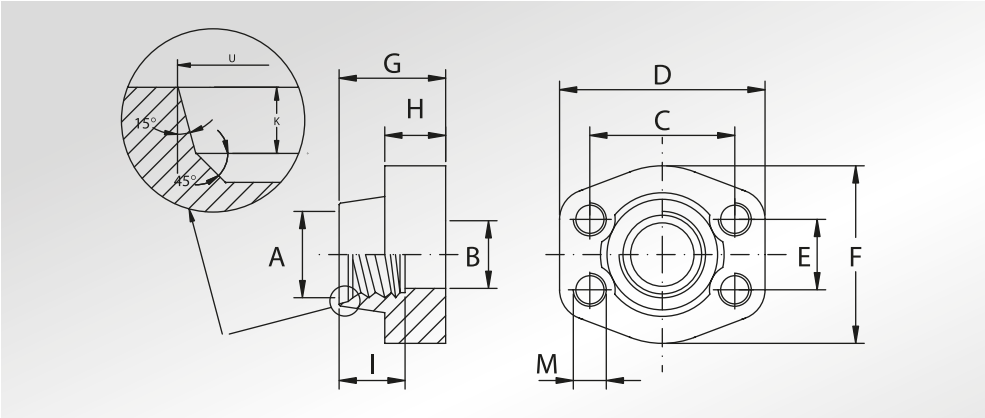

Pressione max di esercizio raccomandata Kg/cm²	Grandezza	Tipo	Dimensioni													Peso Kg
Maximum recommended working pressure Kg/cm²	*Size*	*Type*	*Dimensions*													*Weight Kg*
			A	B	C	D	E	F	G	H	I	U	K	M		
	SERIE 3000													Metric	Unc	
345	1/2”	GFS080T	3/4” - 16UNF	13	38,10	57	17,48	46	36	16	17	20,6	2,5	M8	5/16”	0,26
345	3/4”	GFS100T	1”1/16 - 12UN	19	47,63	65	22,23	50	36	18	23	29,2	3,3	M10	3/8”	0,41
345	1”	GFS102T	1”5/16 - 12UN	25	52,37	70	26,19	55	38	18	23	35,5	3,3	M10	3/8”	0,49
276	1”1/4	GFS104T	1”5/8 - 12UN	32	58,72	79	30,18	68	41	21	23	43,5	3,3	M10	7/16”	0,71
207	1”1/2	GFS106T	1”7/8 - 12UN	38	69,85	93	35,71	78	45	25	23	49,8	3,3	M12	1/2”	1,12
	SERIE 6000															
414	1/2”	GFS401T	3/4” - 16UNF	13	40,49	57	18,24	46	36	16	17	20,6	2,5	M8	5/16”	0,26
414	3/4”	GFS402T	1”1/16 - 12UN	19	50,80	71	23,80	55	35	21	23	29,2	3,3	M10	3/8”	0,55
414	1”	GFS403T	1”5/16 - 12UN	25	57,15	81	27,76	65	42	25	23	35,5	3,3	M12	7/16”	0,87
414	1”1/4	GFS404T	1”5/8 - 12UN	32	66,68	95	31,75	78	45	27	23	43,5	3,3	M14	1/2”	1,21
414	1”1/2	GFS405T	1”7/8 - 12UN	38	79,38	112	36,50	94	50	30	23	49,8	3,3	M16	5/8”	1,88

DESIGNAZIONE PER ORDINE ***DESIGNATION FOR ORDER***	**Materiale / *Material***	
	S355	**AISI 316L**
Controflangia con fori di fissaggio filettati metrici *Counter-flange with metric threaded fixing holes*	**GFS...T**	**GFX...T**
Controflangia con fori di fissaggio filettati unc *Counter-flange with unc threaded fixing holes*	**GFS...TU**	**GFX...TU**

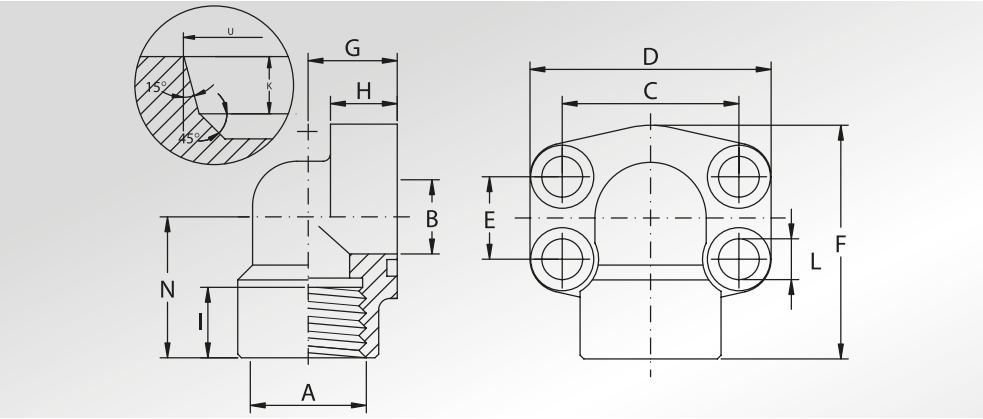

FLANGE A 90° FILETTATE "UN" CON FILETTO CILINDRICO CON SEDE O-RING

"UN" THREADED 90° FLANGES WITH O-RING GROOVE PARALLEL THREAD

Pressione max di esercizio raccomandata Kg/cm²	Grandezza	Tipo	Dimensioni													Viti		Or tipo	Peso Kg
Maximum recommended working pressure Kg/cm²	*Size*	*Type*	*Dimensions*													*Screws*		*Or type*	*Weight Kg*
			A	B	C	D	E	F	G	H	I	L	N	U	K	Metric	Unc		
	SERIE 3000																		
345	1/2"	AFS08090T	3/4" - 16 UNF	13	38,10	54	17,48	60	20	16	17	9	37	20,6	2,54	M8x30	5/16"x1"1/4	4075	0,28
345	3/4"	AFS10090T	1" 1/16 - 12 UN	19	47,63	65	22,23	63	24	18	23	11	38	29,2	3,3	M10x35	3/8"x1"1/2	4100	0,45
345	1"	AFS10290T	1" 5/16 - 12 UN	25	52,37	70	26,19	70	28	19	23	11	43	35,5	3,3	M10x35	3/8"x1"1/2	4131	0,56
276	1"1/4	AFS10490T	1" 5/8 - 12 UN	32	58,72	79	30,18	79	34	21	23	11,5	51	43,5	3,35	M10x40	7/16"x1"3/4	4150	0,89
207	1"1/2	AFS10690T	1" 7/8 - 12 UN	38	69,85	93	35,71	93	38	25	23	13,5	56,0	49,8	3,4	M12x45	1/2"x1"3/4	4187	1,18
	SERIE 6000																		
414	1/2"	AFS40190T	3/4" - 16 UNF	13	40,49	54	18,24	60	20	16	17	9	37	20,6	2,54	M8x30	5/16"x1"1/4	4075	0,28
414	3/4"	AFS40290T	1" 1/16 - 12 UN	19	50,80	70	23,80	70	28	19	23	11	43	29,2	3,3	M10x35	3/8"x1"1/2	4100	0,69
414	1"	AFS40390T	1" 5/16 - 12 UN	25	57,15	79	27,76	85	34	21	23	13	51	35,5	3,3	M12x45	7/16"x1"3/4	4131	1,11
414	1"1/4	AFS40490T	1" 5/8 - 12 UN	32	66,68	93	31,75	95	38	25	23	15	56	43,5	3,35	M14x45	-	4150	1,45
414	1"1/4	AFS40490TL13	1" 5/8 - 12 UN	32	66,68	93	31,75	95	38	25	23	13,5	56	43,5	3,35	M12x45	1/2"x1"3/4	4150	1,45
414	1"1/2	AFS40590T	1" 7/8 - 12 UN	38	79,38	110	36,50	110	42	25	23	17	65	49,8	3,4	M16x55	5/8"x2"1/4	4187	2,75

DESIGNAZIONE PER ORDINE ***DESIGNATION FOR ORDER***	**Materiale / *Material***	
	S355	**AISI 316L**
Solo flangia *Only flange*	**AFS...90T**	**AFX...90T**
Flangia completa di viti metriche, grower e o-ring *Flange complete of metric screws, grower type washers and o-ring*	**AFS...90TM**	**AFX...90TM**
Flangia completa di viti unc, grower e o-ring *Flange complete of unc screws, grower type washers and o-ring*	**AFS...90TU**	**AFX...90TU**

NOTE / *NOTES*

set viti unc disponibili solo in acciaio al carbonio
unc screws set available only in carbon steel

FLANGE A 90° A TENUTA CONICA A 60° FILETTATE GAS

90° FLANGES WITH 60° TAPERED SEAT AND BSP THREAD

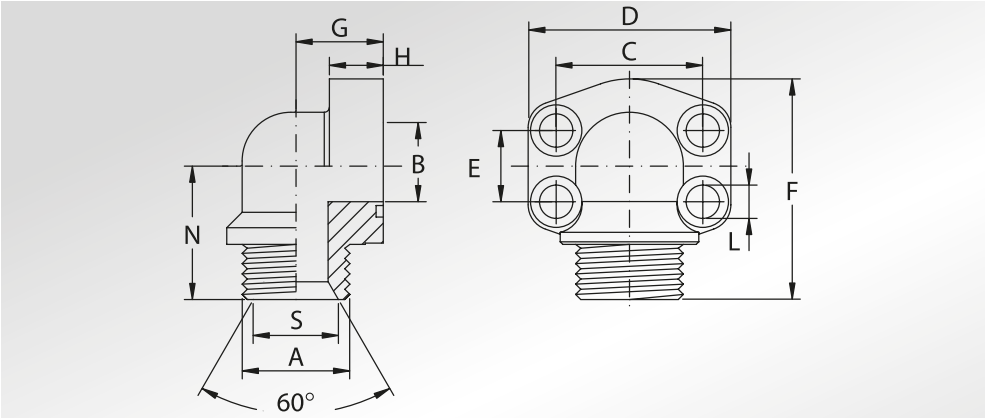

Pressione max di esercizio raccomandata Kg/cm²	Grandezza	Tipo	Dimensioni											Viti		Or tipo	Peso Kg
Maximum recommended working pressure Kg/cm²	*Size*	*Type*	*Dimensions*											*Screws*		*Or type*	*Weight Kg*
			A	B	C	D	E	F	G	H	L	N	S	Metric	Unc		
	SERIE 3000																
345	1/2"	AFS08090B	1/2" GAS	11,5 / 13	38,10	54	17,48	61	20	16	9	38	17,50	M8x30	5/16"x1"1/4	4075	0,25
345	1/2"	AFS08090B038	3/8" GAS	8,5 / 13	38,10	54	17,48	61	20	16	9	38	14,00	M8x30	5/16"x1"1/4	4075	0,25
345	3/4"	AFS10090B	3/4" GAS	17 / 19	47,63	65	22,23	64	24	18	11	39	22,90	M10x35	3/8"x1"1/2	4100	0,38
345	1"	AFS10290B	1" GAS	22 / 25	52,37	70	26,19	70	28	19	11	43	28,70	M10x35	3/8"x1"1/2	4131	0,49
276	1"1/4	AFS10490B	1"1/4 GAS	28,5 / 32	58,72	79	30,18	85	34	21	11,5	51	36,80	M10x35	7/16"x1"3/4	4150	0,77
207	1"1/2	AFS10690B	1"1/2 GAS	34 / 38	69,85	93	35,71	96	38	25	13,5	56	42,70	M12x35	1/2"x1"3/4	4187	1,10
	SERIE 6000																
414	1/2"	AFS40190B012	1/2" GAS	11,5 / 13	40,49	54	18,24	61	20	16	9	38	17,50	M8x30	5/16"x1"1/4	4075	0,28
414	1/2"	AFS40190B038	3/8" GAS	8,5 / 13	40,49	54	18,24	61	20	16	9	38	14,00	M8x30	5/16"x1"1/4	4075	0,28
414	3/4"	AFS40290B	3/4" GAS	17 / 19	50,80	70	23,80	70	28	19	11	43	22,90	M10x40	3/8"x1"1/2	4100	0,69
414	1"	AFS40390B	1" GAS	22 / 25	57,15	79	27,76	85	34	21	13	51	28,70	M12x45	7/16"x1"3/4	4131	1,11
414	1"1/4	AFS40490B	1"1/4 GAS	28,5 / 32	66,68	93	31,75	96	38	25	15	56	36,80	M14x45	-	4150	1,45
414	1"1/4	AFS40490BL13	1"1/4 GAS	28,5 / 32	66,68	93	31,75	96	38	25	13,5	56	36,80	M12x45	1/2"x1"3/4	4150	1,45
414	1"1/2	AFS40590B	1"1/2 GAS	34 / 38	79,38	110	36,50	110	42	25	17	65	42,70	M16x55	5/8"x2"1/4	4187	2,75

DESIGNAZIONE PER ORDINE ***DESIGNATION FOR ORDER***	**Materiale / *Material***	
	S355	**AISI 316L**
Solo flangia *Only flange*	**AFS...90B**	**AFX...90B**
Flangia completa di viti metriche, grower e o-ring *Flange complete of metric screws, grower type washers and o-ring*	**AFS...90BM**	**AFX...90BM**
Flangia completa di viti unc, grower e o-ring *Flange complete of unc screws, grower type washers and o-ring*	**AFS...90BU**	**AFX...90BU**

NOTE / *NOTES*

set viti unc disponibili solo in acciaio al carbonio
unc screws set available only in carbon steel

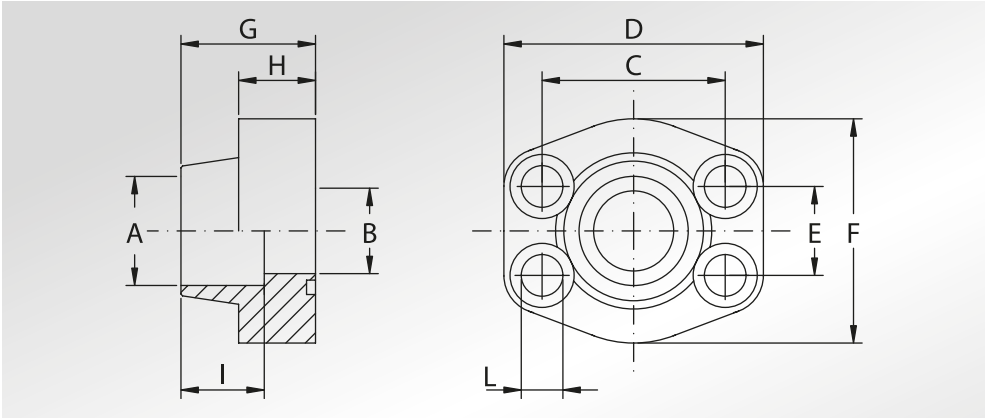

FLANGE A SALDARE DI TASCA

WELD IN FLANGES

Pressione max di esercizio raccomandata Kg/cm²	Grandezza	Tipo	Dimensioni										Viti		Or tipo	Peso Kg
Maximum recommended working pressure Kg/cm²	*Size*	*Type*	*Dimensions*										*Screws*		*Or type*	*Weight Kg*
			A	B	C	D	E	F	G	H	I	L	Metric	Unc		
	SERIE 3000															
345	1/2”	AFS080S	21,6	13	38,10	57	17,48	46	36	16	19	9	M8x30	5/16”x1”1/4	4075	0,25
345	1/2”	AFS080S038	17,5	13	38,10	57	17,48	46	36	16	19	9	M8x30	5/16”x1”1/4	4075	0,27
345	3/4”	AFS100S	27,2	19	47,63	65	22,23	50	36	18	19	11	M10x35	3/8”x1”1/2	4100	0,37
345	1”	AFS102S	34,0	25	52,37	70	26,19	55	38	18	19	11	M10x35	3/8”x1”1/2	4131	0,45
276	1”1/4	AFS104S	42,8	32	58,72	79	30,18	68	41	21	22	11,5	M10x40	7/16”x1”3/4	4150	0,66
207	1”1/2	AFS106S	48,6	38	69,85	93	35,71	78	45	25	24	13,5	M12x45	1/2”x1”3/4	4187	1,03
207	2”	AFS108S	61,0	51	77,77	102	42,88	90	45	25	26	13,5	M12x45	1/2”x1”3/4	4225	1,17
172	2”1/2	AFS110S	76,6	63	88,90	114	50,80	105	50	25	30	13,5	M12x45	1/2”x1”3/4	4275	1,53
138	3”	AFS112S	90,5	73	106,38	134	61,93	124	50	27	34	17,5	M16x50	5/8”x2”	4337	2,09
34	3”1/2	AFS114S	103,0	89	120,65	152	69,85	136	48	27	34	17,5	M16x50	5/8”x2”	4387	2,35
34	4”	AFS116S	115,5	99	130,18	162	77,77	146	48	27	34	17,5	M16x50	5/8”x2”	4437	2,70
34	5”	AFS118S	142,0	120	152,40	184	92,08	180	50	28	28	17,5	M16x55	5/8”x2”1/4	4537	3,60
	SERIE 6000															
414	1/2”	AFS401S012	21,6	13	40,49	57	18,24	46	36	16	19	9	M8x30	5/16”x1”1/4	4075	0,25
414	1/2”	AFS401S038	17,5	13	40,49	57	18,24	46	36	16	19	9	M8x30	5/16”x1”1/4	4075	0,27
414	3/4”	AFS402S	27,2	19	50,80	71	23,80	55	35	21	22	11	M10x40	3/8”x1”1/2	4100	0,51
414	1”	AFS403S	34,0	25	57,15	81	27,76	65	42	25	22	13	M12x45	7/16”x1”3/4	4131	0,80
375	1”1/4	AFS404S	42,8	32	66,68	95	31,75	78	45	27	25	15	M14x45	-	4150	1,13
375	1”1/4	AFS404SL13	42,8	32	66,68	95	31,75	78	45	27	25	13,5	M12x45	1/2”x1”3/4	4150	1,13
320	1”1/2	AFS405S	48,6	38	79,38	112	36,50	94	50	30	28	17	M16x55	5/8”x2”1/4	4187	1,86
250	2”	AFS406S	61,0	51	96,82	134	44,45	114	65	37	24	21	M20x70	3/4”x2”3/4	4225	3,30
230	2”1/2	AFS507S *	76,6	63	123,80	180	58,70	152	80	48	30	26	M24x80	7/8”x3”1/4	4275	7,00
200	3”	AFS508S *	90,5	73	152,40	208	71,40	178	90	58	30	31	M30x100	1”1/8x3”1/2	4337	11,2

La pressione di esercizio massima raccomandata si basa sulla flangia.
La massima pressione di lavoro del sistema è determinata dallo spessore e dal tipo di materiale del tubo utilizzato.

The maximum raccomanded working pressure is based on the flange.
The working pressure of the system is determined by the thickness and the steel quality of the pipe.

DESIGNAZIONE PER ORDINE ***DESIGNATION FOR ORDER***	**Materiale / *Material***	
	S355	**AISI 316L**
Solo flangia *Only flange*	**AFS...S**	**AFX...S**
Flangia completa di viti metriche, grower e o-ring *Flange complete of metric screws, grower type washers and o-ring*	**AFS...SM**	**AFX...SM**
Flangia completa di viti unc, grower e o-ring *Flange complete of unc screws, grower type washers and o-ring*	**AFS...SU**	**AFX...SU**

NOTE / *NOTES*

set viti unc disponibili solo in acciaio al carbonio
unc screws set available only in carbon steel

*set viti disponibili solo metriche in acciaio al carbonio
**screws set available only metric in carbon steel*

CONTROFLANGE A SALDARE DI TASCA

WELD IN COUNTER-FLANGES

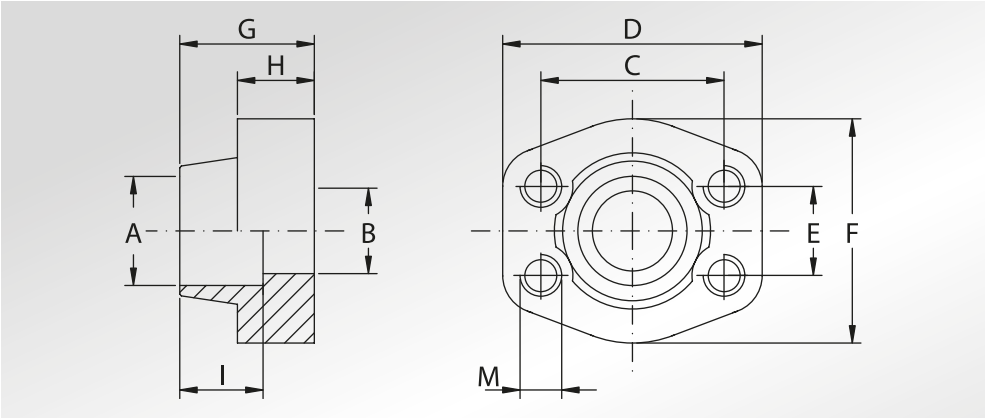

Pressione max di esercizio raccomandata Kg/cm²	Grandezza	Tipo	Dimensioni											Peso Kg
Maximum recommended working pressure Kg/cm²	*Size*	*Type*	*Dimensions*											*Weight Kg*
			A	B	C	D	E	F	G	H	I	M		
	SERIE 3000											Metric	Unc	
345	1/2”	GFS080S	21,6	13	38,10	57	17,48	46	36	16	19	M8	5/16”	0,25
345	1/2”	GFS080S038	17,5	13	38,10	57	17,48	46	36	16	19	M8	5/16”	0,28
345	3/4”	GFS100S	27,2	19	47,63	65	22,23	50	36	18	19	M10	3/8”	0,39
345	1”	GFS102S	34,0	25	52,37	70	26,19	55	38	18	19	M10	3/8”	0,46
276	1”1/4	GFS104S	42,8	32	58,72	79	30,18	68	41	21	22	M10	7/16”	0,71
207	1”1/2	GFS106S	48,6	38	69,85	93	35,71	78	45	25	24	M12	1/2”	1,11
207	2”	GFS108S	61,0	51	77,77	102	42,88	90	45	25	26	M12	1/2”	1,19
172	2”1/2	GFS110S	76,6	63	88,90	114	50,80	105	50	25	30	M12	1/2”	1,40
138	3”	GFS112S	90,5	73	106,38	134	61,93	124	50	27	34	M16	5/8”	2,15
34	3”1/2	GFS114S	103,0	89	120,65	152	69,85	136	48	27	34	M16	5/8”	2,40
34	4”	GFS116S	115,5	99	130,18	162	77,77	146	48	27	34	M16	5/8”	2,85
34	5”	GFS118S	142,0	120	152,40	184	92,08	180	50	28	28	M16	5/8”	3,70
	SERIE 6000													
414	1/2”	GFS401S012	21,6	13	40,49	57	18,24	46	36	16	19	M8	5/16”	0,26
414	1/2”	GFS401S038	17,5	13	40,49	57	18,24	46	36	16	19	M8	5/16”	0,29
414	3/4”	GFS402S	27,2	19	50,80	71	23,80	55	35	21	22	M10	3/8”	0,50
414	1”	GFS403S	34,0	25	57,15	81	27,76	65	42	25	22	M12	7/16”	0,76
375	1”1/4	GFS404S	42,8	32	66,68	95	31,75	78	45	27	25	M14	1/2”	1,20
320	1”1/2	GFS405S	48,6	38	79,38	112	36,50	94	50	30	28	M16	5/8”	1,94
250	2”	GFS406S	61,0	51	96,82	134	44,45	114	65	37	24	M20	3/4”	3,42
230	2”1/2	GFS507S	76,6	63	123,80	180	58,70	152	80	48	30	M24	7/8”	7,25
200	3”	GFS508S	90,5	73	152,40	208	71,40	178	90	58	30	M30	1”1/8	11,8

La pressione di esercizio massima raccomandata si basa sulla flangia.
La massima pressione di lavoro del sistema è determinata dallo spessore e dal tipo di materiale del tubo utilizzato.

The maximum raccomanded working pressure is based on the flange.
The working pressure of the system is determined by the thickness and the steel quality of the pipe.

DESIGNAZIONE PER ORDINE ***DESIGNATION FOR ORDER***	**Materiale / *Material***	
	S355	**AISI 316L**
Controflangia con fori di fissaggio filettati metrici *Counter-flange with metric threaded fixing holes*	**GFS...S**	**GFX...S**
Controflangia con fori di fissaggio filettati unc *Counter-flange with unc threaded fixing holes*	**GFS...SU**	**GFX...SU**

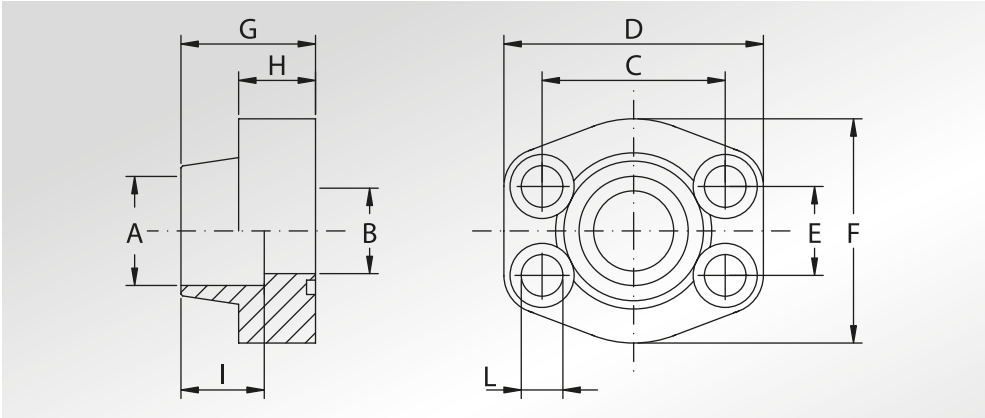

FLANGE A SALDARE DI TASCA TUBO METRICO

METRIC PIPE WELD IN FLANGES

Pressione max di esercizio raccomandata Kg/cm²	Grandezza	Tipo	Dimensioni										Viti		Or tipo	Peso Kg
Maximum recommended working pressure Kg/cm²	*Size*	*Type*	*Dimensions*										*Screws*		*Or type*	*Weight Kg*
			A	B	C	D	E	F	G	H	I	L	Metric	Unc		
	SERIE 3000															
345	1/2"	AFS080SA20	20,3	13	38,10	57	17,48	46	36	16	19	9	M8x30	5/16"x1"1/4	4075	0,25
345	3/4"	AFS100SA25	25,3	19	47,63	65	22,23	50	36	18	19	11	M10x35	3/8"x1"1/2	4100	0,39
345	1"	AFS102SA30	30,3	25	52,37	70	26,19	55	38	18	19	11	M10x35	3/8"x1"1/2	4131	0,46
276	1"1/4	AFS104SA38	38,3	32	58,72	79	30,18	68	41	21	22	11,5	M10x40	7/16"x1"3/4	4150	0,66
207	1"1/2	AFS106SA50	50,5	38	69,85	93	35,71	78	45	25	24	13,5	M12x45	1/2"x1"3/4	4187	1,05
	SERIE 6000															
414	1/2"	AFS401SA20	20,3	13	40,49	57	18,24	46	36	16	19	9	M8x30	5/16"x1"1/4	4075	0,25
414	3/4"	AFS402SA25	25,3	19	50,80	71	23,80	55	35	21	22	11	M10x40	3/8"x1"1/2	4100	0,50
414	1"	AFS403SA30	30,3	25	57,15	81	27,76	65	42	25	22	13	M12x45	7/16"x1"3/4	4131	0,76
276	1"1/4	AFS404SA38	38,3	32	66,68	95	31,75	78	45	27	25	15	M14x45	-	4150	1,20
276	1"1/4	AFS404SA38L13	38,3	32	66,68	95	31,75	78	45	27	25	13,5	M12x45	1/2"x1"3/4	4150	1,20
320	1"1/2	AFS405SA50	50,5	38	79,38	112	36,50	94	50	30	28	17	M16x55	5/8"x2"1/4	4187	1,90

La pressione di esercizio massima raccomandata si basa sulla flangia.
La massima pressione di lavoro del sistema è determinata dallo spessore e dal tipo di materiale del tubo utilizzato.

The maximum raccomanded working pressure is based on the flange.
The working pressure of the system is determined by the thickness and the steel quality of the pipe.

DESIGNAZIONE PER ORDINE *DESIGNATION FOR ORDER*	Materiale / *Material*	
	S355	**AISI 316L**
Solo flangia *Only flange*	**AFS...SA**	**AFX...SA**
Flangia completa di viti metriche, grower e o-ring *Flange complete of metric screws, grower type washers and o-ring*	**AFS...SMA**	**AFX...SMA**
Flangia completa di viti unc, grower e o-ring *Flange complete of unc screws, grower type washers and o-ring*	**AFS...SUA**	**AFX...SUA**

NOTE / *NOTES*

set viti unc disponibili solo in acciaio al carbonio
unc screws set available only in carbon steel

CONTROFLANGE A SALDARE DI TASCA TUBO METRICO

METRIC PIPE WELD IN COUNTER-FLANGES

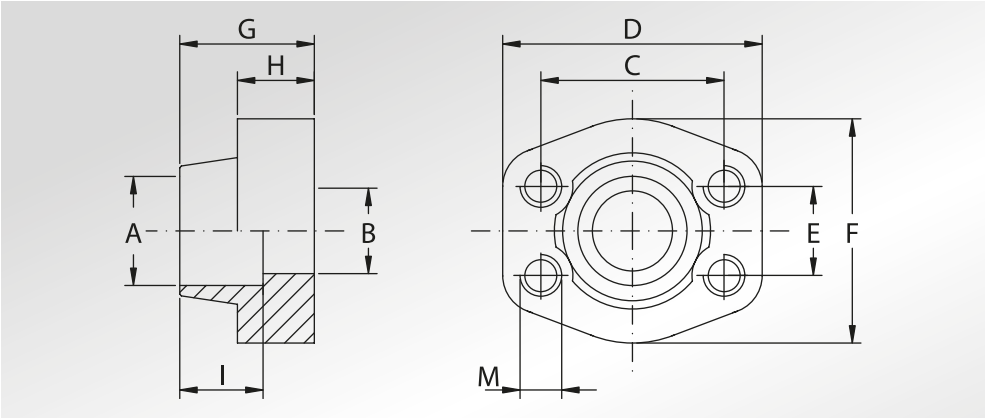

Pressione max di esercizio raccomandata Kg/cm²	Grandezza	Tipo	Dimensioni											Peso Kg
Maximum recommended working pressure Kg/cm²	*Size*	*Type*	*Dimensions*											*Weight Kg*
			A	B	C	D	E	F	G	H	I	M		
	SERIE 3000											Metric	Unc	
345	1/2”	GFS080SA20	20,3	13	38,10	57	17,48	46	36	16	19	M8	5/16”	0,26
345	3/4”	GFS100SA25	25,3	19	47,63	65	22,23	50	36	18	19	M10	3/8”	0,43
345	1”	GFS102SA30	30,3	25	52,37	70	26,19	55	38	18	19	M10	3/8”	0,50
276	1”1/4	GFS104SA38	38,3	32	58,72	79	30,18	68	41	21	22	M10	7/16”	0,71
207	1”1/2	GFS106SA50	50,5	38	69,85	93	35,71	78	45	25	24	M12	1/2”	1,12
	SERIE 6000													
414	1/2”	GFS401SA20	20,3	13	40,49	57	18,24	46	36	16	19	M8	5/16”	0,26
414	3/4”	GFS402SA25	25,3	19	50,80	71	23,80	55	35	21	22	M10	3/8”	0,54
414	1”	GFS403SA30	30,3	25	57,15	81	27,76	65	42	25	22	M12	7/16”	0,82
276	1”1/4	GFS404SA38	38,3	32	66,68	95	31,75	78	45	27	25	M14	1/2”	1,28
320	1”1/2	GFS405SA50	50,5	38	79,38	112	36,50	94	50	30	28	M16	5/8”	1,94

La pressione di esercizio massima raccomandata si basa sulla flangia.
La massima pressione di lavoro del sistema è determinata dallo spessore e dal tipo di materiale del tubo utilizzato.

The maximum raccomanded working pressure is based on the flange.
The working pressure of the system is determined by the thickness and the steel quality of the pipe.

DESIGNAZIONE PER ORDINE *DESIGNATION FOR ORDER*	**Materiale / *Material***	
	S355	**AISI 316L**
Controflangia con fori di fissaggio filettati metrici *Counter-flange with metric threaded fixing holes*	**GFS...SA**	**GFX...SA**
Controflangia con fori di fissaggio filettati unc *Counter-flange with unc threaded fixing holes*	**GFS...SAU**	**GFX...SAU**

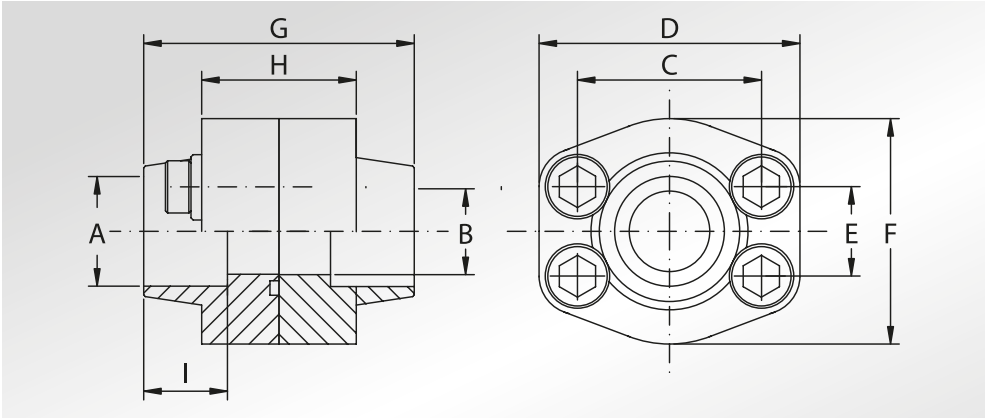

DOPPIE FLANGE A SALDARE DI TASCA

WELD IN DOUBLE FLANGES

Pressione max di esercizio raccomandata Kg/cm²	Grandezza	Tipo	Dimensioni									Viti		Or tipo	Peso Kg
Maximum recommended working pressure Kg/cm²	*Size*	*Type*	*Dimensions*									*Screws*		*Or type*	*Weight Kg*
			A	B	C	D	E	F	G	H	I	Metric	Unc		
	SERIE 3000														
345	1/2”	DFS080S	21,6	13	38,10	57	17,48	46	72	32	19	M8x30	5/16”x1”1/4	4075	0,56
345	1/2”	DFS080S038	17,5	13	38,10	57	17,48	46	72	32	19	M8x30	5/16”x1”1/4	4075	0,61
345	3/4”	DFS100S	27,2	19	47,63	65	22,23	50	72	36	19	M10x35	3/8”x1”1/2	4100	0,88
345	1”	DFS102S	34,0	25	52,37	70	26,19	55	76	36	19	M10x35	3/8”x1”1/2	4131	1,03
276	1”1/4	DFS104S	42,8	32	58,72	79	30,18	68	82	42	22	M10x40	7/16”x1”3/4	4150	1,50
207	1”1/2	DFS106S	48,6	38	69,85	93	35,71	78	90	50	24	M12x45	1/2”x1”3/4	4187	2,37
207	2”	DFS108S	61,0	51	77,77	102	42,88	90	90	50	26	M12x45	1/2”x1”3/4	4225	2,56
172	2”1/2	DFS110S	76,6	63	88,90	114	50,80	105	100	50	30	M12x45	1/2”x1”3/4	4275	3,13
138	3”	DFS112S	90,5	73	106,38	134	61,93	124	100	54	34	M16x50	5/8”x2”	4337	4,67
34	3”1/2	DFS114S	103,0	89	120,65	152	69,85	136	96	54	34	M16x50	5/8”x2”	4387	5,18
34	4”	DFS116S	115,5	99	130,18	162	77,77	146	96	54	34	M16x50	5/8”x2”	4437	5,98
34	5”	DFS118S	142,0	120	152,40	184	92,08	180	100	56	28	M16x55	5/8”x2”1/4	4537	7,80
	SERIE 6000														
414	1/2”	DFS401S012	21,6	13	40,49	57	18,24	46	72	32	19	M8x30	5/16”x1”1/4	4075	0,57
414	1/2”	DFS401S038	17,5	13	40,49	57	18,24	46	72	32	19	M8x30	5/16”x1”1/4	4075	0,62
414	3/4”	DFS402S	27,2	19	50,80	71	23,80	55	70	42	22	M10x40	3/8”x1”1/2	4100	1,14
414	1”	DFS403S	34,0	25	57,15	81	27,76	65	84	50	22	M12x45	7/16”x1”3/4	4131	1,76
414	1”1/4	DFS404S	42,8	32	66,68	95	31,75	78	90	54	25	M14x45	-	4150	2,62
375	1”1/4	DFS404SL13	42,8	32	66,68	95	31,75	78	90	54	25	M12x45	1/2”x1”3/4	4150	2,62
320	1”1/2	DFS405S	48,6	38	79,38	112	36,50	94	100	60	28	M16x55	5/8”x2”1/4	4187	4,23
250	2”	DFS406S	61,0	51	96,82	134	44,45	114	130	74	24	M20x70	3/4”x2”3/4	4225	7,63
230	2”1/2	DFS507S *	76,6	63	123,80	180	58,70	152	160	96	30	M24x80	7/8”x3”1/4	4275	15,85
200	3”	DFS508S *	90,5	73	152,40	208	71,40	178	180	116	30	M30x100	1”1/8x3”1/2	4337	26,2

La pressione di esercizio massima raccomandata si basa sulla flangia.
La massima pressione di lavoro del sistema è determinata dallo spessore e dal tipo di materiale del tubo utilizzato.

The maximum raccomanded working pressure is based on the flange.
The working pressure of the system is determined by the thickness and the steel quality of the pipe.

DESIGNAZIONE PER ORDINE ***DESIGNATION FOR ORDER***	**Materiale / *Material***	
	S355	**AISI 316L**
Flangia + contoflangia + set viti metriche *Flange + counter-flange + metric screws set*	**DFS...SM**	**DFX...SM**
Flangia + contoflangia + set viti unc *Flange + counter-flange + unc screws set*	**DFS...SU**	**DFX...SU**

NOTE / *NOTES*

set viti unc disponibili solo in acciaio al carbonio
unc screws set available only in carbon steel

*set viti disponibili solo metriche in acciaio al carbonio
**screws set available only metric in carbon steel*

DOPPIE FLANGE FILETTATE GAS E A SALDARE DI TASCA

BSP THREADED AND WELD IN DOUBLE FLANGES

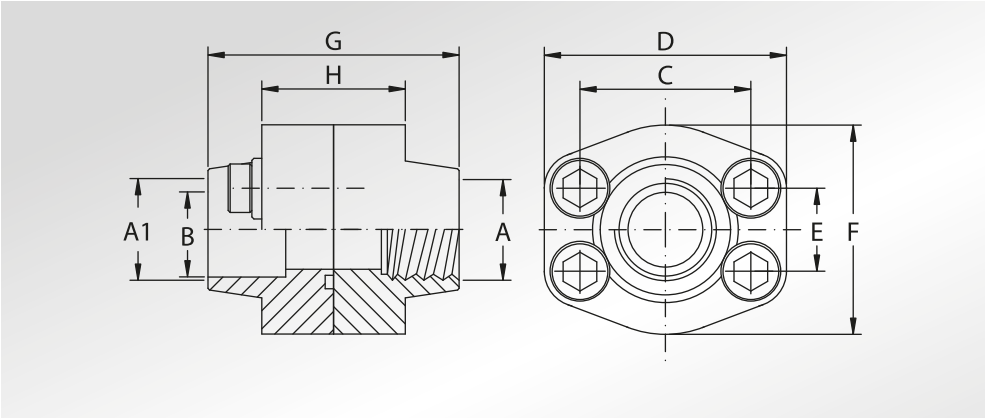

Pressione max di esercizio raccomandata Kg/cm²	Grandezza	Tipo	Dimensioni									Viti		Or tipo	Peso Kg
Maximum recommended working pressure Kg/cm²	*Size*	*Type*	*Dimensions*									*Screws*		*Or type*	*Weight Kg*
			A	A1	B	C	D	E	F	G	H	Metric	Unc		
	SERIE 3000														
345	1/2”	DFS080F	1/2” GAS	21,6	13	38,10	57	17,48	46	72	32	M8x30	5/16”x1”1/4	4075	0,57
345	1/2”	DFS080F038	3/8” GAS	17,5	13	38,10	57	17,48	46	72	32	M8x30	5/16”x1”1/4	4075	0,61
345	3/4”	DFS100F	3/4” GAS	27,2	19	47,63	65	22,23	50	72	36	M10x35	3/8”x1”1/2	4100	0,90
345	1”	DFS102F	1” GAS	34,0	25	52,37	70	26,19	55	76	36	M10x35	3/8”x1”1/2	4131	1,06
276	1”1/4	DFS104F	1”1/4 GAS	42,8	32	58,72	79	30,18	68	82	42	M10x40	7/16”x1”3/4	4150	1,50
207	1”1/2	DFS106F	1”1/2 GAS	48,6	38	69,85	93	35,71	78	90	50	M12x45	1/2”x1”3/4	4187	2,36
207	2”	DFS108F	2” GAS	61,0	51	77,77	102	42,88	90	90	50	M12x45	1/2”x1”3/4	4225	2,61
172	2”1/2	DFS110F	2”1/2 GAS	76,6	63	88,90	114	50,80	105	100	50	M12x45	1/2”x1”3/4	4275	3,40
138	3”	DFS112F	3” GAS	90,5	73	106,38	134	61,93	124	100	54	M16x50	5/8”x2”	4337	4,89
34	3”1/2	DFS114F	3”1/2 GAS	103,0	89	120,65	152	69,85	136	96	54	M16x50	5/8”x2”	4387	5,29
34	4”	DFS116F	4” GAS	115,5	99	130,18	162	77,77	146	96	54	M16x50	5/8”x2”	4437	6,00
34	5”	DFS118F	5” GAS	142,0	120	152,40	184	92,08	180	100	56	M16x55	5/8”x2”1/4	4537	12,12
	SERIE 6000														
414	1/2”	DFS401F012	1/2” GAS	21,6	13	40,49	57	18,24	46	72	32	M8x30	5/16”x1”1/4	4075	0,57
414	1/2”	DFS401F038	3/8” GAS	17,5	13	40,49	57	18,24	46	72	32	M8x30	5/16”x1”1/4	4075	0,62
414	3/4”	DFS402F	3/4” GAS	27,2	19	50,80	71	23,80	55	70	42	M10x40	3/8”x1”1/2	4100	1,19
414	1”	DFS403F	1” GAS	34,0	25	57,15	81	27,76	65	84	50	M12x45	7/16”x1”3/4	4131	1,88
414	1”1/4	DFS404F	1”1/4 GAS	42,8	32	66,68	95	31,75	78	90	54	M14x45	-	4150	2,63
375	1”1/4	DFS404FL13	1”1/4 GAS	42,8	32	66,68	95	31,75	78	90	54	M12x45	1/2”x1”3/4	4150	2,63
320	1”1/2	DFS405F	1”1/2 GAS	48,6	38	79,38	112	36,50	94	100	60	M16x55	5/8”x2”1/4	4187	4,19
250	2”	DFS406F	2” GAS	61,0	51	96,82	134	44,45	114	130	74	M20x70	3/4”x2”3/4	4225	7,64
230	2”1/2	DFS507F *	2”1/2 GAS	76,6	63	123,80	180	58,70	152	160	96	M24x80	7/8”x3”1/4	4275	15,85
200	3”	DFS508F *	3” GAS	90,5	73	152,40	208	71,40	178	180	116	M30x100	1”1/8x3”1/2	4337	26,2

La pressione di esercizio massima raccomandata si basa sulla flangia.
La massima pressione di lavoro del sistema è determinata dallo spessore e dal tipo di materiale del tubo utilizzato.

The maximum raccomanded working pressure is based on the flange.
The working pressure of the system is determined by the thickness and the steel quality of the pipe.

DESIGNAZIONE PER ORDINE ***DESIGNATION FOR ORDER***	**Materiale / *Material***	
	S355	**AISI 316L**
Flangia a saldare di tasca + controflangia filettata gas + *set viti metriche* *Weld in flange + BSP threaded counter-flange + metric screws set*	**DFS...FM**	**DFX...FM**
Flangia a saldare di tasca + controflangia filettata gas + set viti unc Weld in flange + BSP threaded counter-flange + unc screws set	**DFS...FU**	**DFX...FU**

NOTE / *NOTES*

set viti unc disponibili solo in acciaio al carbonio
unc screws set available only in carbon steel

*set viti disponibili solo metriche in acciaio al carbonio
**screws set available only metric in carbon steel*

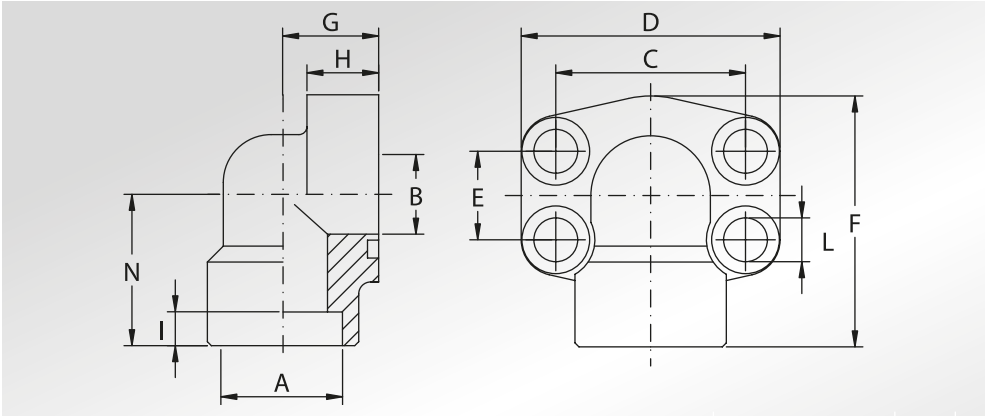

FLANGE A 90° A SALDARE DI TASCA

WELD IN 90° FLANGES

Pressione max di esercizio raccomandata Kg/cm²	Grandezza	Tipo	Dimensioni											Viti		Or tipo	Peso Kg
Maximum recommended working pressure Kg/cm²	*Size*	*Type*	*Dimensions*											*Screws*		*Or type*	*Weight Kg*
			A	B	C	D	E	F	G	H	I	L	N	Metric	Unc		
	SERIE 3000																
345	1/2"	AFS08090S	21,6	13	38,10	54	17,48	60	20	16	10	9	37	M8x30	5/16"x1"1/4	4075	0,28
345	1/2"	AFS08090S038	17,5	13	38,10	54	17,48	60	20	16	10	9	37	M8x30	5/16"x1"1/4	4075	0,29
345	3/4"	AFS10090S	27,2	19	47,63	65	22,23	63	24	18	10	11	38	M10x35	3/8"x1"1/2	4100	0,45
345	1"	AFS10290S	34,0	25	52,37	70	26,19	70	28	19	12	11	43	M10x35	3/8"x1"1/2	4131	0,56
276	1"1/4	AFS10490S	42,8	32	58,72	79	30,18	85	34	21	14	11,5	51	M10x40	7/16"x1"3/4	4150	0,89
207	1"1/2	AFS10690S	48,6	38	69,85	93	35,71	95	38	25	16	13,5	56	M12x45	1/2"x1"3/4	4187	1,18
207	2"	AFS10890S	61,0	51	77,77	110	42,88	110	42	25	18	13,5	65	M12x45	1/2"x1"3/4	4225	2,06
	SERIE 6000																
414	1/2"	AFS40190S012	21,6	13	40,49	54	18,24	60	20	16	10	9	37	M8x30	5/16"x1"1/4	4075	0,28
414	1/2"	AFS40190S038	17,5	13	40,49	54	18,24	60	20	16	10	9	37	M8x30	5/16"x1"1/4	4075	0,29
414	3/4"	AFS40290S	27,2	19	50,80	70	23,80	70	28	19	12	11	43	M10x40	3/8"x1"1/2	4100	0,69
414	1"	AFS40390S	34,0	25	57,15	79	27,76	85	34	21	14	13	51	M12x45	7/16"x1"3/4	4131	1,11
375	1"1/4	AFS40490S	42,8	32	66,68	93	31,75	95	38	25	16	15	56	M14x45	-	4150	1,45
375	1"1/4	AFS40490SL13	42,8	32	66,68	93	31,75	95	38	25	16	13,5	56	M12x45	1/2"x1"3/4	4150	1,45
320	1"1/2	AFS40590S	48,6	38	79,38	110	36,50	110	42	25	18	17	65	M16x55	5/8"x2"1/4	4187	2,75
250	2"	AFS40690S	61,0	51	96,82	134	44,45	132	45	35	25	21	75	M20x70	3/4"x2"3/4	4225	3,85

La pressione di esercizio massima raccomandata si basa sulla flangia.
La massima pressione di lavoro del sistema è determinata dallo spessore e dal tipo di materiale del tubo utilizzato.

The maximum raccomanded working pressure is based on the flange.
The working pressure of the system is determined by the thickness and the steel quality of the pipe.

DESIGNAZIONE PER ORDINE ***DESIGNATION FOR ORDER***	**Materiale / *Material***	
	S355	**AISI 316L**
Solo flangia *Only flange*	**AFS...90S**	**AFX...90S**
Flangia completa di viti metriche, grower e o-ring *Flange complete of metric screws, grower type washers and o-ring*	**AFS...90SM**	**AFX...90SM**
Flangia completa di viti unc, grower e o-ring *Flange complete of unc screws, grower type washers and o-ring*	**AFS...90SU**	**AFX...90SU**

NOTE / *NOTES*

set viti unc disponibili solo in acciaio al carbonio
unc screws set available only in carbon steel

FLANGE A 90° A SALDARE DI TASCA TUBO METRICO

METRIC PIPE WELD IN 90° FLANGES

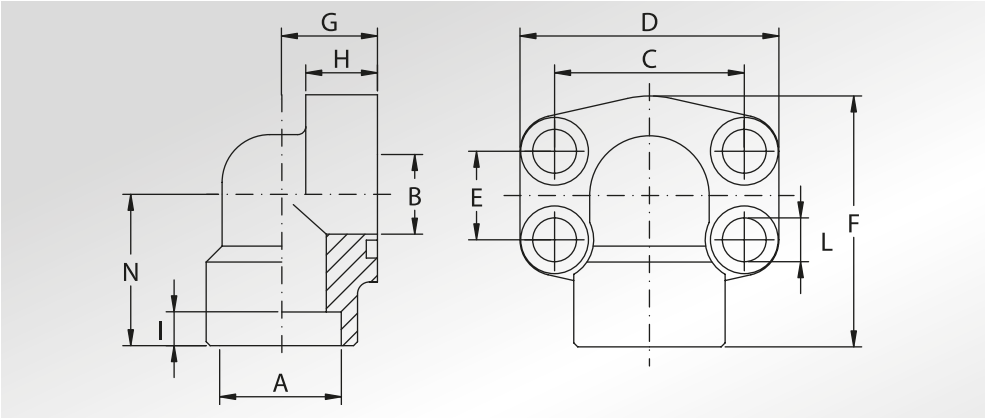

Pressione max di esercizio raccomandata Kg/cm²	Grandezza	Tipo	Dimensioni											Viti		Or tipo	Peso Kg
Maximum recommended working pressure Kg/cm²	*Size*	*Type*	*Dimensions*											*Screws*		*Or type*	*Weight Kg*
			A	B	C	D	E	F	G	H	I	L	N	Metric	Unc		
	SERIE 3000																
345	1/2"	AFS08090SA20	20,3	13	38,10	54	17,48	60	20	16	10	9	37	M8x30	5/16"x1"1/4	4075	0,28
345	3/4"	AFS10090SA25	25,3	19	47,63	65	22,23	63	24	18	10	11	38	M10x35	3/8"x1"1/2	4100	0,45
345	1"	AFS10290SA30	30,3	25	52,37	70	26,19	70	28	19	12	11	43	M10x35	3/8"x1"1/2	4131	0,56
276	1"1/4	AFS10490SA38	38,3	32	58,72	79	30,18	85	34	21	14	11,5	51	M10x40	7/16"x1"3/4	4150	0,89
207	1"1/2	AFS10690SA50	50,5	38	69,85	93	35,71	95	38	25	16	13,5	56	M12x45	1/2"x1"3/4	4187	1,18
	SERIE 6000																
414	1/2"	AFS40190SA20	20,3	13	40,49	54	18,24	60	20	16	10	9	37	M8x30	5/16"x1"1/4	4075	0,28
414	3/4"	AFS40290SA25	25,3	19	50,80	70	23,80	70	28	19	12	11	43	M10x40	3/8"x1"1/2	4100	0,69
414	1"	AFS40390SA30	30,3	25	57,15	79	27,76	85	34	21	14	13	51	M12x45	7/16"x1"3/4	4131	1,11
276	1"1/4	AFS40490SA38	38,3	32	66,68	93	31,75	95	38	25	16	15	56	M14x45	-	4150	1,45
276	1"1/4	AFS40490SA38L13	38,3	32	66,68	93	31,75	95	38	25	16	13,5	56	M12x45	1/2"x1"3/4	4150	1,45
320	1"1/2	AFS40590SA50	50,5	38	79,38	110	36,50	110	42	25	18	17	65	M16x55	5/8"x2"1/4	4187	2,75

La pressione di esercizio massima raccomandata si basa sulla flangia.
La massima pressione di lavoro del sistema è determinata dallo spessore e dal tipo di materiale del tubo utilizzato.

The maximum raccomanded working pressure is based on the flange.
The working pressure of the system is determined by the thickness and the steel quality of the pipe.

DESIGNAZIONE PER ORDINE ***DESIGNATION FOR ORDER***	**Materiale / *Material***	
	S355	**AISI 316L**
Solo flangia *Only flange*	**AFS...90SA**	**AFX...90SA**
Flangia completa di viti metriche, grower e o-ring *Flange complete of metric screws, grower type washers and o-ring*	**AFS...90SA...M**	**AFX...90SA...M**
Flangia completa di viti unc, grower e o-ring *Flange complete of unc screws, grower type washers and o-ring*	**AFS...90SA...U**	**AFX...90SA...U**

NOTE / *NOTES*

set viti unc disponibili solo in acciaio al carbonio
unc screws set available only in carbon steel

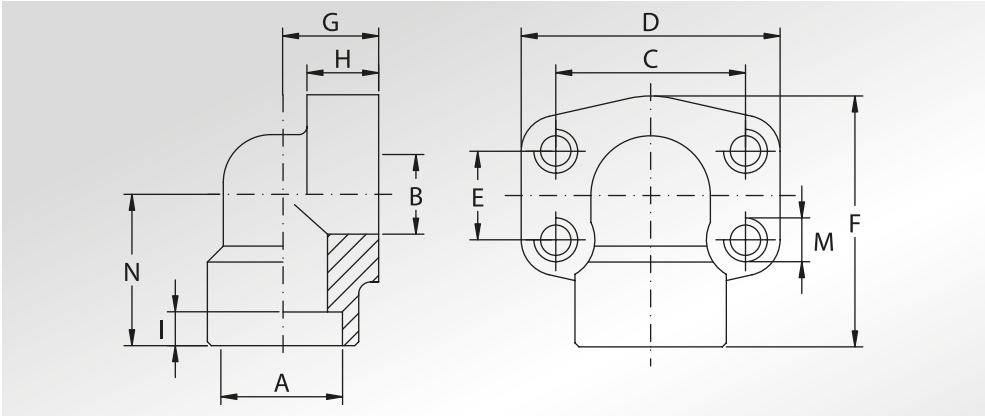

CONTROFLANGE A 90° A SALDARE DI TASCA

WELD IN 90° COUNTER- FLANGES

Pressione max di esercizio raccomandata Kg/cm²	Grandezza	Tipo	Dimensioni												Peso Kg
Maximum recommended working pressure Kg/cm²	*Size*	*Type*	*Dimensions*												*Weight Kg*
			A	B	C	D	E	F	G	H	I	N	M		
	SERIE 3000												Metric	Unc	
345	1/2"	GFS08090S	21,6	13	38,10	54	17,48	60	20	16	10	37	M8	5/16"	0,28
345	1/2"	GFS08090S038	17,5	13	38,10	54	17,48	60	20	16	10	37	M8	5/16"	0,29
345	3/4"	GFS10090S	27,2	19	47,63	65	22,23	63	24	18	10	38	M10	3/8"	0,45
345	1"	GFS10290S	34,0	25	52,37	70	26,19	70	28	19	12	43	M10	3/8"	0,56
276	1"1/4	GFS10490S	42,8	32	58,72	79	30,18	85	34	21	14	51	M10	7/16"	0,89
207	1"1/2	GFS10690S	48,6	38	69,85	93	35,71	95	38	25	16	56	M12	1/2"	1,18
207	2"	GFS10890S	61,0	51	77,77	110	42,88	110	42	25	18	65	M12	1/2"	2,06
	SERIE 6000														
414	1/2"	GFS40190S012	21,6	13	40,49	54	18,24	60	20	16	10	37	M8	5/16"	0,28
414	1/2"	GFS40190S038	17,5	13	40,49	54	18,24	60	20	16	10	37	M8	5/16"	0,29
414	3/4"	GFS40290S	27,2	19	50,80	70	23,80	70	28	19	12	43	M10	3/8"	0,69
414	1"	GFS40390S	34,0	25	57,15	79	27,76	85	34	21	14	51	M12	7/16"	1,11
375	1"1/4	GFS40490S	42,8	32	66,68	93	31,75	95	38	25	16	56	M14	1/2"	1,45
320	1"1/2	GFS40590S	48,6	38	79,38	110	36,50	110	42	25	18	65	M16	5/8"	2,75
250	2"	GFS40690S	61,0	51	96,82	134	44,45	132	45	35	25	75	M20	3/4"	3,85

La pressione di esercizio massima raccomandata si basa sulla flangia.
La massima pressione di lavoro del sistema è determinata dallo spessore e dal tipo di materiale del tubo utilizzato.

The maximum raccomanded working pressure is based on the flange.
The working pressure of the system is determined by the thickness and the steel quality of the pipe.

DESIGNAZIONE PER ORDINE *DESIGNATION FOR ORDER*	**Materiale / *Material***	
	S355	**AISI 316L**
Controflangia con fori di fissaggio filettati metrici *Counter-flange with metric threaded fixing holes*	**GFS...90S**	**GFX...90S**
Controflangia con fori di fissaggio filettati UNC *Counter-flange with UNC threaded fixing holes*	**GFS...90SU**	**GFX...90SU**

FLANGE A 90° A SALDARE DI TASCA

WELD IN 90° FLANGES

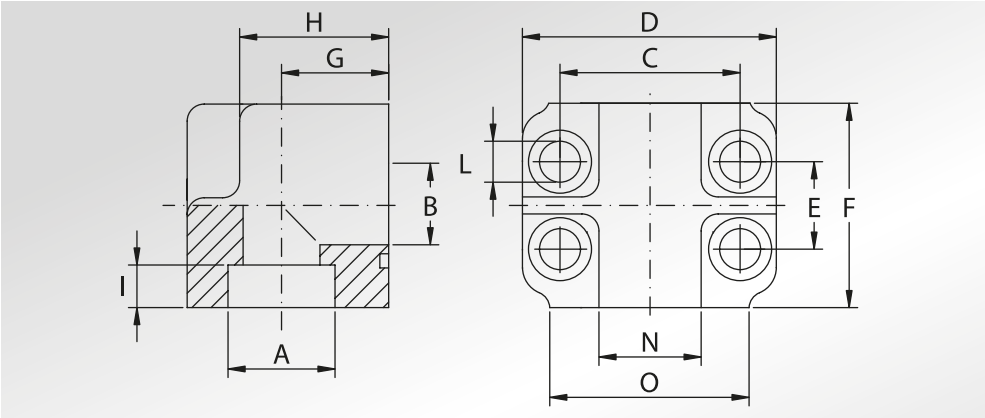

Pressione max di esercizio raccomandata Kg/cm²	Grandezza	Tipo	Dimensioni												Viti	Or tipo	Peso Kg
Maximum recommended working pressure Kg/cm²	*Size*	*Type*	*Dimensions*												*Screws*	*Or type*	*Weight Kg*
			A	B	C	D	E	F	G	H	I	L	N	O	*Metric*		
	SERIE 3000																
345	3/4"	AFS20090S	27,2	19	47,63	66	22,23	46	19	27	5	11	28	48	M10x45	4100	0,52
345	1"	AFS20290S	34,0	25	52,37	71	26,19	55	22	34	6	11	32	50	M10x50	4131	0,87
276	1"1/4	AFS20490S	42,8	32	58,72	81	30,18	65	27	42	7	11,5	35	60	M10x60	4150	1,35
207	1"1/2	AFS20690S	48,6	38	69,85	95	35,71	75	32	50	8	13,5	42	70	M12x70	4187	2,15
207	2"	AFS20890S	61,0	51	77,77	112	42,88	90	40	63	10	13,5	50	80	M12x80	4225	3,70
172	2"1/2	AFS21090S *	76,6	63	88,90	120	50,80	118	53	99	15	13,5	-	-	M12x110	4275	8,20
	SERIE 6000																
414	3/4"	AFS70090S	27,2	19	50,80	71	23,80	55	22	34	6	11	32	50	M10x50	4100	0,97
414	1"	AFS70290S	34,0	25	57,15	81	27,76	65	27	42	7	13	35	60	M12x60	4131	1,50
375	1"1/4	AFS70490S	42,8	32	66,68	95	31,75	75	32	50	8	15	42	70	M14x70	4150	2,29
320	1"1/2	AFS70690S	48,6	38	79,38	112	36,50	90	40	63	10	17	50	80	M16x90	4187	4,08

La pressione di esercizio massima raccomandata si basa sulla flangia.
La massima pressione di lavoro del sistema è determinata dallo spessore e dal tipo di materiale del tubo utilizzato.

The maximum raccomanded working pressure is based on the flange.
The working pressure of the system is determined by the thickness and the steel quality of the pipe.

DESIGNAZIONE PER ORDINE ***DESIGNATION FOR ORDER***	**Materiale / *Material*** **S355**
Solo flangia *Only flange*	**AFS...90S**
Flangia completa di viti metriche, grower e o-ring *Flange complete of metric screws, grower type washers and o-ring*	**AFS...90SM**

NOTE / *NOTES*

* Ricavata da barra, viteria non disponibile
** Obtained from bar, scews not available*

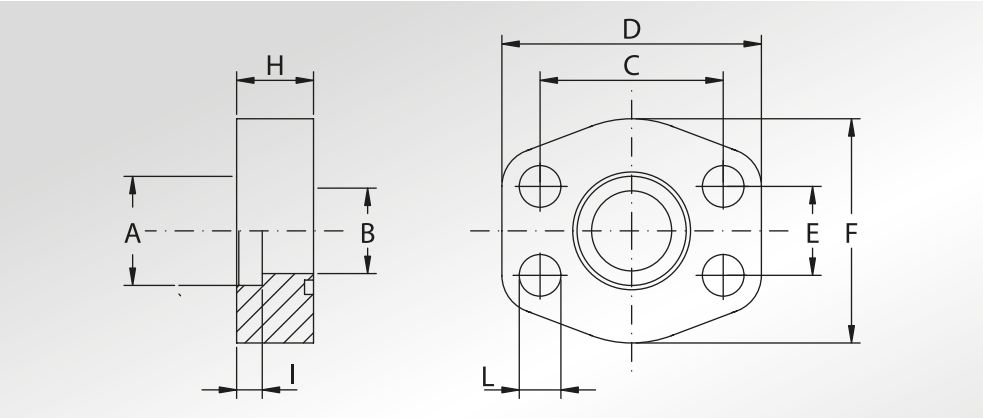

FLANGE PIATTE A SALDARE DI TASCA

WELD IN FLAT FLANGES

Pressione max di esercizio raccomandata Kg/cm²	Grandezza	Tipo	Dimensioni									Viti		Or tipo	Peso Kg
Maximum recommended working pressure Kg/cm²	*Size*	*Type*	*Dimensions*									*Screws*		*Or type*	*Weight Kg*
			A	B	C	D	E	F	H	I	L	Metric	Unc		
	SERIE 3000														
40	1/2"	AFC080S	22,5	15	38,10	56	17,48	46	10	3	9	M8x25 *	5/16"x1"1/4	4075	0,12
40	3/4"	AFC100S	28,5	20	47,63	65	22,23	50	12	4	11	M10x30 *	3/8"x1"1/2	4100	0,20
40	1"	AFC102S	35,5	29	52,37	70	26,19	55	12	4	11	M10x30 *	3/8"x1"1/2	4131	0,25
40	1"1/4	AFC104S	42,5	34	58,72	79	30,18	68	12	4	11,5	M10x30 *	7/16"x1"3/4	4150	0,28
40	1"1/2	AFC106S	49,0	42	69,85	93	35,71	78	15	4	13,5	M12x35	1/2"x1"3/4	4187	0,50
40	2"	AFC108S	61,0	53	77,77	102	42,88	90	15	4	13,5	M12x35	1/2"x1"3/4	4225	0,59
40	2"1/2	AFC110S	77,0	64	88,90	114	50,80	105	15	4	13,5	M12x35	1/2"x1"3/4	4275	0,72
40	3"	AFC112S	90,0	80	106,38	134	61,93	124	20	5	17,5	M16x50	5/8"x2"	4337	1,25
40	3"1/2	AFC114S	103,0	93	120,65	152	69,85	136	20	5	17,5	M16x50	5/8"x2"	4387	1,50
40	4"	AFC116S	116,0	105	130,18	162	77,77	146	25	6	17,5	M16x50	5/8"x2"	4437	2,15
40	5"	AFC118S	141,0	126	152,40	190	92,08	170	28	8	17,5	M16x55	5/8"x2"1/4	4537	2,90

DESIGNAZIONE PER ORDINE *DESIGNATION FOR ORDER*	**Materiale / *Material***	
	S355	**AISI 316L**
Solo flangia *Only flange*	**AFC...S**	**AFCX...S**
Flangia completa di viti metriche, grower e o-ring *Flange complete of metric screws, grower type washers and o-ring*	**AFC...SM**	**AFCX...SM**
Flangia completa di viti UNC, grower e o-ring *Flange complete of UNC screws, grower type washers and o-ring*	**AFC...SU**	**AFCX...SU**

NOTE / *NOTES*

* M8x30 Sulla versione inox
* M8x30 on inox version

* M10x35 Sulla versione inox
* M10x35 on inox version

set viti unc disponibili solo in acciaio al carbonio
unc screws set available only in carbon steel

CONTROFLANGE PIATTE A SALDARE DI TASCA

WELD IN FLAT COUNTER-FLANGES

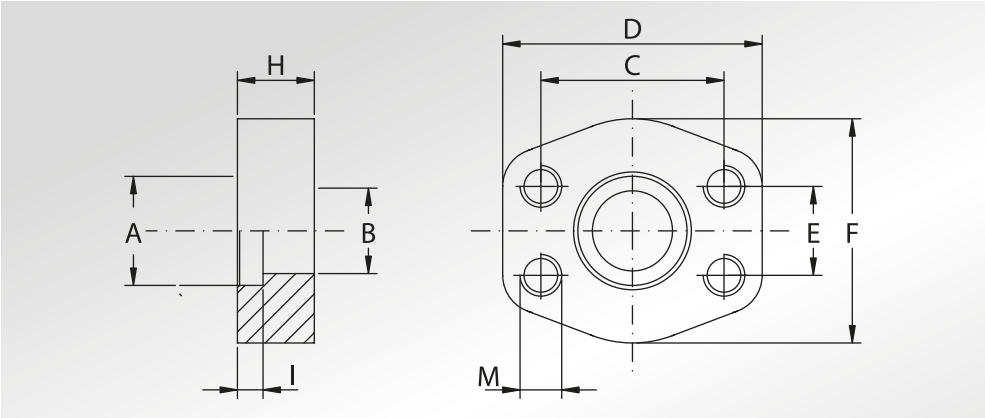

Pressione max di esercizio raccomandata Kg/cm²	Grandezza	Tipo	Dimensioni										Peso Kg
Maximum recommended working pressure Kg/cm²	*Size*	*Type*	*Dimensions*										*Weight Kg*
			A	B	C	D	E	F	H	I	M		
	SERIE 3000										Metric	Unc	
40	1/2”	GFC080S	22,5	15	38,10	56	17,48	46	10	3	M8	5/16”	0,12
40	3/4”	GFC100S	28,5	20	47,63	65	22,23	50	12	4	M10	3/8”	0,20
40	1”	GFC102S	35,5	29	52,37	70	26,19	55	12	4	M10	3/8”	0,25
40	1”1/4	GFC104S	42,5	34	58,72	79	30,18	68	12	4	M10	7/16”	0,28
40	1”1/2	GFC106S	49,0	42	69,85	93	35,71	78	15	4	M12	1/2”	0,50
40	2”	GFC108S	61,0	53	77,77	102	42,88	90	15	4	M12	1/2”	0,59
40	2”1/2	GFC110S	77,0	64	88,90	114	50,80	105	15	4	M12	1/2”	0,72
40	3”	GFC112S	90,0	80	106,38	134	61,93	124	20	5	M16	5/8”	1,25
40	3”1/2	GFC114S	103,0	93	120,65	152	69,85	136	20	5	M16	5/8”	1,50
40	4”	GFC116S	116,0	105	130,18	162	77,77	146	25	6	M16	5/8”	2,15
40	5”	GFC118S	141,0	126	152,40	190	92,08	170	28	8	M16	5/8”	3,00

DESIGNAZIONE PER ORDINE ***DESIGNATION FOR ORDER***	**Materiale / *Material***	
	S355	**AISI 316L**
Controflangia con fori di fissaggio filettati metrici *Counter-flange with metric threaded fixing holes*	**GFC...S**	**GFCX...S**
Controflangia con fori di fissaggio filettati unc *Counter-flange with unc threaded fixing holes*	**GFC...SU**	**GFCX...SU**

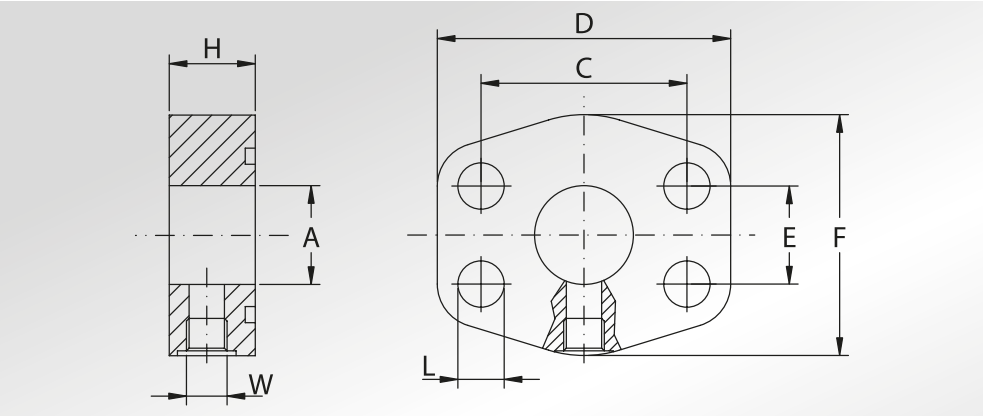

DISTANZIALE SAE CON FORO LATERALE

SAE DISTANCE PIECE WITH LATERAL HOLE

Pressione max di esercizio raccomandata Kg/cm²	Grandezza	Tipo	Dimensioni								Viti		Or tipo	Peso Kg
Maximum recommended working pressure Kg/cm²	*Size*	*Type*	*Dimensions*								*Screws*		*Or type*	*Weight Kg*
			A	C	D	E	F	H	L	W	Metric	Unc		
	SERIE 3000													
345	3/4”	D100G1/8	19	47,63	71	22,23	60	19	11	G1/8 - M10x1	M10x55	3/8”x2”1/4	4100	0,42
345	3/4”	D100G1/4 *	19	47,63	71	22,23	60	25	11	G1/4 - M12x1,5	M10x60	3/8”x2”1/2	4100	0,55
345	1”	D102G1/8	25,0	52,37	71	26,19	60	19	11	G1/8 - M10x1	M10x55	3/8”x2”1/4	4131	0,35
345	1”	D102G1/4 *	25,0	52,37	71	26,19	60	26	11	G1/4 - M12x1,5	M10x60	3/8”x2”1/2	4131	0,53
276	1”1/4	D104G1/8	32	58,72	81	30,18	68	22	11,5	G1/8 - M10x1	M10x60	7/16”x2”1/2	4150	0,45
276	1”1/4	D104G1/4	32	58,72	81	30,18	70	22	11,5	G1/4 - M12x1,5	M10x60	7/16”x2”1/2	4150	0,59
207	1”1/2	D106G1/8	38	69,85	95	35,71	78	25	13,5	G1/8 - M10x1	M12x70	1/2”x2”3/4	4187	0,88
207	1”1/2	D106G1/4	38	69,85	95	35,71	78	25	13,5	G1/4 - M12x1,5	M12x70	1/2”x2”3/4	4187	0,88
207	2”	D108G1/8	51	77,77	102	42,88	90	18	13,5	G1/8 - M10x1	M12x65	1/2”x2”1/2	4225	0,78
207	2”	D108G1/4	51	77,77	112	42,88	94	24	13,5	G1/4 - M12x1,5	M12x70	1/2”x2”3/4	4225	1,16
172	2”1/2	D110G1/8	63	88,90	114	50,80	105	18	13,5	G1/8 - M10x1	M12x65	1/2”x2”1/2	4275	0,90
172	2”1/2	D110G1/4	63	88,90	114	50,80	105	25	13,5	G1/4 - M12x1,5	M12x70	1/2”x2”3/4	4275	1,26
138	3”	D112G1/8	73	106,38	134	61,93	124	23	17,5	G1/8 - M10x1	M16x75	5/8”x3”	4337	1,63
138	3”	D112G1/4	73	106,38	134	61,93	124	23	17,5	G1/4 - M12x1,5	M16x75	5/8”x3”	4337	1,63
	SERIE 6000													
414	1/2”	D401G1/8	13	40,49	56	18,24	48	16	9	G1/8 - M10x1	M8x45	5/16”x1”3/4	4075	0,22
414	1/2”	D401G1/4 *	13	40,49	71	18,24	60	25	9	G1/4 - M12x1,5	M8x55	5/16”x2”1/4	4075	0,60
414	3/4”	D402G1/8	19	50,80	71	23,80	60	19	11	G1/8 - M10x1	M10x60	3/8”x2”1/2	4100	0,42
414	3/4”	D402G1/4 *	19	50,80	71	23,80	60	25	11	G1/4 - M12x1,5	M10x65	3/8”x2”1/2	4100	0,55
414	1”	D403G1/8	25	57,15	81	27,76	70	22	13	G1/8 - M10x1	M12x65	7/16”x2”1/2	4131	0,63
414	1”	D403G1/4	25	57,15	81	27,76	70	22	13	G1/4 - M12x1,5	M12x65	7/16”x2”1/2	4131	0,62
414	1”1/4	D404G1/8	32	66,68	95	31,75	78	25	15	G1/8 - M10x1	M14x70	-	4150	0,93
414	1”1/4	D404G1/8 L13	32	66,68	95	31,75	78	25	13,5	G1/8 - M10x1	M12x70	1/2”x2”3/4	4150	0,93
414	1”1/4	D404G1/4	32	66,68	95	31,75	78	25	15	G1/4 - M12x1,5	M14x70	-	4150	0,92
414	1”1/4	D404G1/4 L13	32	66,68	95	31,75	78	25	13,5	G1/4 - M12x1,5	M12x70	1/2”x2”3/4	4150	0,92
414	1”1/2	D405G1/8	38	79,38	112	36,50	94	28	17	G1/8 - M10x1	M16x85	5/8”x3”1/2	4187	1,50
414	1”1/2	D405G1/4	38	79,38	112	36,50	94	28	17	G1/4 - M12x1,5	M16x85	5/8”x3”1/2	4187	1,48
414	2”	D406G1/8	51	96,82	134	44,45	114	28	21	G1/8 - M10x1	M20x100	3/4”x4”	4225	2,05
414	2”	D406G1/4	51	96,82	134	44,45	114	28	21	G1/4 - M12x1,5	M20x100	3/4”x4”	4225	2,03

DESIGNAZIONE PER ORDINE *DESIGNATION FOR ORDER*	**Materiale / *Material***	
	S355	**AISI 316L**
Distanziale con foro metrico *Distance piece with metric hole*	**D...M..**	**DX...M..**
Distanziale con foro gas *Distance piece with BSP hole*	**D...G...**	**DX...G...**

NOTE / *NOTES*

* Solo in ST52.3
** Only in ST52.3*

FLANGE A SALDARE DI TESTA SCH.80

WELD ON FLANGES SCH.80

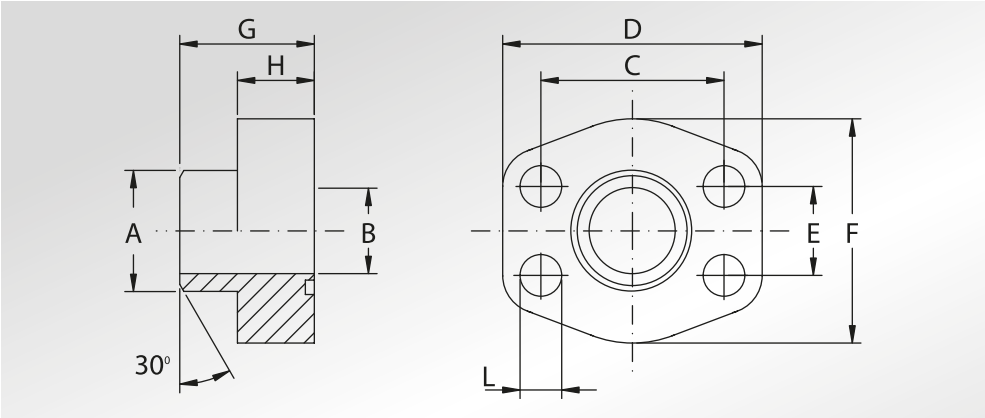

Pressione max di esercizio raccomandata Kg/cm²	Grandezza	Tipo	Dimensioni									Viti		Or tipo	Peso Kg
Maximum recommended working pressure Kg/cm²	*Size*	*Type*	*Dimensions*									*Screws*		*Or type*	*Weight Kg*
			A	B	C	D	E	F	G	H	L	Metric	Unc		
	SERIE 3000														
345	1/2”	AFS080ST	21,5	13	38,10	57	17,48	46	36	16	9	M8x30	5/16”x1”1/4	4075	0,24
345	1/2”	AFS080ST038	17,5	13	38,10	57	17,48	46	36	16	9	M8x30	5/16”x1”1/4	4075	0,22
345	3/4”	AFS100ST	28,0	19	47,63	65	22,23	50	36	18	11	M10x35	3/8”x1”1/2	4100	0,35
345	1”	AFS102ST	34,0	25	52,37	70	26,19	55	38	18	11	M10x35	3/8”x1”1/2	4131	0,41
276	1”1/4	AFS104ST	42,8	32	58,72	79	30,18	68	41	21	11,5	M10x40	7/16”x1”3/4	4150	0,64
207	1”1/2	AFS106ST	48,6	38	69,85	93	35,71	78	44	25	13,5	M12x45	1/2”x1”3/4	4187	0,98
207	2”	AFS108ST	61,0	51	77,77	102	42,88	90	45	25	13,5	M12x45	1/2”x1”3/4	4225	1,14
172	2”1/2	AFS110ST	77,0	63	88,90	114	50,80	105	50	25	13,5	M12x45	1/2”x1”3/4	4275	1,55
138	3”	AFS112ST	92,0	73	106,38	134	61,93	124	50	27	17,5	M16x50	5/8”x2”	4337	2,33
34	3”1/2	AFS114ST	103,0	89	120,65	152	69,85	136	48	27	17,5	M16x50	5/8”x2”	4387	2,40
34	4”	AFS116ST	115,5	99	130,18	162	77,77	146	48	27	17,5	M16x50	5/8”x2”	4437	2,85
34	5”	AFS118ST	140,2	120	152,40	184	92,08	180	50	28	17,5	M16x55	5/8”x2”1/4	4537	4,10
	SERIE 6000														
414	1/2”	AFS401ST012	21,5	13	40,49	57	18,24	46	36	16	9	M8x30	5/16”x1”1/4	4075	0,24
414	1/2”	AFS401ST038	17,5	13	40,49	57	18,24	46	36	16	9	M8x30	5/16”x1”1/4	4075	0,22
414	3/4”	AFS402ST	28,0	19	50,80	71	23,80	55	35	21	11	M10x40	3/8”x1”1/2	4100	0,48
414	1”	AFS403ST	34,0	25	57,15	79	27,76	68	41	21	13	M12x45	7/16”x1”3/4	4131	0,64
375	1”1/4	AFS404ST	42,8	32	66,68	93	31,75	78	44	25	15	M14x45	-	4150	1,00
375	1”1/4	AFS404STL13	42,8	32	66,68	93	31,75	78	44	25	13,5	M12x45	1/2”x1”3/4	4150	1,00
320	1”1/2	AFS405ST	48,6	38	79,38	112	36,50	94	55	30	17	M16x55	5/8”x2”1/4	4187	1,68
250	2”	AFS406ST	61,0	51	96,82	134	44,45	114	65	37	21	M20x70	3/4”x2”3/4	4225	2,86
230	2”1/2	AFS507ST *	76,6	63	123,80	180	58,70	152	80	48	26	M24x80	7/8”x3”1/4	4275	6,70
200	3”	AFS508ST *	90,0	73	152,40	208	71,40	178	90	58	31	M30x100	1”1/8x3”1/2	4337	10,85

PER QUESTA TIPOLOGIA DI PRODOTTO, VERIFICATE SEMPRE SE LA QUOTA “A” E “B” CORRISPONDE ALLA SCHEDULA DEL VOSTRO TUBO

FOR THIS KIND OF PRODUCT, PLEASE ALWAYS VERIFY IF DIMENSION “A” AND “B” CORRESPOND TO THE SCHEDULE OF YOUR TUBE

La pressione di esercizio massima raccomandata si basa sulla flangia.
La massima pressione di lavoro del sistema è determinata dallo spessore e dal tipo di materiale del tubo utilizzato.

The maximum raccomanded working pressure is based on the flange.
The working pressure of the system is determined by the thickness and the steel quality of the pipe.

DESIGNAZIONE PER ORDINE ***DESIGNATION FOR ORDER***	**Materiale / *Material***	
	S355	**AISI 316L**
Solo flangia *Only flange*	**AFS...ST**	**AFX...ST**
Flangia completa di viti metriche, grower e o-ring *Flange complete of metric screws, grower type washers and o-ring*	**AFS...STM**	**AFX...STM**
Flangia completa di viti unc, grower e o-ring *Flange complete of unc screws, grower type washers and o-ring*	**AFS...STU**	**AFX...STU**

NOTE / *NOTES*

set viti unc disponibili solo in acciaio al carbonio
unc screws set available only in carbon steel

*set viti disponibili solo metriche in acciaio al carbonio
*screws set available only metric in carbon steel

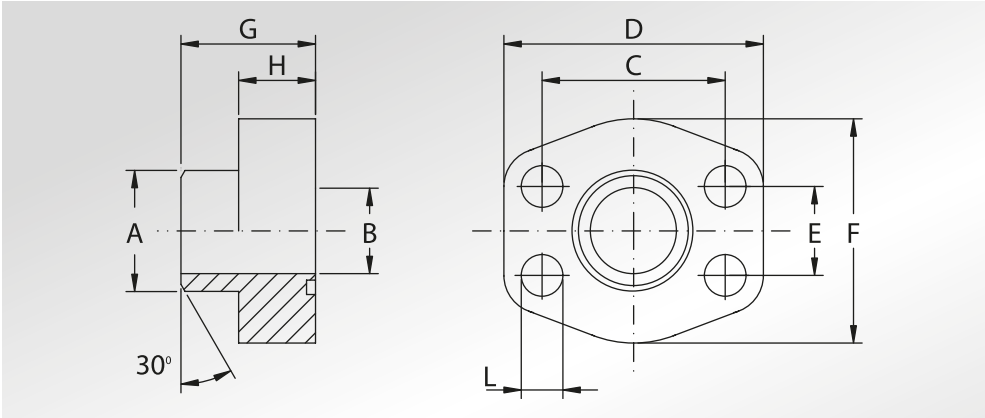

FLANGE A SALDARE DI TESTA SCH.160

WELD ON FLANGES SCH.160

Pressione max di esercizio raccomandata Kg/cm²	Grandezza	Tipo	Dimensioni									Viti		Or tipo	Peso Kg
Maximum recommended working pressure Kg/cm²	*Size*	*Type*	*Dimensions*									*Screws*		*Or type*	*Weight Kg*
			A	B	C	D	E	F	G	H	L	Metric	Unc		
	SERIE 3000														
345	1/2”	AFS080STB11	21,5	11,8	38,10	57	17,48	46	36	16	9	M8x30	5/16”x1”1/4	4075	0,24
345	3/4”	AFS100STB15	28,0	15,6	47,63	65	22,23	50	36	18	11	M10x35	3/8”x1”1/2	4100	0,35
345	1”	AFS102STB20	34,0	20,7	52,37	70	26,19	55	38	18	11	M10x35	3/8”x1”1/2	4131	0,41
276	1”1/4	AFS104STB29	42,8	29,5	58,72	79	30,18	68	41	21	11,5	M10x40	7/16”x1”3/4	4150	0,64
207	1”1/2	AFS106STB34	48,6	34	69,85	93	35,71	78	44	25	13,5	M12x45	1/2”x1”3/4	4187	0,98
207	2”	AFS108STB42	61,0	42,8	77,77	102	42,88	90	45	25	13,5	M12x45	1/2”x1”3/4	4225	1,14
172	2”1/2	AFS110STB54	77,0	54	88,90	114	50,80	105	50	25	13,5	M12x45	1/2”x1”3/4	4275	1,55
34	3”	AFS112STB67	92,0	67,7	106,38	134	61,93	124	50	27	17,5	M16x50	5/8”x2”	4337	2,33
34	4”	AFS116STB87	115,5	87,3	130,18	162	77,77	146	48	27	17,5	M16x50	5/8”x2”	4437	2,85
34	5”	AFS118STB109	140,2	109,5	152,40	184	92,08	180	50	28	17,5	M16x55	5/8”x2”1/4	4537	4,70
	SERIE 6000														
414	1/2”	AFS401ST012B11	21,5	11,8	40,49	57	18,24	46	36	16	9	M8x30	5/16”x1”1/4	4075	0,24
414	3/4”	AFS402STB15	28,0	15,6	50,80	71	23,80	55	35	21	11	M10x40	3/8”x1”1/2	4100	0,48
414	1”	AFS403STB20	34,0	20,7	57,15	79	27,76	68	42	25	13	M12x45	7/16”x1”3/4	4131	0,64
414	1”1/4	AFS404STB29	42,8	29,5	66,68	93	31,75	78	44	25	15	M14x45	-	4150	1,00
414	1”1/4	AFS404STB29 L13	42,8	29,5	66,68	93	31,75	78	44	25	13,5	M12x45	1/2”x1”3/4	4150	1,00
414	1”1/2	AFS405STB34	48,6	34	79,38	112	36,50	94	55	28	17	M16x55	5/8”x2”1/4	4187	1,68
414	2”	AFS406STB42	61,0	42,8	96,82	134	44,45	114	65	37	21	M20x70	3/4”x2”3/4	4225	2,86
350	2”1/2	AFS507STB54 *	76,6	54	123,80	180	58,70	152	80	48	26	M24x80	7/8”x3”1/4	4275	7,20
350	3”	AFS508STB67 *	90,0	67,7	152,40	208	71,40	178	90	58	31	M30x100	1”1/8x3”1/2	4337	11,25

PER QUESTA TIPOLOGIA DI PRODOTTO, VERIFICATE SEMPRE SE LA QUOTA “A” E “B” CORRISPONDE ALLA SCHEDULA DEL VOSTRO TUBO

FOR THIS KIND OF PRODUCT, PLEASE ALWAYS VERIFY IF DIMENSION “A” AND “B” CORRESPOND TO THE SCHEDULE OF YOUR TUBE

La pressione di esercizio massima raccomandata si basa sulla flangia.
La massima pressione di lavoro del sistema è determinata dallo spessore e dal tipo di materiale del tubo utilizzato.

The maximum raccomanded working pressure is based on the flange.
The working pressure of the system is determined by the thickness and the steel quality of the pipe.

DESIGNAZIONE PER ORDINE ***DESIGNATION FOR ORDER***	**Materiale / *Material***	
	S355	**AISI 316L**
Solo flangia *Only flange*	**AFS...STB**	**AFX...STB**
Flangia completa di viti metriche, grower e o-ring *Flange complete of metric screws, grower type washers and o-ring*	**AFS...STB...M**	**AFX...STB...M**
Flangia completa di viti unc, grower e o-ring *Flange complete of unc screws, grower type washers and o-ring*	**AFS...STB...U**	**AFX...STB...U**

NOTE / *NOTES*

set viti unc disponibili solo in acciaio al carbonio
unc screws set available only in carbon steel

*set viti disponibili solo metriche in acciaio al carbonio
**screws set available only metric in carbon steel*

FLANGE A SALDARE DI TESTA SCH.XXS

WELD ON FLANGES SCH.XXS

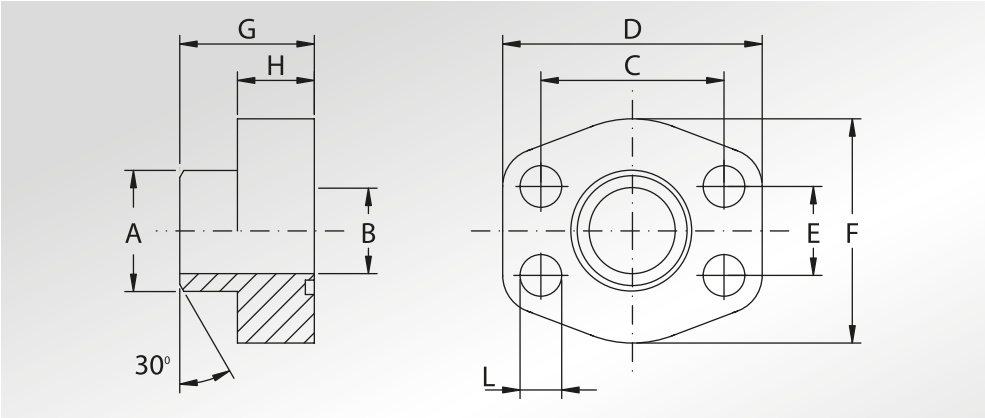

Pressione max di esercizio raccomandata Kg/cm²	Grandezza	Tipo	Dimensioni									Viti		Or tipo	Peso Kg
Maximum recommended working pressure Kg/cm²	*Size*	*Type*	*Dimensions*									*Screws*		*Or type*	*Weight Kg*
			A	B	C	D	E	F	G	H	L	Metric	Unc		
	SERIE 3000														
345	1/2"	AFS080STB6	21,5	6,3	38,10	57	17,48	46	36	16	9	M8x30	5/16"x1"1/4	4075	0,24
345	3/4"	AFS100STB11	28,0	11,0	47,63	65	22,23	50	36	18	11	M10x35	3/8"x1"1/2	4100	0,35
345	1"	AFS102STB15	34,0	15,2	52,37	70	26,19	55	38	18	11	M10x35	3/8"x1"1/2	4131	0,41
276	1"1/4	AFS104STB22	42,8	22,8	58,72	79	30,18	68	41	21	11,5	M10x40	7/16"x1"3/4	4150	0,64
207	1"1/2	AFS106STB28	48,6	28,0	69,85	93	35,71	78	44	25	13,5	M12x45	1/2"x1"3/4	4187	0,98
207	2"	AFS108STB38	61,0	38,2	77,77	102	42,88	90	45	25	13,5	M12x45	1/2"x1"3/4	4225	1,14
172	2"1/2	AFS110STB45	77,0	45,0	88,90	114	50,80	105	50	25	13,5	M12x45	1/2"x1"3/4	4275	1,55
34	3"	AFS112STB58	92,0	58,4	106,38	134	61,93	124	50	27	17,5	M16x50	5/8"x2"	4337	2,33
34	4"	AFS116STB80	115,5	80,0	130,18	162	77,77	146	48	27	17,5	M16x50	5/8"x2"	4437	2,85
34	5"	AFS118STB102	140,2	102,9	152,40	184	92,08	180	50	28	17,5	M16x55	5/8"x2"1/4	4537	5,00
	SERIE 6000														
414	1/2"	AFS401ST012B6	21,5	6,3	40,49	57	18,24	46	36	16	9	M8x30	5/16"x1"1/4	4075	0,24
414	3/4"	AFS402STB11	28,0	11,0	50,80	71	23,80	55	35	21	11	M10x40	3/8"x1"1/2	4100	0,48
414	1"	AFS403STB15	34,0	15,2	57,15	79	27,76	68	42	25	13	M12x45	7/16"x1"3/4	4131	0,64
414	1"1/4	AFS404STB22	42,8	22,8	66,68	93	31,75	78	44	25	15	M14x45	-	4150	1,00
414	1"1/4	AFS404STB22 L13	42,8	22,8	66,68	93	31,75	78	44	25	13,5	M12x45	1/2"x1"3/4	4150	1,00
414	1"1/2	AFS405STB28	48,6	28,0	79,38	112	36,50	94	55	28	17	M16x55	5/8"x2"1/4	4187	1,68
414	2"	AFS406STB38	61,0	38,2	96,82	134	44,45	114	65	37	21	M20x70	3/4"x2"3/4	4225	2,86
414	2"1/2	AFS507STB45 *	76,6	45,0	123,80	180	58,70	152	80	48	26	M24x80	7/8"x3"1/4	4275	7,58
414	3"	AFS508STB58 *	90,0	58,4	152,40	208	71,40	178	90	58	31	M30x100	1"1/8x3"1/2	4337	11,85

PER QUESTA TIPOLOGIA DI PRODOTTO, VERIFICATE SEMPRE SE LA QUOTA "A" E "B" CORRISPONDE ALLA SCHEDULA DEL VOSTRO TUBO

FOR THIS KIND OF PRODUCT, PLEASE ALWAYS VERIFY IF DIMENSION "A" AND "B" CORRESPOND TO THE SCHEDULE OF YOUR TUBE

La pressione di esercizio massima raccomandata si basa sulla flangia.
La massima pressione di lavoro del sistema è determinata dallo spessore e dal tipo di materiale del tubo utilizzato.

The maximum raccomanded working pressure is based on the flange.
The working pressure of the system is determined by the thickness and the steel quality of the pipe.

DESIGNAZIONE PER ORDINE ***DESIGNATION FOR ORDER***	**Materiale / *Material***	
	S355	**AISI 316L**
Solo flangia *Only flange*	**AFS...STB**	**AFX...STB**
Flangia completa di viti metriche, grower e o-ring *Flange complete of metric screws, grower type washers and o-ring*	**AFS...STB...M**	**AFX...STB...M**
Flangia completa di viti unc, grower e o-ring *Flange complete of unc screws, grower type washers and o-ring*	**AFS...STB...U**	**AFX...STB...U**

NOTE / *NOTES*

set viti unc disponibili solo in acciaio al carbonio
unc screws set available only in carbon steel

*set viti disponibili solo metriche in acciaio al carbonio
**screws set available only metric in carbon steel*

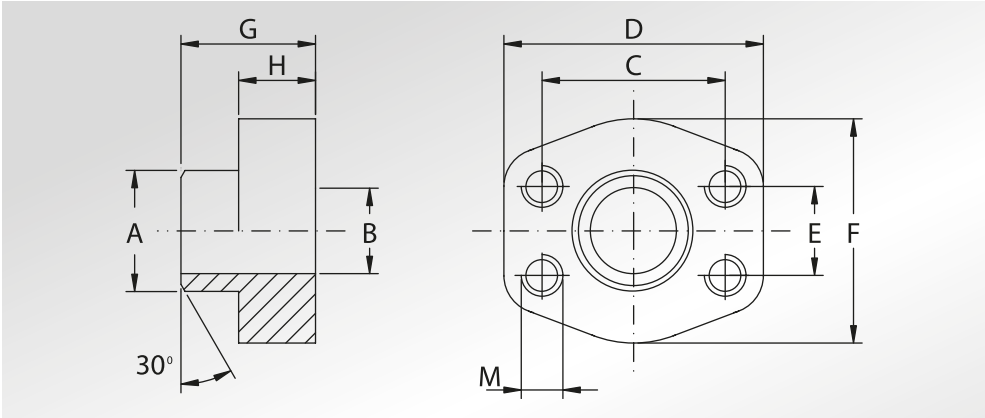

CONTROFLANGE A SALDARE DI TESTA SCH.80

WELD ON COUNTER-FLANGES SCH.80

Pressione max di esercizio raccomandata Kg/cm²	Grandezza	Tipo	Dimensioni										Peso Kg
Maximum recommended working pressure Kg/cm²	*Size*	*Type*	*Dimensions*										*Weight Kg*
			A	B	C	D	E	F	G	H	M		
	SERIE 3000										Metric	Unc	
345	1/2”	GFS080ST	21,5	13	38,10	57	17,48	46	36	16	M8	5/16”	0,25
345	1/2”	GFS080ST038	17,5	13	38,10	57	17,48	46	36	16	M8	5/16”	0,23
345	3/4”	GFS100ST	28,0	19	47,63	65	22,23	50	36	18	M10	3/8”	0,39
345	1”	GFS102ST	34,0	25	52,37	70	26,19	55	38	18	M10	3/8”	0,45
276	1”1/4	GFS104ST	42,8	32	58,72	79	30,18	68	41	21	M10	7/16”	0,69
207	1”1/2	GFS106ST	48,6	38	69,85	93	35,71	78	44	25	M12	1/2”	1,05
207	2”	GFS108ST	61,0	51	77,77	102	42,88	90	45	25	M12	1/2”	1,22
172	2”1/2	GFS110ST	77,0	63	88,90	114	50,80	105	50	25	M12	1/2”	1,63
138	3”	GFS112ST	92,0	73	106,38	134	61,93	124	50	27	M16	5/8”	2,42
34	3”1/2	GFS114ST	103,0	89	120,65	152	69,85	136	48	27	M16	5/8”	2,49
34	4”	GFS116ST	115,5	99	130,18	162	77,77	146	48	27	M16	5/8”	2,94
34	5”	GFS118ST	140,2	120	152,40	184	92,08	180	50	28	M16	5/8”	4,20
	SERIE 6000												
414	1/2”	GFS401ST012	21,5	13	40,49	57	18,24	46	36	16	M8	5/16”	0,25
414	1/2”	GFS401ST038	17,5	13	40,49	57	18,24	46	36	16	M8	5/16”	0,23
414	3/4”	GFS402ST	28,0	19	50,80	71	23,80	55	35	21	M10	3/8”	0,52
414	1”	GFS403ST	34,0	25	57,15	79	27,76	68	41	21	M12	7/16”	0,70
375	1”1/4	GFS404ST	42,8	32	66,68	93	31,75	78	44	25	M14	1/2”	1,08
320	1”1/2	GFS405ST	48,6	38	79,38	112	36,50	94	55	30	M16	5/8”	1,76
250	2”	GFS406ST	61,0	51	96,82	134	44,45	114	65	37	M20	3/4”	2,98
230	2”1/2	GFS507ST	76,6	63	123,80	180	58,70	152	80	48	M24	7/8”	7,00
200	3”	GFS508ST	90,0	73	152,40	208	71,40	178	90	58	M30	1”1/8	11,5

PER QUESTA TIPOLOGIA DI PRODOTTO, VERIFICATE SEMPRE SE LA QUOTA “A” E “B” CORRISPONDE ALLA SCHEDULA DEL VOSTRO TUBO

FOR THIS KIND OF PRODUCT, PLEASE ALWAYS VERIFY IF DIMENSION “A” AND “B” CORRESPOND TO THE SCHEDULE OF YOUR TUBE

La pressione di esercizio massima raccomandata si basa sulla flangia.
La massima pressione di lavoro del sistema è determinata dallo spessore e dal tipo di materiale del tubo utilizzato.

The maximum raccomanded working pressure is based on the flange.
The working pressure of the system is determined by the thickness and the steel quality of the pipe.

DESIGNAZIONE PER ORDINE ***DESIGNATION FOR ORDER***	**Materiale / *Material***	
	S355	**AISI 316L**
Controflangia con fori di fissaggio filettati metrici *Counter-flange with metric threaded fixing holes*	**GFS...ST**	**GFX...ST**
Controflangia con fori di fissaggio filettati unc *Counter-flange with unc threaded fixing holes*	**GFS...STU**	**GFX...STU**

CONTROFLANGE A SALDARE DI TESTA SCH.160

WELD ON COUNTER-FLANGES SCH.160

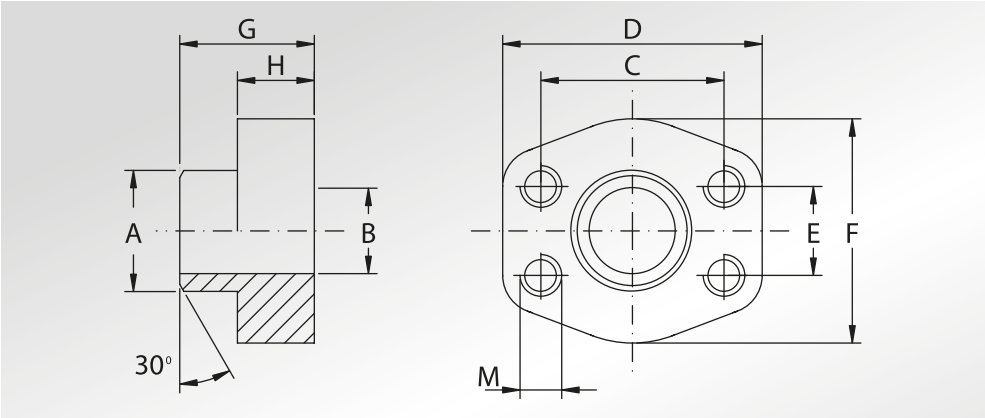

Pressione max di esercizio raccomandata Kg/cm²	Grandezza	Tipo	Dimensioni										Peso Kg
Maximum recommended working pressure Kg/cm²	*Size*	*Type*	*Dimensions*										*Weight Kg*
			A	B	C	D	E	F	G	H	M		
	SERIE 3000										Metric	Unc	
345	1/2”	GFS080STB11	21,5	11,8	38,10	57	17,48	46	36	16	M8	5/16”	0,25
345	3/4”	GFS100STB15	28,0	15,6	47,63	65	22,23	50	36	18	M10	3/8”	0,39
345	1”	GFS102STB20	34,0	20,7	52,37	70	26,19	55	38	18	M10	3/8”	0,45
276	1”1/4	GFS104STB29	42,8	29,5	58,72	79	30,18	68	41	21	M10	7/16”	0,69
207	1”1/2	GFS106STB34	48,6	34	69,85	93	35,71	78	44	25	M12	1/2”	1,05
207	2”	GFS108STB42	61,0	42,8	77,77	102	42,88	90	45	25	M12	1/2”	1,22
172	2”1/2	GFS110STB54	77,0	54	88,90	114	50,80	105	50	25	M12	1/2”	1,63
34	3”	GFS112STB67	92,0	67,7	106,38	134	61,93	124	50	27	M16	5/8”	2,42
34	4”	GFS116STB87	115,5	87,3	130,18	162	77,77	146	48	27	M16	5/8”	2,94
34	5”	GFS118STB109	140,2	109,5	152,40	184	92,08	180	50	28	M16	5/8”	4,80
	SERIE 6000												
414	1/2”	GFS401ST012B11	21,5	11,8	40,49	57	18,24	46	36	16	M8	5/16”	0,25
414	3/4”	GFS402STB15	28,0	15,6	50,80	71	23,80	55	35	21	M10	3/8”	0,52
414	1”	GFS403STB20	34,0	20,7	57,15	79	27,76	68	42	25	M12	7/16”	0,70
414	1”1/4	GFS404STB29	42,8	29,5	66,68	93	31,75	78	44	25	M14	1/2”	1,08
414	1”1/2	GFS405STB34	48,6	34	79,38	112	36,50	94	55	28	M16	5/8”	1,76
414	2”	GFS406STB42	61,0	42,8	96,82	134	44,45	114	65	37	M20	3/4”	2,98
350	2”1/2	GFS507STB54	76,6	54	123,80	180	58,70	152	80	48	M24	7/8”	7,50
350	3”	GFS508STB67	90,0	67,7	152,40	208	71,40	178	90	58	M30	1”1/8	11,85

PER QUESTA TIPOLOGIA DI PRODOTTO, VERIFICATE SEMPRE SE LA QUOTA “A” E “B” CORRISPONDE ALLA SCHEDULA DEL VOSTRO TUBO

FOR THIS KIND OF PRODUCT, PLEASE ALWAYS VERIFY IF DIMENSION “A” AND “B” CORRESPOND TO THE SCHEDULE OF YOUR TUBE

La pressione di esercizio massima raccomandata si basa sulla flangia.
La massima pressione di lavoro del sistema è determinata dallo spessore e dal tipo di materiale del tubo utilizzato.

The maximum raccomanded working pressure is based on the flange.
The working pressure of the system is determined by the thickness and the steel quality of the pipe.

DESIGNAZIONE PER ORDINE ***DESIGNATION FOR ORDER***	**Materiale / *Material***	
	S355	**AISI 316L**
Controflangia con fori di fissaggio filettati metrici *Counter-flange with metric threaded fixing holes*	**GFS...STB**	**GFX...STB**
Controflangia con fori di fissaggio filettati unc *Counter-flange with unc threaded fixing holes*	**GFS...STB...U**	**GFX...STB...U**

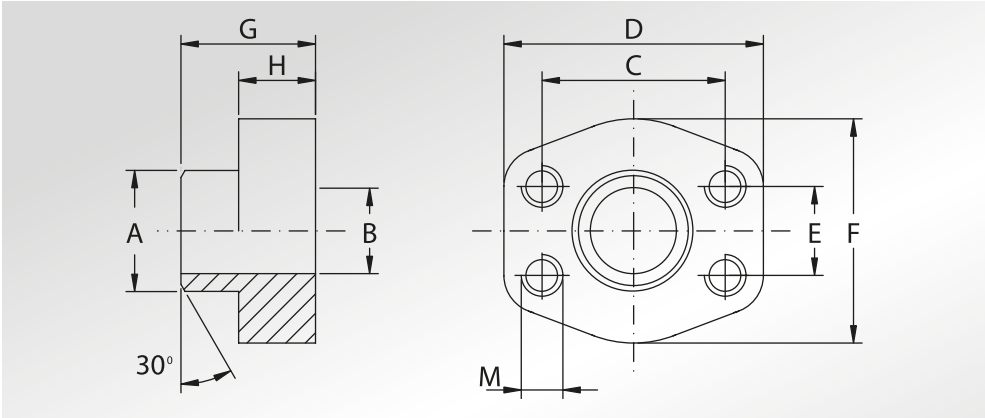

CONTROFLANGE A SALDARE DI TESTA SCH.XXS

WELD ON COUNTER-FLANGES SCH.XXS

Pressione max di esercizio raccomandata Kg/cm²	Grandezza	Tipo	Dimensioni										Peso Kg
Maximum recommended working pressure Kg/cm²	*Size*	*Type*	*Dimensions*										*Weight Kg*
			A	B	C	D	E	F	G	H	M		
											Metric	Unc	
	SERIE 3000												
345	1/2”	GFS080STB6	21,5	6,3	38,10	57	17,48	46	36	16	M8	5/16”	0,25
345	3/4”	GFS100STB11	28,0	11,0	47,63	65	22,23	50	36	18	M10	3/8”	0,39
345	1”	GFS102STB15	34,0	15,2	52,37	70	26,19	55	38	18	M10	3/8”	0,45
276	1”1/4	GFS104STB22	42,8	22,8	58,72	79	30,18	68	41	21	M10	7/16”	0,69
207	1”1/2	GFS106STB28	48,6	28,0	69,85	93	35,71	78	44	25	M12	1/2”	1,05
207	2”	GFS108STB38	61,0	38,2	77,77	102	42,88	90	45	25	M12	1/2”	1,22
172	2”1/2	GFS110STB45	77,0	45,0	88,90	114	50,80	105	50	25	M12	1/2”	1,63
34	3”	GFS112STB58	92,0	58,4	106,38	134	61,93	124	50	27	M16	5/8”	2,42
34	4”	GFS116STB80	115,5	80,0	130,18	162	77,77	146	48	27	M16	5/8”	2,94
34	5”	GFS118STB102	140,2	102,9	152,40	184	92,08	180	50	28	M16	5/8”	5,20
	SERIE 6000												
414	1/2”	GFS401ST012B6	21,5	6,3	40,49	57	18,24	46	36	16	M8	5/16”	0,25
414	3/4”	GFS402STB11	28,0	11,0	50,80	71	23,80	55	35	21	M10	3/8”	0,52
414	1”	GFS403STB15	34,0	15,2	57,15	79	27,76	68	42	25	M12	7/16”	0,70
414	1”1/4	GFS404STB22	42,8	22,8	66,68	93	31,75	78	44	25	M14	1/2”	1,08
414	1”1/2	GFS405STB28	48,6	28,0	79,38	112	36,50	94	55	28	M16	5/8”	1,76
414	2”	GFS406STB38	61,0	38,2	96,82	134	44,45	114	65	37	M20	3/4”	2,98
414	2”1/2	GFS507STB45	76,6	45,0	123,80	180	58,70	152	80	48	M24	7/8”	7,90
414	3”	GFS508STB58	90,0	58,4	152,40	208	71,40	178	90	58	M30	1”1/8	12,45

PER QUESTA TIPOLOGIA DI PRODOTTO, VERIFICATE SEMPRE SE LA QUOTA “A” E “B” CORRISPONDE ALLA SCHEDULA DEL VOSTRO TUBO

FOR THIS KIND OF PRODUCT, PLEASE ALWAYS VERIFY IF DIMENSION “A” AND “B” CORRESPOND TO THE SCHEDULE OF YOUR TUBE

La pressione di esercizio massima raccomandata si basa sulla flangia.
La massima pressione di lavoro del sistema è determinata dallo spessore e dal tipo di materiale del tubo utilizzato.

The maximum raccomanded working pressure is based on the flange.
The working pressure of the system is determined by the thickness and the steel quality of the pipe.

DESIGNAZIONE PER ORDINE ***DESIGNATION FOR ORDER***	**Materiale / *Material***	
	S355	**AISI 316L**
Controflangia con fori di fissaggio filettati metrici *Counter-flange with metric threaded fixing holes*	**GFS...STB**	**GFX...STB**
Controflangia con fori di fissaggio filettati unc 8 *Counter-flange with unc threaded fixing holes*	**GFS...STB...U**	**GFX...STB...U**

DOPPIE FLANGE A SALDARE DI TESTA SCH.80; SCH.160; SCH.XXS

WELD ON DOUBLE FLANGES SCH.80; SCH.160; SCH.XXS

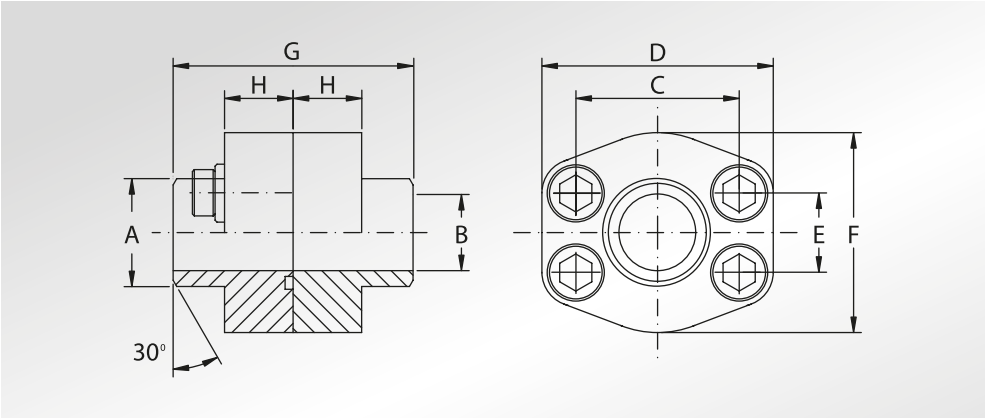

Pressione max di esercizio raccomandata Kg/cm² (Riferito alla SCH80)	Grandezza	Tipo	Dimensioni										Viti		Or tipo	Peso Kg (Riferito alla SCH80)
Maximum recommended working pressure Kg/cm² (Referred to SCH80)	*Size*	*Type*	*Dimensions*										*Screws*		*Or type*	*Weight Kg (Referred to SCH80)*
			A	B			C	D	E	F	G	H	Metric	Unc		
	SERIE 3000			SCH.80	SCH.160	SCH.XXS										
345	1/2"	DFS080ST	21,5	13	11,8	6,3	38,10	57	17,48	46	72	32	M8x30	5/16"x1"1/4	4075	0,55
345	1/2"	DFS080ST038	17,5	13	—	—	38,10	57	17,48	46	72	32	M8x30	5/16"x1"1/4	4075	0,51
345	3/4"	DFS100ST	28,0	19	15,6	11,0	47,63	65	22,23	50	72	36	M10x35	3/8"x1"1/2	4100	0,86
345	1"	DFS102ST	34,0	25	20,7	15,2	52,37	70	26,19	55	76	36	M10x35	3/8"x1"1/2	4131	0,98
276	1"1/4	DFS104ST	42,8	32	29,5	22,8	58,72	79	30,18	68	82	42	M10x40	7/16"x1"3/4	4150	1,47
207	1"1/2	DFS106ST	48,6	38	34	28,0	69,85	93	35,71	78	88	50	M12x45	1/2"x1"3/4	4187	2,23
207	2"	DFS108ST	61,0	51	42,8	38,2	77,77	102	42,88	90	90	50	M12x45	1/2"x1"3/4	4225	2,56
172	2"1/2	DFS110ST	77,0	63	54	45,0	88,90	114	50,80	105	100	50	M12x45	1/2"x1"3/4	4275	3,38
138	3"	DFS112ST	92,0	73	67,7	58,4	106,38	134	61,93	124	100	54	M16x50	5/8"x2"	4337	5,18
34	3"1/2	DFS114ST	103,0	89	—	—	120,65	152	69,85	136	96	54	M16x50	5/8"x2"	4387	5,23
34	4"	DFS116ST	115,5	99	87,3	80,0	130,18	162	77,77	146	96	54	M16x50	5/8"x2"	4437	6,22
34	5"	DFS118ST	140,2	120	109,5	102,9	152,40	184	92,08	180	100	56	M16x55	5/8"x2"1/4	4537	8,80
	SERIE 6000			SCH.80	SCH.160	SCH.XXS										
414	1/2"	DFS401ST012	21,5	13	11,8	6,3	40,49	57	18,24	46	72	32	M8x30	5/16"x1"1/4	4075	0,55
414	1/2"	DFS401ST038	17,5	13	—	—	40,49	57	18,24	46	72	32	M8x30	5/16"x1"1/4	4075	0,51
414	3/4"	DFS402ST	28,0	19	15,6	11,0	50,80	71	23,80	55	70	42	M10x40	3/8"x1"1/2	4100	1,13
414	1"	DFS403ST	34,0	25	20,7	15,2	57,15	79	27,76	68	82	42**	M12x45	7/16"x1"3/4	4131	1,54
375	1"1/4	DFS404ST	42,8	32	29,5	22,8	66,68	93	31,75	78	88	50	M14x45	-	4150	2,37
375	1"1/4	DFS404STL13	42,8	32	29,5	22,8	66,68	93	31,75	78	88	50	M12x45	1/2"x1"3/4	4150	2,37
320	1"1/2	DFS405ST	48,6	38	34	28,0	79,38	112	36,50	94	110	60***	M16x55	5/8"x2"1/4	4187	3,87
250	2"	DFS406ST	61,0	51	42,8	38,2	96,82	134	44,45	114	130	74	M20x70	3/4"x2"3/4	4225	6,75
230	2"1/2	DFS507ST *	76,6	63	54	45,0	123,80	180	58,70	152	160	96	M24x80	7/8"x3"1/4	4275	15,30
200	3"	DFS508ST *	90,0	73	67,7	58,4	152,40	208	71,40	178	180	116	M30x100	1"1/8x3"1/2	4337	25,55

PER QUESTA TIPOLOGIA DI PRODOTTO, VERIFICATE SEMPRE SE LA QUOTA "A" E "B" CORRISPONDE ALLA SCHEDULA DEL VOSTRO TUBO

FOR THIS KIND OF PRODUCT, PLEASE ALWAYS VERIFY IF DIMENSION "A" AND "B" CORRESPOND TO THE SCHEDULE OF YOUR TUBE

La pressione di esercizio massima raccomandata si basa sulla flangia.
La massima pressione di lavoro del sistema è determinata dallo spessore e dal tipo di materiale del tubo utilizzato.

The maximum raccomanded working pressure is based on the flange.
The working pressure of the system is determined by the thickness and the steel quality of the pipe.

DESIGNAZIONE PER ORDINE ***DESIGNATION FOR ORDER***	**Materiale / *Material***	
	S355	**AISI 316L**
Flangia + controflangia + set viti metriche *Flange + counter-flange + metric screws set*	**DFS...STM**	**DFX...STM**
Flangia + controflangia + set viti unc *Flange + counter-flange + unc screws set*	**DFS...STU**	**DFX...STU**

NOTE / *NOTES*

*set viti metriche disponibili solo metriche in acciaio al carbonio
**metric screws set available only metric in carbon steel*

**SCH160 e SCHXXS 50 mm
****SCH160 e SCHXXS 56 mm*

set viti unc disponibili solo in acciaio al carbonio
unc screws set available only in carbon steel

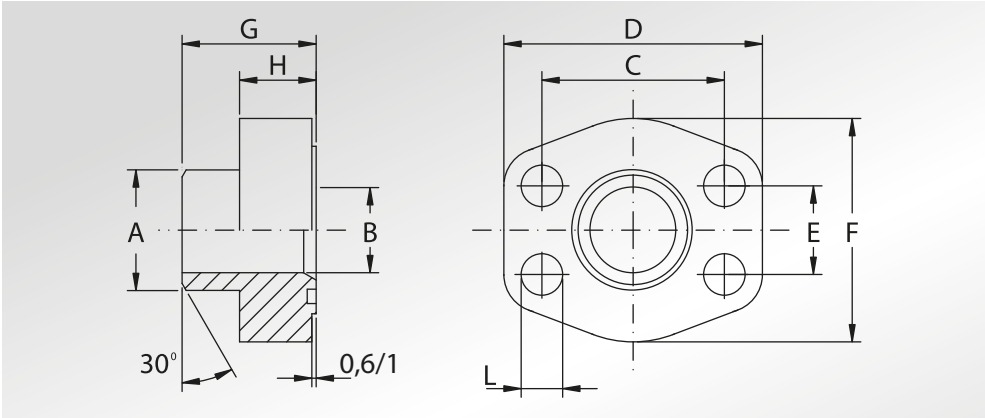

FLANGE A SALDARE DI TESTA TUBO METRICO FORO CILINDRICO

METRIC PIPE CYLINDRIC HOLE WELD ON FLANGES

Pressione max di esercizio raccomandata Kg/cm²	Grandezza	Tipo	Dimensioni									Viti		Or tipo	Peso Kg
Maximum recommended working pressure Kg/cm²	*Size*	*Type*	*Dimensions*									*Screws*		*Or type*	*Weight Kg*
			A	B	C	D	E	F	G	H	L	Metric	Unc		
	SERIE 3000														
345	3/4"	AFS100SRE25	25	19	47,63	65	22,23	50	36	18	11	M10x35	3/8"x1"1/2	4100	0,35
345	1"	AFS102SRE30	30	22	52,37	70	26,19	55	38	18	11	M10x35	3/8"x1"1/2	4131	0,41
276	1"1/4	AFS104SRE38	38	30	58,72	79	30,18	68	41	21	11,5	M10x40	7/16"x1"3/4	4150	0,64
207	1"1/2	AFS106SRE42	42	36	69,85	93	35,71	78	44,5	24,5	13,5	M12x45	1/2"x1"3/4	4187	0,98
207	1"1/2	AFS106SRE48	49	38	69,85	93	35,71	78	44,5	24,5	13,5	M12x45	1/2"x1"3/4	4187	0,98
207	2"	AFS108STRE48	49	42	77,77	102	42,88	90	45	25	13,5	M12x45	1/2"x1"3/4	4225	1,14
207	2"	AFS108SRE60	61	49	77,77	102	42,88	90	45	25	13,5	M12x45	1/2"x1"3/4	4225	1,14
172	2"1/2	AFS110SRE76	77	62	88,90	114	50,80	105	50	25	13,5	M12x45	1/2"x1"3/4	4275	1,55
138	3"	AFS112STRE76	77	70	106,38	134	61,93	124	51	26	17,5	M16x50	5/8"x2"	4337	2,33
138	3"	AFS112SRE76	77	62	106,38	134	61,93	124	51	26	17,5	M16x50	5/8"x2"	4337	2,33
34	3"1/2	AFS114STRE76	77	70	120,65	152	69,85	136	48	26	17,5	M16x50	5/8"x2"	4387	2,40
34	3"1/2	AFS114STRE88	90	82	120,65	152	69,85	136	48	26	17,5	M16x50	5/8"x2"	4387	2,40
34	4"	AFS116STRE76	77	70	130,18	162	77,77	146	48	26	17,5	M16x50	5/8"x2"	4437	2,85
34	4"	AFS116STRE88	90	82	130,18	162	77,77	146	48	26	17,5	M16x50	5/8"x2"	4437	2,85
	SERIE 6000														
345	1/2"	AFS401SRE20	20	14	40,49	57	18,24	46	34	16	9	M8x30	5/16"x1"1/4	4075	0,24
345	3/4"	AFS402SRE20	20	14	50,80	71	23,80	55	35	21	11	M10x40	3/8"x1"1/2	4100	0,48
345	3/4"	AFS402SRE25	25	17	50,80	71	23,80	55	35	21	11	M10x40	3/8"x1"1/2	4100	0,48
345	1"	AFS403SRE25	25	19	57,15	81	27,76	65	42	25	13	M12x45	7/16"x1"3/4	4131	0,64
345	1"	AFS403SRE30	30	22	57,15	81	27,76	65	42	25	13	M12x45	7/16"x1"3/4	4131	0,64
276	1"1/4	AFS404SRE38	38	28	66,68	95	31,75	78	44	25	15	M14x45	-	4150	1,00
276	1"1/4	AFS404SRE38 L13	38	28	66,68	95	31,75	78	44	25	13,5	M12x45	1/2"x1"3/4	4150	1,00
276	1"1/4	AFS404SRE38B26	38	26	66,68	95	31,75	78	44	25	15	M14x45	-	4150	1,00
276	1"1/4	AFS404SRE38B26 L13	38	26	66,68	95	31,75	78	44	25	13,5	M12x45	1/2"x1"3/4	4150	1,00
276	1"1/2	AFS405SRE38	38	28	79,38	112	36,50	94	56	28	17	M16x55	5/8"x2"1/4	4187	1,69
414	1"1/2	AFS405SRE48	48,6	32	79,38	112	36,50	94	56	28	17	M16x55	5/8"x2"1/4	4187	1,69
414	2"	AFS406SRE60	61	40	96,82	134	44,45	114	65	37	21	M20x70	3/4"x2"3/4	4225	2,86
414	2"1/2	AFS507SRE76 *	76,6	50	123,80	180	58,70	152	80	48	26	M24x80	7/8"x3"1/4	4275	6,40

La pressione di esercizio massima raccomandata si basa sulla flangia.
La massima pressione di lavoro del sistema è determinata dallo spessore e dal tipo di materiale del tubo utilizzato.

The maximum raccomanded working pressure is based on the flange.
The working pressure of the system is determined by the thickness and the steel quality of the pipe.

DESIGNAZIONE PER ORDINE *DESIGNATION FOR ORDER*	**Materiale / *Material***	
	S355	**AISI 316L**
Solo flangia *Only flange*	**AFS...SRE/STRE**	**AFX...SRE/STRE**
Flangia completa di viti metriche, grower e o-ring *Flange complete of metric screws, grower type washers and o-ring*	**AFS...SRE...M/STRE...M**	**AFX...SRE...M/STRE...M**
Flangia completa di viti unc, grower e o-ring *Flange complete of unc screws, grower type washers and o-ring*	**AFS...SRE...U/STRE...U**	**AFX...SRE...U/STRE...U**

NOTE / *NOTES*

set viti unc disponibili solo in acciaio al carbonio
unc screws set available only in carbon steel

*set viti disponibili solo metriche in acciaio al carbonio
**screws set available only metric in carbon steel*

FLANGE
A SALDARE DI TESTA
TUBO METRICO

METRIC PIPE
WELD ON FLANGES

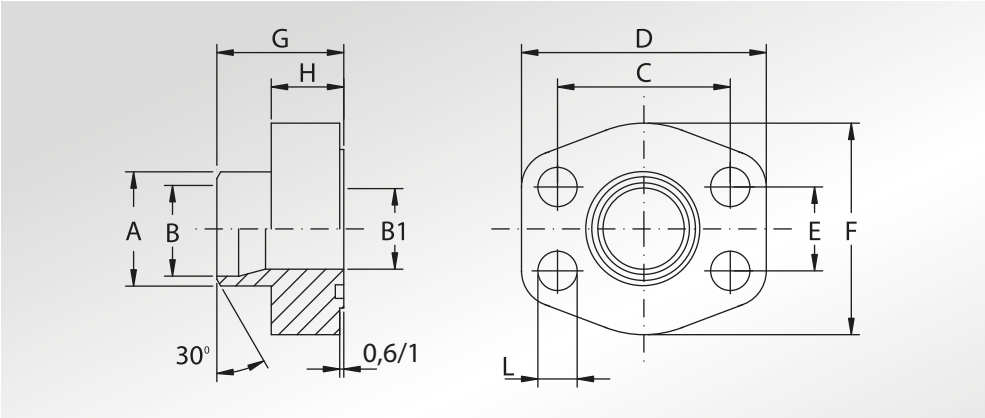

Pressione max di esercizio raccomandata Kg/cm²	Grandezza	Tipo	Dimensioni										Viti		Or tipo	Peso Kg
Maximum recommended working pressure Kg/cm²	*Size*	*Type*	*Dimensions*										*Screws*		*Or type*	*Weight Kg*
			A	B	B1	C	D	E	F	G	H	L	Metric	Unc		
	SERIE 3000															
345	1/2”	AFS080SRE20	20	14	13	38,10	57	17,48	46	35	16	9	M8x30	5/16”x1”1/4	4075	0,24
345	1/2”	AFS080SRE22	22	16	13	38,10	57	17,48	46	35	16	9	M8x30	5/16”x1”1/4	4075	0,24
345	3/4”	AFS100SRE28	28	21,5	19	47,63	65	22,23	50	36	18	11	M10x35	3/8”x1”1/2	4100	0,35
345	1”	AFS102SRE35	35	27	25	52,37	70	26,19	55	38	18	11	M10x35	3/8”x1”1/2	4131	0,46
276	1”1/4	AFS104SRE42	43	36	31	58,72	79	30,18	68	41	21	11,5	M10x40	7/16”x1”3/4	4150	0,64
207	1”1/2	AFS106STRE48	49	42	38	69,85	93	35,71	78	44,5	24,5	13,5	M12x45	1/2”x1”3/4	4187	0,98
207	2”	AFS108STRE60	61	53	49	77,77	102	42,88	90	45	25	13,5	M12x45	1/2”x1”3/4	4225	1,14
172	2”1/2	AFS110STRE76	77	70	62	88,90	114	50,80	105	50	25	13,5	M12x45	1/2”x1”3/4	4275	1,55
138	3”	AFS112STRE88	90	82	74	106,38	134	61,93	124	51	26	17,5	M16x50	5/8”x2”	4337	2,33
34	4”	AFS116STRE114	115	107	102	130,18	162	77,77	146	48	26	17,5	M16x50	5/8”x2”	4437	2,85
34	5”	AFS118STREH139	140,2	131	120	152,40	184	92,08	180	50	28	17,5	M16x55	5/8”x2”1/4	4537	4,20
	SERIE 6000															
414	1”1/2	AFS405SRE60	61	40	38	79,38	112	36,50	94	56	28	17	M16x55	5/8”x2”1/4	4187	1,65

La pressione di esercizio massima raccomandata si basa sulla flangia.
La massima pressione di lavoro del sistema è determinata dallo spessore e dal tipo di materiale del tubo utilizzato.

The maximum raccomanded working pressure is based on the flange.
The working pressure of the system is determined by the thickness and the steel quality of the pipe.

DESIGNAZIONE PER ORDINE ***DESIGNATION FOR ORDER***	**Materiale / *Material***	
	S355	**AISI 316L**
Solo flangia *Only flange*	**AFS...SRE/STRE**	**AFX...SRE/STRE**
Flangia completa di viti metriche, grower e o-ring *Flange complete of metric screws, grower type washers and o-ring*	**AFS...SRE...M/STRE...M**	**AFX...SRE...M/STRE...M**
Flangia completa di viti unc, grower e o-ring *Flange complete of unc screws, grower type washers and o-ring*	**AFS...SRE...U/STRE...U**	**AFX...SRE...U/STRE...U**

NOTE / *NOTES*

set viti unc disponibili solo in acciaio al carbonio
unc screws set available only in carbon steel

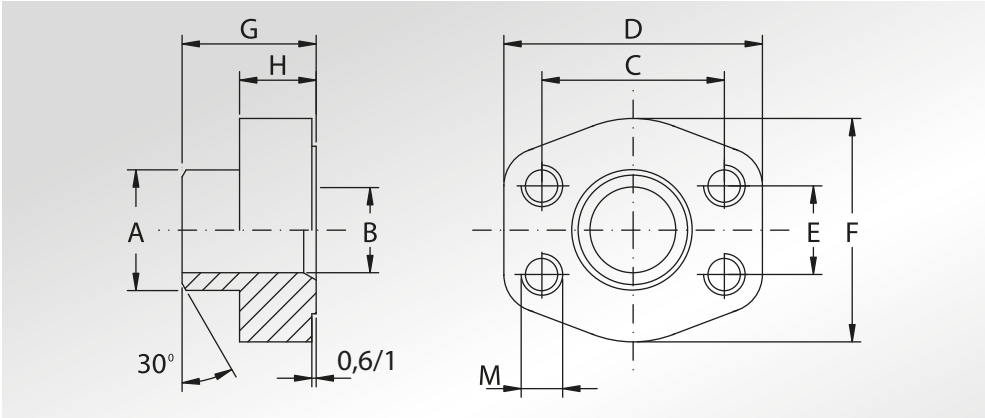

CONTROFLANGE A SALDARE DI TESTA TUBO METRICO FORO CILINDRICO

METRIC PIPE CYLINDRIC HOLE WELD ON COUNTER-FLANGES

Pressione max di esercizio raccomandata Kg/cm²	Grandezza	Tipo	Dimensioni										Peso Kg
Maximum recommended working pressure Kg/cm²	*Size*	*Type*	*Dimensions*										*Weight Kg*
			A	B	C	D	E	F	G	H	M		
											Metric	Unc	
	SERIE 3000												
345	3/4”	GFS100SRE25	25	19	47,63	65	22,23	50	36	18	M10	3/8”	0,39
345	1”	GFS102SRE30	30	22	52,37	70	26,19	55	38	18	M10	3/8”	0,45
276	1”1/4	GFS104SRE38	38	30	58,72	79	30,18	68	41	21	M10	7/16”	0,69
207	1”1/2	GFS106SRE42	42	36	69,85	93	35,71	78	44,5	24,5	M12	1/2”	1,05
207	1”1/2	GFS106SRE48	49	38	69,85	93	35,71	78	44,5	24,5	M12	1/2”	1,05
207	2”	GFS108STRE48	49	42	77,77	102	42,88	90	45	25	M12	1/2”	1,22
207	2”	GFS108SRE60	61	49	77,77	102	42,88	90	45	25	M12	1/2”	1,22
172	2”1/2	GFS110SRE76	77	62	88,90	114	50,80	105	50	25	M12	1/2”	1,63
138	3”	GFS112STRE76	77	70	106,38	134	61,93	124	51	26	M16	5/8”	2,33
138	3”	GFS112SRE76	77	62	106,38	134	61,93	124	51	26	M16	5/8”	2,33
34	3”1/2	GFS114STRE76	77	70	120,65	152	69,85	136	48	26	M16	5/8”	2,49
34	3”1/2	GFS114STRE88	90	82	120,65	152	69,85	136	48	26	M16	5/8”	2,49
34	4”	GFS116STRE76	77	70	130,18	162	77,77	146	48	26	M16	5/8”	2,85
34	4”	GFS116STRE88	90	82	130,18	162	77,77	146	48	26	M16	5/8”	2,85
	SERIE 6000												
345	1/2”	GFS401SRE20	20	14	40,49	57	18,24	46	34	16	M8	5/16”	0,25
345	3/4”	GFS402SRE20	20	14	50,80	71	23,80	55	35	21	M10	3/8”	0,52
345	3/4”	GFS402SRE25	25	17	50,80	71	23,80	55	35	21	M10	3/8”	0,52
345	1”	GFS403SRE25	25	19	57,15	81	27,76	65	42	25	M12	7/16”	0,70
345	1”	GFS403SRE30	30	22	57,15	81	27,76	65	42	25	M12	7/16”	0,70
276	1”1/4	GFS404SRE38	38	28	66,68	95	31,75	78	44	25	M14	1/2”	1,08
276	1”1/4	GFS404SRE38B26	38	26	66,68	95	31,75	78	44	25	M14	1/2”	1,08
276	1”1/2	GFS405SRE38	38	28	79,38	112	36,50	94	56	28	M16	5/8”	1,76
414	1”1/2	GFS405SRE48	48,6	32	79,38	112	36,50	94	56	28	M16	5/8”	1,76
414	2”	GFS406SRE60	61	40	96,82	134	44,45	114	65	37	M20	3/4”	2,98
414	2”1/2	GFS507SRE76	76,6	50	123,80	180	58,70	152	80	48	M24	7/8”	6,50

La pressione di esercizio massima raccomandata si basa sulla flangia.
La massima pressione di lavoro del sistema è determinata dallo spessore e dal tipo di materiale del tubo utilizzato.

The maximum raccomanded working pressure is based on the flange.
The working pressure of the system is determined by the thickness and the steel quality of the pipe.

DESIGNAZIONE PER ORDINE ***DESIGNATION FOR ORDER***	**Materiale / *Material***	
	S355	**AISI 316L**
Controflangia con fori di fissaggio filettati metrici *Counter-flange with metric threaded fixing holes*	**GFS...SRE / STRE**	**GFX...SRE / STRE**
Controflangia con fori di fissaggio filettati unc *Counter-flange with unc threaded fixing holes*	**GFS...SREU /STREU**	**GFX...SREU /STREU**

CONTROFLANGE A SALDARE DI TESTA TUBO METRICO

METRIC PIPE WELD ON COUNTER-FLANGES

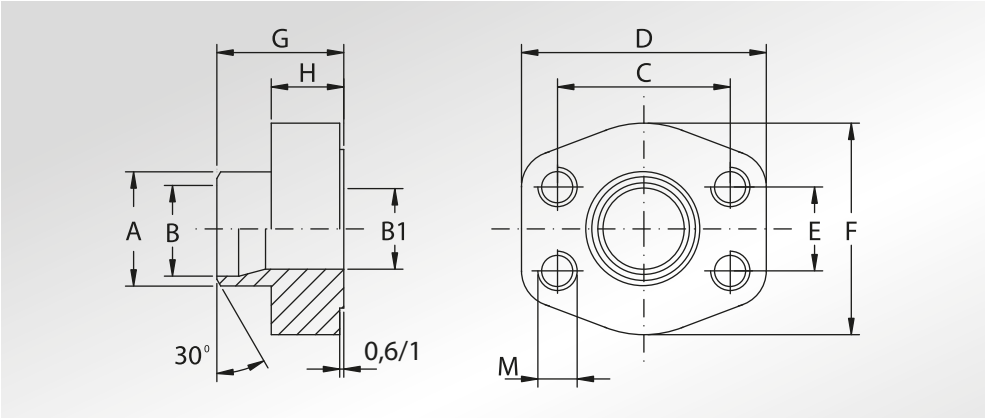

Pressione max di esercizio raccomandata Kg/cm²	Grandezza	Tipo	Dimensioni											Peso Kg
Maximum recommended working pressure Kg/cm²	*Size*	*Type*	*Dimensions*											*Weight Kg*
			A	B	B1	C	D	E	F	G	H	M		
	SERIE 3000											Metric	Unc	
345	1/2”	GFS080SRE20	20	14	13	38,10	57	17,48	46	35	16	M8	5/16”	0,25
345	1/2”	GFS080SRE22	22	16	13	38,10	57	17,48	46	35	16	M8	5/16”	0,25
345	3/4”	GFS100SRE28	28	21,5	19	47,63	65	22,23	50	36	18	M10	3/8”	0,39
345	1”	GFS102SRE35	35	27	25	52,37	70	26,19	55	38	18	M10	3/8”	0,45
276	1”1/4	GFS104SRE42	43	36	31	58,72	79	30,18	68	41	21	M10	7/16”	0,69
207	1”1/2	GFS106STRE48	49	42	38	69,85	93	35,71	78	44,5	24,5	M12	1/2”	1,05
207	2”	GFS108STRE60	61	53	49	77,77	102	42,88	90	45	25	M12	1/2”	1,22
172	2”1/2	GFS110STRE76	77	70	62	88,90	114	50,80	105	50	25	M12	1/2”	1,63
138	3”	GFS112STRE88	90	82	74	106,38	134	61,93	124	51	26	M16	5/8”	2,42
34	4”	GFS116STRE114	115	107	102	130,18	162	77,77	146	48	26	M16	5/8”	2,94
34	5”	GFS118STREH139	140,2	131	120	152,40	184	92,08	180	50	28	M16	5/8”	3,85
	SERIE 6000													
414	1”1/2	GFS405SRE60	61	40	38	79,38	112	36,50	94	56	28	M16	5/16”	1,76

La pressione di esercizio massima raccomandata si basa sulla flangia.
La massima pressione di lavoro del sistema è determinata dallo spessore e dal tipo di materiale del tubo utilizzato.

The maximum raccomanded working pressure is based on the flange.
The working pressure of the system is determined by the thickness and the steel quality of the pipe.

DESIGNAZIONE PER ORDINE ***DESIGNATION FOR ORDER***	**Materiale / *Material***	
	S355	**AISI 316L**
Controflangia con fori di fissaggio filettati metrici *Counter-flange with metric threaded fixing holes*	**GFS...SRE / STRE**	**GFX...SRE / STRE**
Controflangia con fori di fissaggio filettati unc *Counter-flange with unc threaded fixing holes*	**GFS...SREU /STREU**	**GFX...SREU /STREU**

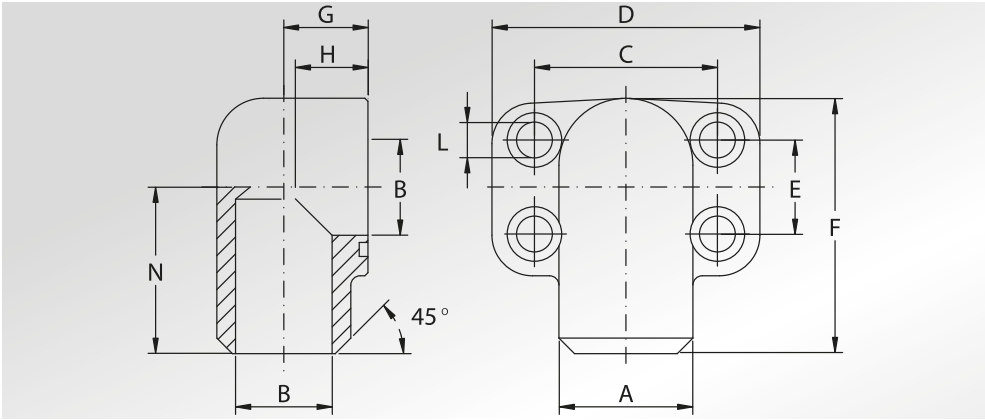

FLANGE A 90° A SALDARE DI TESTA

WELD ON 90° FLANGES

Pressione max di esercizio raccomandata Kg/cm²	Grandezza	Tipo	Dimensioni										Viti		Or tipo	Peso Kg
Maximum recommended working pressure Kg/cm²	*Size*	*Type*	*Dimensions*										*Screws*		*Or type*	*Weight Kg*
			A	B	C	D	E	F	G	H	L	N	Metric	Unc		
	SERIE 3000															
345	3/4"	AFS20090ST	27,2	19	47,63	70	22,23	63	23	21	11	41	M10x40	-	3100	0,65
345	3/4"	AFS20090ST4100	27,2	19	47,63	70	22,23	63	23	21	11	41	M10x40	-	4100	0,65
345	1"	AFS20290ST	34,5	23	52,37	75	26,19	72	25	24	11	48	M10x40	-	4112	0,85
345	1"	AFS20290ST4131	34,5	23	52,37	75	26,19	72	25	24	11	48	M10x40	-	4131	0,85
276	1"1/4	AFS20490ST	43,0	31	58,72	86	30,18	82	27	25	11,5	54	M10x45	-	4150	1,15
207	1"1/2	AFS20690ST	50,0	35	69,85	97	35,71	92	31,5	29	14,0	57	M12x60	-	4187	1,85
207	2"	AFS20890ST	65,0	48	77,77	100	42,88	99	37,5	50	14,0	63	M12x70	-	4225	2,15
172	2"1/2	AFS21090ST *	77	63	88,9	120	50,8	120	50	89	13,5	72,5	M12x100	-	4275	5,7
	SERIE 6000															
414	3/4"	AFS70090ST	28,0	19	50,80	71	23,80	70	22	19	11	40	M10x35	3/8"x1"1/2	4100	0,50
414	1"	AFS70290ST	34,0	25	57,15	81	27,76	82	27	24	13	47	M12x45	7/16"x1"3/4	4131	0,80
375	1"1/4	AFS70490ST	42,0	32	66,68	95	31,75	95	32	27	15	56	M14x45	1/2"x1"3/4	4150	1,20
375	1"1/4	AFS70490STL13	42,0	32	66,68	95	31,75	95	32	27	13,5	56	M14x45	1/2"x1"3/4	4150	1,20
320	1"1/2	AFS70690ST	48,0	38	79,38	113	36,50	115	40	30	17	68	M16x55	5/8"x2"1/4	4187	1,95

La pressione di esercizio massima raccomandata si basa sulla flangia.
La massima pressione di lavoro del sistema è determinata dallo spessore e dal tipo di materiale del tubo utilizzato.

The maximum raccomanded working pressure is based on the flange.
The working pressure of the system is determined by the thickness and the steel quality of the pipe.

DESIGNAZIONE PER ORDINE *DESIGNATION FOR ORDER*	**Materiale / *Material*** S355
Solo flangia *Only flange*	**AFS...90ST**
Flangia completa di viti metriche, grower e o-ring *Flange complete of metric screws, grower type washers and o-ring*	**AFS...90STM**
Flangia completa di viti unc, grower e o-ring *Flange complete of unc screws, grower type washers and o-ring*	**AFS...90STU**

NOTE / *NOTES*

* Ricavata da barra, viteria non disponibile
** Obtained from bar, screws not available*

set viti unc disponibili solo in acciaio al carbonio
unc screws set available only in carbon steel

FLANGE A 90° A SALDARE DI TESTA

WELD ON 90° FLANGES

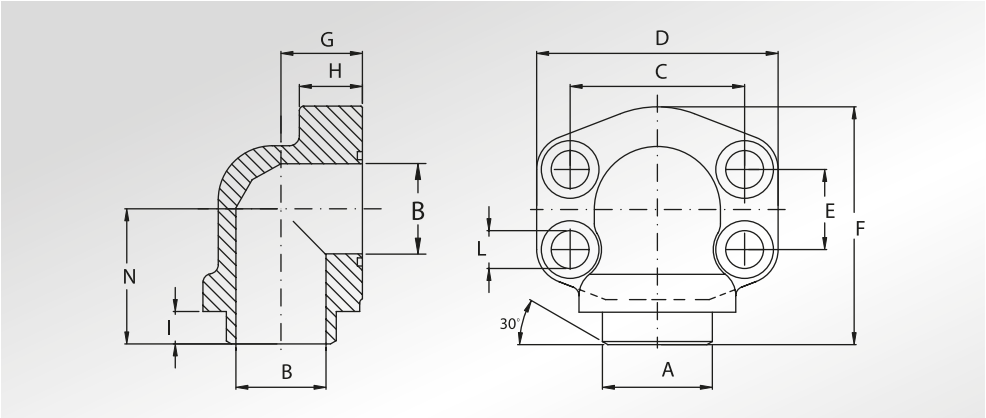

Pressione max di esercizio raccomandata Kg/cm²	Grandezza	Tipo	Dimensioni											Viti		Or tipo	Peso Kg
Maximum recommended working pressure Kg/cm²	*Size*	*Type*	*Dimensions*											*Screws*		*Or type*	*Weight Kg*
			A	B	C	D	E	F	G	H	I	L	N	Metric	Unc		
	SERIE 3000																
345	1/2"	AFS08090ST	21,5	13	38,10	54	17,48	60	20	16	16	9	37	M8x30	5/16"x1"1/4	4075	0,28
345	1/2"	AFS08090ST038	17,5	13	38,10	54	17,48	60	20	16	16	9	37	M8x30	5/16"x1"1/4	4075	0,29
345	3/4"	AFS10090ST	27,0	19	47,63	65	22,23	63	24	18	16	11	38	M10x35	3/8"x1"1/2	4100	0,45
345	1"	AFS10290ST	34,5	25	52,37	70	26,19	70	28	19	19	11	43	M10x35	3/8"x1"1/2	4131	0,56
276	1"1/4	AFS10490ST	42,8	32	58,72	79	30,18	85	34	21	21	11,5	51	M10x40	7/16"x1"3/4	4150	0,89
207	1"1/2	AFS10690ST	48,6	38	69,85	93	35,71	95	38	25	21	13,5	56	M12x45	1/2"x1"3/4	4187	1,18
207	2"	AFS10890ST	61,0	51	77,77	110	42,88	110	42	25	15	13,5	65	M12x45	1/2"x1"3/4	4225	2,06
	SERIE 6000																
414	1/2"	AFS40190ST012	21,5	13	40,49	54	18,24	60	20	16	16	9	37	M8x30	5/16"x1"1/4	4075	0,28
414	1/2"	AFS40190ST038	17,5	13	40,49	54	18,24	60	20	16	16	9	37	M8x30	5/16"x1"1/4	4075	0,29
414	3/4"	AFS40290ST	28,0	19	50,80	70	23,80	70	28	19	17	11	43	M10x40	3/8"x1"1/2	4100	0,69
414	1"	AFS40390ST	34,0	25	57,15	79	27,76	85	34	21	19	13	51	M12x45	7/16"x1"3/4	4131	1,11
375	1"1/4	AFS40490ST	42,8	32	66,68	93	31,75	95	38	25	19	15	56	M14x45	-	4150	1,45
375	1"1/4	AFS40490STL13	42,8	32	66,68	93	31,75	95	38	25	19	13,5	56	M12x45	1/2"x1"3/4	4150	1,45
320	1"1/2	AFS40590ST	48,6	38	79,38	110	36,50	110	42	25	24	17	65	M16x55	5/8"x2"1/4	4187	2,75
250	2"	AFS40690ST	61,0	51	96,82	134	44,45	132	45	35	18	21	75	M20x70	3/4"x2"3/4	4225	3,55
414	2"	AFS40690SRE60	61,0	40	96,82	134	44,45	132	45	35	18	21	75	M20x70	3/4"x2"3/4	4225	3,55
414	2"	AFS40690SRE76	76,0	50	96,82	134	44,45	132	45	35	18	21	75	M20x70	3/4"x2"3/4	4225	3,55

PER QUESTA TIPOLOGIA DI PRODOTTO, VERIFICATE SEMPRE SE LA QUOTA "A" E "B" CORRISPONDE ALLA SCHEDULA DEL VOSTRO TUBO

FOR THIS KIND OF PRODUCT, PLEASE ALWAYS VERIFY IF DIMENSION "A" AND "B" CORRESPOND TO THE SCHEDULE OF YOUR TUBE

La pressione di esercizio massima raccomandata si basa sulla flangia.
La massima pressione di lavoro del sistema è determinata dallo spessore e dal tipo di materiale del tubo utilizzato.

The maximum raccomanded working pressure is based on the flange.
The working pressure of the system is determined by the thickness and the steel quality of the pipe.

DESIGNAZIONE PER ORDINE ***DESIGNATION FOR ORDER***	**Materiale / *Material***	
	S355	**AISI 316L**
Solo flangia *Only flange*	**AFS...90ST**	**AFX...90ST**
Flangia completa di viti metriche, grower e o-ring *Flange complete of metric screws, grower type washers and o-ring*	**AFS...90STM**	**AFX...90STM**
Flangia completa di viti unc, grower e o-ring *Flange complete of unc screws, grower type washers and o-ring*	**AFS...90STU**	**AFX...90STU**

NOTE / *NOTES*

set viti unc disponibili solo in acciaio al carbonio
unc screws set available only in carbon steel

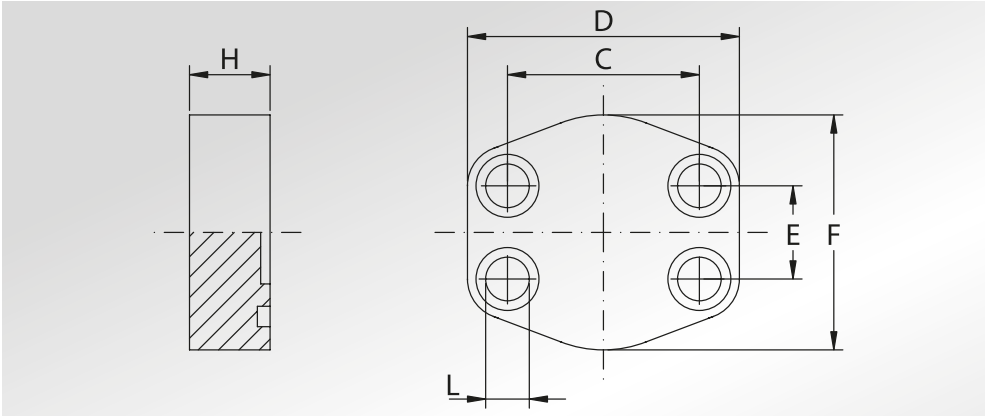

FLANGE CIECHE

BLIND FLANGES

Pressione max di esercizio raccomandata Kg/cm²	Grandezza	Tipo	Dimensioni						Viti		Or tipo	Peso Kg
Maximum recommended working pressure Kg/cm²	*Size*	*Type*	*Dimensions*						*Screws*		*Or type*	*Weight Kg*
			C	D	E	F	H	L	Metric	Unc		
	SERIE 3000											
345	1/2"	AFC080	38,10	56	17,48	46	16	9	M8x30	5/16"x1"1/4	4075	0,24
345	3/4"	AFC100	47,63	65	22,23	50	16	11	M10x35	3/8"x1"1/2	4100	0,30
345	1"	AFC102	52,37	70	26,19	60	19	11	M10x35	3/8"x1"1/2	4131	0,42
276	1"1/4	AFC104	58,72	79	30,18	68	18	11,5	M10x40	7/16"x1"3/4	4150	0,55
207	1"1/2	AFC106	69,85	93	35,71	78	20	13,5	M12x45	1/2"x1"3/4	4187	0,82
207	2"	AFC108	77,77	102	42,88	90	20	13,5	M12x45	1/2"x1"3/4	4225	1,08
172	2"1/2	AFC110	88,90	114	50,80	105	20	13,5	M12x45	1/2"x1"3/4	4275	1,40
138	3"	AFC112	106,38	134	61,93	124	24	17,5	M16x50	5/8"x2"	4337	2,38
34	3"1/2	AFC114	120,65	152	69,85	136	22	17,5	M16x50	5/8"x2"	4387	2,91
34	4"	AFC116	130,18	162	77,77	146	25	17,5	M16x50	5/8"x2"	4437	3,98
34	5"	AFC118	152,40	190	92,08	170	28	17,5	M16x55	5/8"x2"1/4	4537	5,80
	SERIE 6000											
414	1/2"	AFC401	40,49	56	18,24	48	16	9	M8x30	5/16"x1"1/4	4075	0,24
414	3/4"	AFC402	50,80	71	23,80	60	19	11	M10x35	3/8"x1"1/2	4100	0,42
414	1"	AFC403	57,15	81	27,76	70	24	13	M12x45	7/16"x1"3/4	4131	0,77
414	1"1/4	AFC404	66,68	95	31,75	78	27	15	M14x45	-	4150	1,16
414	1"1/4	AFC404L13	66,68	95	31,75	78	27	13,5	M12x45	1/2"x1"3/4	4150	1,16
414	1"1/2	AFC405	79,38	112	36,50	94	30	17	M16x55	5/8"x2"1/4	4187	1,80
414	2"	AFC406	96,82	134	44,45	114	30	21	M20x60	3/4"x2"3/4	4225	2,57
414	2"1/2	AFC507 *	123,80	180	58,70	152	48	26	M24x80	7/8"x3"1/4	4275	7,20
414	3"	AFC508 *	152,40	208	71,40	178	58	31	M30x100	1"1/8x3"1/2	4337	11,8

DESIGNAZIONE PER ORDINE ***DESIGNATION FOR ORDER***	**Materiale / *Material***	
	S355	**AISI 316L**
Solo flangia *Only flange*	**AFC...**	**AFCX...**
Flangia completa di viti metriche, grower e o-ring *Flange complete of metric screws, grower type washers and o-ring*	**AFC...M**	**AFCX...M**
Flangia completa di viti unc, grower e o-ring *Flange complete of unc screws, grower type washers and o-ring*	**AFC...U**	**AFCX...U**

NOTE / *NOTES*

set viti unc disponibili solo in acciaio al carbonio
unc screws set available only in carbon steel

*set viti disponibili solo metriche in acciaio al carbonio
**screws set available only metric in carbon steel*

CONTROFLANGE CIECHE

BLIND COUNTER-FLANGES

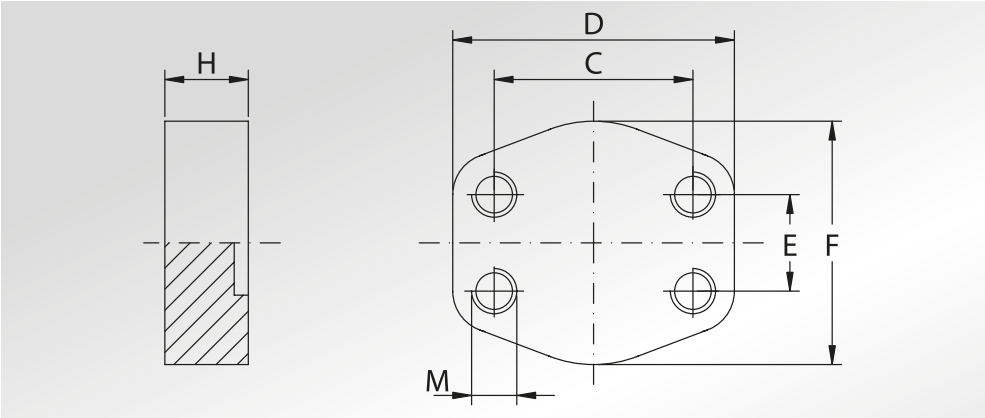

Pressione max di esercizio raccomandata Kg/cm²	Grandezza	Tipo	Dimensioni							Peso Kg
Maximum recommended working pressure Kg/cm²	*Size*	*Type*	*Dimensions*							*Weight Kg*
			C	D	E	F	H	M		
	SERIE 3000							Metric	Unc	
345	1/2”	GFC080	38,10	56	17,48	46	16	M8	5/16”	0,25
345	3/4”	GFC100	47,63	65	22,23	50	16	M10	3/8”	0,34
345	1”	GFC102	52,37	70	26,19	60	19	M10	3/8”	0,46
276	1”1/4	GFC104	58,72	79	30,18	68	18	M10	7/16”	0,60
207	1”1/2	GFC106	69,85	93	35,71	78	20	M12	1/2”	0,89
207	2”	GFC108	77,77	102	42,88	90	20	M12	1/2”	1,15
172	2”1/2	GFC110	88,90	114	50,80	105	20	M12	1/2”	1,47
138	3”	GFC112	106,38	134	61,93	124	24	M16	5/8”	2,47
34	3”1/2	GFC114	120,65	152	69,85	136	22	M16	5/8”	3,00
34	4”	GFC116	130,18	162	77,77	146	25	M16	5/8”	3,98
34	5”	GFC118	152,40	190	92,08	170	28	M16	5/8”	5,93
	SERIE 6000									
414	1/2”	GFC401	40,49	56	18,24	48	16	M8	5/16”	0,25
414	3/4”	GFC402	50,80	71	23,80	60	19	M10	3/8”	0,46
414	1”	GFC403	57,15	81	27,76	70	24	M12	7/16”	0,84
414	1”1/4	GFC404	66,68	95	31,75	78	27	M14	1/2”	1,24
414	1”1/2	GFC405	79,38	112	36,50	94	30	M16	5/8”	1,89
414	2”	GFC406	96,82	134	44,45	114	30	M20	3/4”	2,69
414	2”1/2	GFC507	123,80	180	58,70	152	48	M24	7/8”	7,50
414	3”	GFC508	152,40	208	71,40	178	58	M30	1”1/8	12,4

DESIGNAZIONE PER ORDINE ***DESIGNATION FOR ORDER***	**Materiale / *Material***	
	S355	**AISI 316L**
Controflangia con fori di fissaggio filettati metrici *Counter-flange with metric threaded fixing holes*	**GFC...**	**GFCX...**
Controflangia con fori di fissaggio filettati unc *Counter-flange with unc threaded fixing holes*	**GFC...U**	**GFCX...U**

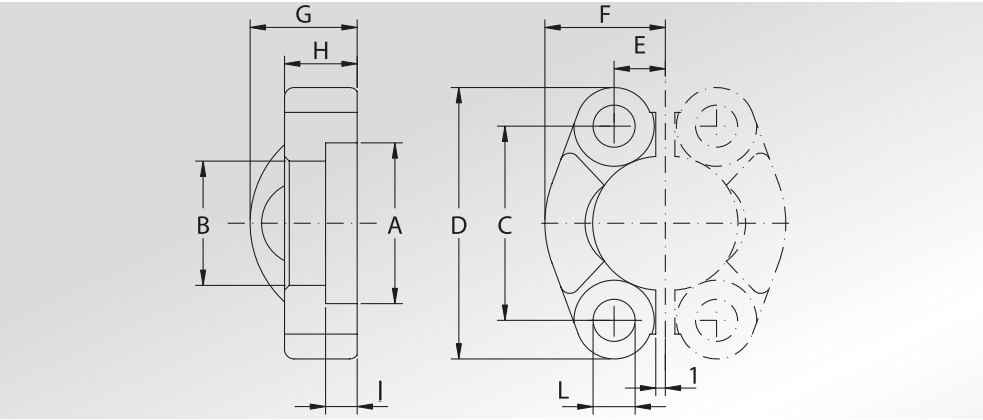

SEMIFLANGE TAGLIATE

CUT SPLIT FLANGES

Pressione max di esercizio raccomandata Kg/cm²	Grandezza	Tipo	Dimensioni										Viti		Peso Kg
Maximum recommended working pressure Kg/cm²	*Size*	*Type*	*Dimensions*										*Screws*		*Weight Kg*
			A	B	C	D	E	F	G	H	I	L	Metric	Unc	
	SERIE 3000														
345	1/2”	AFS301B	30,96	24,26	38,10	54	8,74	22,8	19	13	6,22	8,75	M8x30	5/16”x1”1/4	0,12
345	3/4”	AFS302B	38,89	32,13	47,63	65	11,13	25,9	22	14	6,22	10,75	M10x35	3/8”x1”1/2	0,16
345	1”	AFS303B	45,24	38,48	52,37	70	13,08	29,2	24	16	7,49	10,75	M10x35	3/8”x1”1/2	0,22
276	1”1/4	AFS304B	51,59	43,69	58,72	79	15,09	36,3	22	14	7,49	12,00	M10x35	7/16”x1”3/4	0,30
276	1”1/4	AFS304L1075B	51,59	43,69	58,72	79	15,09	36,3	22	14	7,49	10,75	M10x35	-	0,30
276	1”1/4	AFS304L1275B	51,59	43,69	58,72	79	15,09	36,3	22	14	7,49	12,75	M12x35	-	0,30
207	1”1/2	AFS305B	61,09	50,80	69,85	94	17,86	41,1	25	16	7,49	13,50	M12x35	1/2”x1”3/4	0,43
207	1”1/2	AFS305L1475B	61,09	50,80	69,85	94	17,86	41,1	25	16	7,49	14,75	M14x45	-	0,43
207	2”	AFS306B	72,24	62,74	77,77	102	21,44	48,2	26	16	9,02	13,50	M12x35	1/2”x1”3/4	0,56
207	2”	AFS306L1475B	72,24	62,74	77,77	102	21,44	48,2	26	16	9,02	14,75	M14x45	-	0,54
172	2”1/2	AFS307B	84,94	74,93	88,90	114	25,40	54,1	38	19	9,02	13,50	M12x40	1/2”x1”3/4	0,74
172	2”1/2	AFS307L1475B	84,94	74,93	88,90	114	25,40	54,1	38	19	9,02	14,75	M14x45	-	0,74
138	3”	AFS308B	102,39	90,93	106,38	135	30,96	65,3	41	22	9,02	16,75	M16x50	5/8”x2”	1,30
34	3”1/2	AFS309B	115,10	102,36	120,65	152	34,92	69,5	28	22	10,72	17,00	M16x50	5/8”x2”	1,27
34	4”	AFS310B	127,79	115,06	130,18	162	38,88	76,0	35	25	10,72	17,00	M16x50	5/8”x2”	1,65
34	5”	AFS311B	153,19	140,46	152,40	184	46,04	90,0	41	28	10,72	17,00	M16x55	5/8”x2”1/4	2,50
	SERIE 6000														
414	1/2”	AFS601B	32,54	24,64	40,49	56	9,12	23,6	22	16	7,24	8,75	M8x30	5/16”x1”1/4	0,16
414	3/4”	AFS602B	42,06	32,51	50,80	71	11,91	30,0	28	19	8,26	11,00	M10x35	3/8”x1”1/2	0,34
414	1”	AFS603B	48,41	38,86	57,15	81	13,89	34,8	33	24	9,02	13,00	M12x45	-	0,51
414	1”	AFS603L12B	48,41	38,86	57,15	81	13,89	34,8	33	24	9,02	12,00	-	7/16”x1”3/4	0,51
414	1”1/4	AFS604B	54,76	44,45	66,68	95	15,88	38,6	38	27	9,78	15,00	M14x45	-	0,80
414	1”1/4	AFS604L13B	54,76	44,45	66,68	95	15,88	38,6	38	27	9,78	13,50	M12x45	1/2”x1”3/4	0,80
414	1”1/2	AFS605B	64,29	51,56	79,38	113	18,26	47,5	43	30	12,07	17,00	M16x55	5/8”x2”1/4	1,44
414	2”	AFS606B	80,16	67,56	96,82	133	22,23	56,9	52	37	12,07	21,00	M20x70	3/4”x2”3/4	2,10

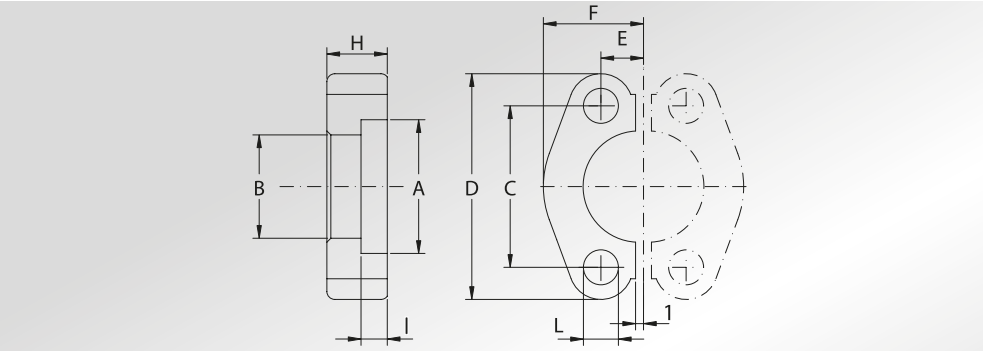

SEMIFLANGE PIATTE TAGLIATE

CUT FLAT SPLIT FLANGES

414	2”1/2	AFP607 *	108,5	89,50	123,8	180	29,35	76,0	-	48	20,00	26,00	M24x80	7/8”x3”1/4	4,60
414	3”	AFP608 *	132,5	114,50	152,4	208	35,7	89,0	-	58	25,00	31,00	M30x100	1”1/8x3”1/2	6,70

DESIGNAZIONE PER ORDINE ***DESIGNATION FOR ORDER***	**Materiale / *Material***	
	S355	**AISI 316L**
Solo coppia semiflangia *Only pair cut split flange*	**AFS...B/AFP**	**AFX.../AFPX**
Coppia semiflangia completa di viti metriche, grower e o-ring *Pair cut split flange complete of metric screws, grower type washers and o-ring*	**AFS...BM/AFP...M**	**AFX...M**
Coppia semiflangia completa di viti unc, grower e o-ring *Pair cut split flange complete of unc screws, grower type washers and o-ring*	**AFS...BU**	**AFX...U**

NOTE / *NOTES*
QUESTO PRODOTTO E' VENDUTO A COPPIE
THIS PRODUCT IS SOLD BY PAIRS
Rivestimento superficiale : zincatura Cr3
Superficial coating : zinking Cr3
set viti unc disponibili solo in acciaio al carbonio
unc screws set available only in carbon steel
* set viti disponibili solo metriche in acciaio al carbonio
** screws set available only metric in carbon steel*
* NON ZINCATE
** NOT GALVANIZED*

SEMIFLANGE INTERE

UNCUT SPLIT FLANGES

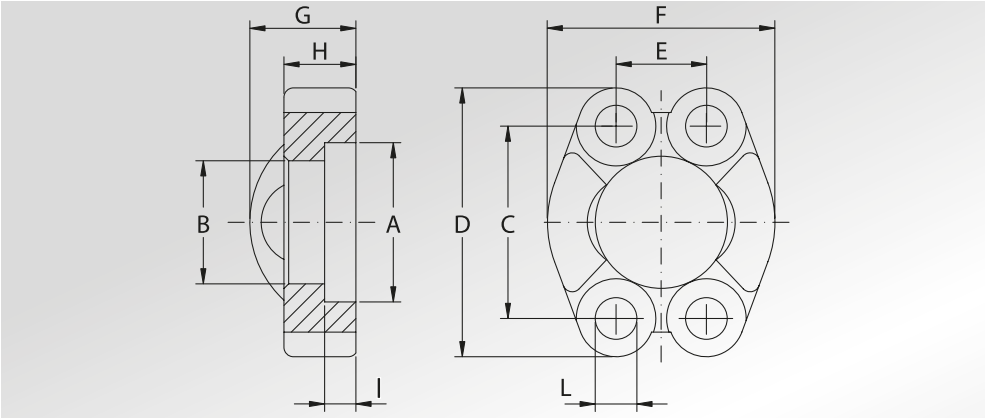

Pressione max di esercizio raccomandata Kg/cm²	Grandezza	Tipo	Dimensioni										Viti		Peso Kg
Maximum recommended working pressure Kg/cm²	*Size*	*Type*	*Dimensions*										*Screws*		*Weight Kg*
			A	B	C	D	E	F	G	H	I	L	Metric	Unc	
	SERIE 3000														
345	1/2"	AFSI301B	30,96	24,26	38,10	54	17,48	45,6	19	13	6,22	8,75	M8x30	5/16"x1"1/4	0,12
345	3/4"	AFSI302B	38,89	32,13	47,63	65	22,23	51,8	22	14	6,22	10,75	M10x35	3/8"x1"1/2	0,16
345	1"	AFSI303B	45,24	38,48	52,37	70	26,19	58,4	24	16	7,49	10,75	M10x35	3/8"x1"1/2	0,22
276	1"1/4	AFSI304B	51,59	43,69	58,72	79	30,18	72,6	22	14	7,49	12,00	M10x35	7/16"x1"3/4	0,30
276	1"1/4	AFSI304L1075B	51,59	43,69	58,72	79	30,18	72,6	22	14	7,49	10,75	M10x35	-	0,30
276	1"1/4	AFSI304L1275B	51,59	43,69	58,72	79	30,18	72,6	22	14	7,49	12,75	M12x35	-	0,30
207	1"1/2	AFSI305B	61,09	50,80	69,85	94	35,71	82,2	25	16	7,49	13,50	M12x35	1/2"x1"3/4	0,43
207	1"1/2	AFSI305L1475B	61,09	50,80	69,85	94	35,71	82,2	25	16	7,49	14,75	M14x45	-	0,43
207	2"	AFSI306B	72,24	62,74	77,77	102	42,88	96,4	26	16	9,02	13,50	M12x35	1/2"x1"3/4	0,56
207	2"	AFSI306L1475B	72,24	62,74	77,77	102	42,88	96,4	26	16	9,02	14,75	M14x45	-	0,54
172	2"1/2	AFSI307B	84,94	74,93	88,90	114	50,80	108,2	38	19	9,02	13,50	M12x40	1/2"x1"3/4	0,74
172	2"1/2	AFSI307L1475B	84,94	74,93	88,90	114	50,80	108,2	38	19	9,02	14,75	M14x45	-	0,74
138	3"	AFSI308B	102,39	90,93	106,38	135	61,93	130,6	41	22	9,02	16,75	M16x50	5/8"x2"	1,30
34	3"1/2	AFSI309B	115,10	102,36	120,65	152	69,85	139,0	28	22	10,72	17,00	M16x50	5/8"x2"	1,27
34	4"	AFSI310B	127,79	115,06	130,18	162	77,77	152,0	35	25	10,72	17,00	M16x50	5/8"x2"	1,65
34	5"	AFSI311B	153,19	140,46	152,40	184	92,08	180,0	41	28	10,72	17,00	M16x55	5/8"x2"1/4	2,50
	SERIE 6000														
414	1/2"	AFSI601B	32,54	24,64	40,49	56	18,24	47,2	22	16	7,24	8,75	M8x30	5/16"x1"1/4	0,16
414	3/4"	AFSI602B	42,06	32,51	50,80	71	23,80	60,0	28	19	8,26	11,00	M10x35	3/8"x1"1/2	0,34
414	1"	AFSI603B	48,41	38,86	57,15	81	27,76	69,6	33	24	9,02	13,00	M12x45	-	0,51
414	1"	AFSI603L12B	48,41	38,86	57,15	81	27,76	69,6	33	24	9,02	12,00	-	7/16"x1"3/4	0,51
414	1"1/4	AFSI604	54,76	44,45	66,68	95	31,75	77,2	38	27	9,78	15,00	M14x45	-	0,80
414	1"1/4	AFSI604L13B	54,76	44,45	66,68	95	31,75	77,2	38	27	9,78	13,50	M12x45	1/2"x1"3/4	0,80
414	1"1/2	AFSI605B	64,29	51,56	79,38	113	36,50	95,0	43	30	12,07	17,00	M16x55	5/8"x2"1/4	1,44
414	2"	AFSI606B	80,16	67,56	96,82	133	44,45	113,8	52	37	12,07	21,00	M20x70	3/4"x2"3/4	2,10

SEMIFLANGE PIATTE INTERE

UNCUT FLAT SPLIT FLANGES

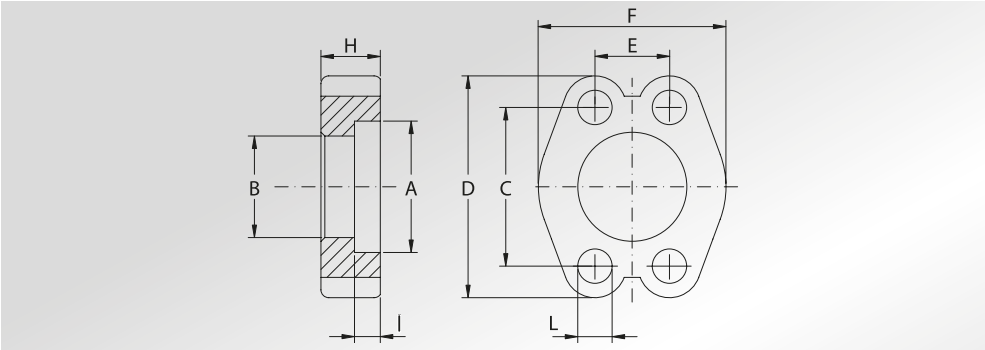

414	2"1/2	AFPI607 *	108,5	89,50	123,8	180	58,7	152	-	48	20,00	26,00	M24x80	7/8"x3"1/4	4,60
414	3"	AFPI608 *	132,5	114,50	152,4	208	71,4	178	-	58	25,00	31,00	M30x100	1"1/8x3"1/2	6,70

DESIGNAZIONE PER ORDINE *DESIGNATION FOR ORDER*	**Materiale / *Material***	
	S355	**AISI 316L**
Solo semiflangia intera *Only uncut split flange*	**AFSI...B /AFPI...**	**AFXI... /AFPXI...**
Semiflangia intera completa di viti metriche, grower e o-ring *Uncut split flange complete of metric screws, grower type washers and o-ring*	**AFSI...BM /AFPI...M**	**AFXI...M**
Semiflangia intera completa di viti unc, grower e o-ring *Uncut split flange complete of unc screws, grower type washers and o-ring*	**AFSI...BU**	**AFXI...U**

NOTE / *NOTES*

Rivestimento superficiale : zincatura Cr3
Superficial coating : zinking Cr3
set viti unc disponibili solo in acciaio al carbonio
unc screws set available only in carbon steel
* set viti disponibili solo metriche in acciaio al carbonio
** screws set available only metric in carbon steel*
* NON ZINCATE
** NOT GALVANIZED*

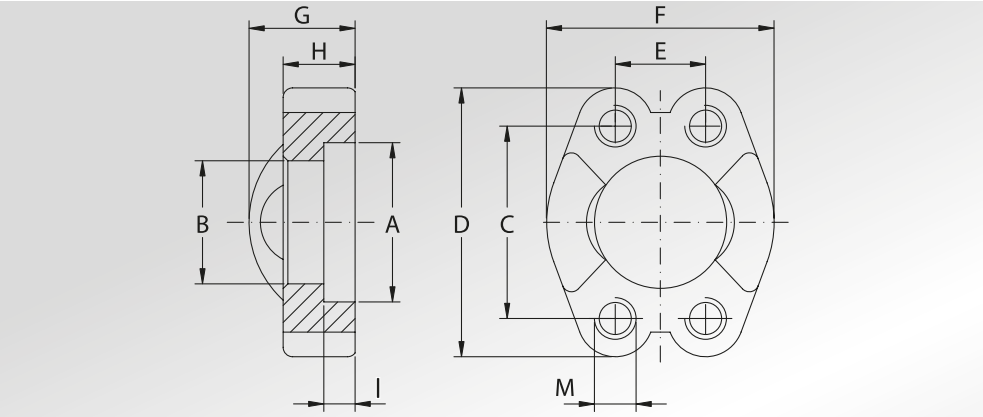

SEMIFLANGE INTERE CON FORI DI FISSAGGIO FILETTATI METRICI

UNCUT SPLIT FLANGES WITH METRIC THREADED FIXING HOLES

Pressione max di esercizio raccomandata Kg/cm²	Grandezza	Tipo	Dimensioni										Peso Kg
Maximum recommended working pressure Kg/cm²	*Size*	*Type*	*Dimensions*										*Weight Kg*
			A	B	C	D	E	F	G	H	I	M	
	SERIE 3000												
345	1/2"	GFSI301B	30,96	24,26	38,10	54	17,48	45,6	19	13	6,22	M8	0,12
345	3/4"	GFSI302B	38,89	32,13	47,63	65	22,23	51,8	22	14	6,22	M10	0,16
345	1"	GFSI303B	45,24	38,48	52,37	70	26,19	58,4	24	16	7,49	M10	0,22
276	1"1/4	GFSI304B	51,59	43,69	58,72	79	30,18	72,6	22	14	7,49	M10	0,30
207	1"1/2	GFSI305B	61,09	50,80	69,85	94	35,71	82,2	25	16	7,49	M12	0,43
207	2"	GFSI306B	72,24	62,74	77,77	102	42,88	96,4	26	16	9,02	M12	0,56
172	2"1/2	GFSI307B	84,94	74,93	88,90	114	50,80	108,2	38	19	9,02	M12	0,74
138	3"	GFSI308B	102,39	90,93	106,38	135	61,93	130,6	41	22	9,02	M16	1,30
34	3"1/2	GFSI309B	115,10	102,36	120,65	152	69,85	139,0	28	22	10,72	M16	1,27
34	4"	GFSI310B	127,79	115,06	130,18	162	77,77	152,0	35	25	10,72	M16	1,65
34	5"	GFSI311B	153,19	140,46	152,40	184	92,08	180,0	41	28	10,72	M16	2,50
	SERIE 6000												
414	1/2"	GFSI601B	32,54	24,64	40,49	56	18,24	47,2	22	16	7,24	M8	0,16
414	3/4"	GFSI602B	42,06	32,51	50,80	71	23,80	60,0	28	19	8,26	M10	0,34
414	1"	GFSI603B	48,41	38,86	57,15	81	27,76	69,6	33	24	9,02	M12	0,51
414	1"1/4	GFSI604B	54,76	44,45	66,68	95	31,75	77,2	38	27	9,78	M14	0,80
414	1"1/2	GFSI605B	64,29	51,56	79,38	113	36,50	95,0	43	30	12,07	M16	1,44
414	2"	GFSI606B	80,16	67,56	96,82	133	44,45	113,8	52	37	12,07	M20	2,10

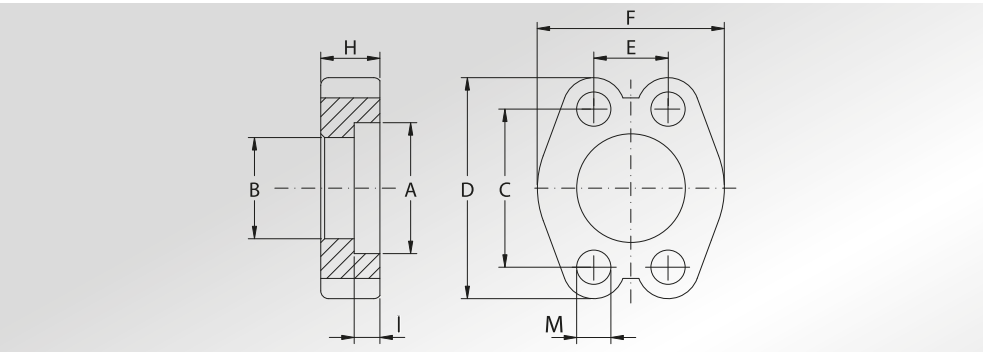

SEMIFLANGE PIATTE INTERE CON FORI DI FISSAGGIO FILETTATI METRICI

UNCUT FLAT SPLIT FLANGES WITH METRIC THREADED FIXING HOLES

414	2"1/2	GFPI607 *	108,5	89,50	123,8	180	58,7	152	-	48	20,00	M24	4,90
414	3"	GFPI608 *	132,5	114,50	152,4	208	71,4	178	-	58	25,00	M30	7,30

DESIGNAZIONE PER ORDINE *DESIGNATION FOR ORDER*	**Materiale / *Material***	
	S355	**AISI 316L**
Semiflangia intera con fori di fissaggio metrici *Uncut split flange with metric threaded fixing holes*	**GFSI...B / GFPI...**	**GFXI... / GFPXI...**

NOTE / *NOTES*

Rivestimento superficiale : zincatura Cr3
Superficial coating : zinking Cr3

* NON ZINCATE
* *NOT ZINKING*

SEMIFLANGE INTERE CON FORI DI FISSAGGIO FILETTATI UNC

UNCUT SPLIT FLANGES WITH UNC THREADED FIXING HOLES

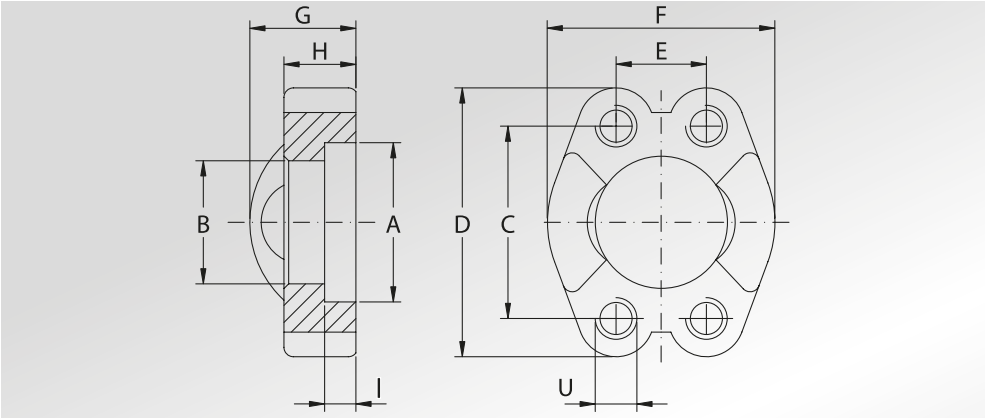

Pressione max di esercizio raccomandata Kg/cm²	Grandezza	Tipo	Dimensioni										Peso Kg
Maximum recommended working pressure Kg/cm²	*Size*	*Type*	*Dimensions*										*Weight Kg*
			A	B	C	D	E	F	G	H	I	U	
	SERIE 3000												
345	1/2"	GFSI301UB	30,96	24,26	38,10	54	17,48	45,6	19	13	6,22	5/16"	0,12
345	3/4"	GFSI302UB	38,89	32,13	47,63	65	22,23	51,8	22	14	6,22	3/8"	0,16
345	1"	GFSI303UB	45,24	38,48	52,37	70	26,19	58,4	24	16	7,49	3/8"	0,22
276	1"1/4	GFSI304UB	51,59	43,69	58,72	79	30,18	72,6	22	14	7,49	7/16"	0,30
207	1"1/2	GFSI305UB	61,09	50,80	69,85	94	35,71	82,2	25	16	7,49	1/2"	0,43
207	2"	GFSI306UB	72,24	62,74	77,77	102	42,88	96,4	26	16	9,02	1/2"	0,56
172	2"1/2	GFSI307UB	84,94	74,93	88,90	114	50,80	108,2	38	19	9,02	1/2"	0,74
138	3"	GFSI308UB	102,39	90,93	106,38	135	61,93	130,6	41	22	9,02	5/8"	1,30
34	3"1/2	GFSI309UB	115,10	102,36	120,65	152	69,85	139,0	28	22	10,72	5/8"	1,27
34	4"	GFSI310UB	127,79	115,06	130,18	162	77,77	152,0	35	25	10,72	5/8"	1,65
34	5"	GFSI311UB	153,19	140,46	152,40	184	92,08	180,0	41	28	10,72	5/8"	2,50
	SERIE 6000												
414	1/2"	GFSI601UB	32,54	24,64	40,49	56	18,24	47,2	22	16	7,24	5/16"	0,16
414	3/4"	GFSI602UB	42,06	32,51	50,80	71	23,80	60,0	28	19	8,26	3/8"	0,34
414	1"	GFSI603UB	48,41	38,86	57,15	81	27,76	69,6	33	24	9,02	7/16"	0,51
414	1"1/4	GFSI604UB	54,76	44,45	66,68	95	31,75	77,2	38	27	9,78	1/2"	0,80
414	1"1/2	GFSI605UB	64,29	51,56	79,38	113	36,50	95,0	43	30	12,07	5/8"	1,44
414	2"	GFSI606UB	80,16	67,56	96,82	133	44,45	113,8	52	37	12,07	3/4"	2,10

SEMIFLANGE PIATTE INTERE CON FORI DI FISSAGGIO FILETTATI UNC

UNCUT FLAT SPLIT FLANGES WITH UNC THREADED FIXING HOLES

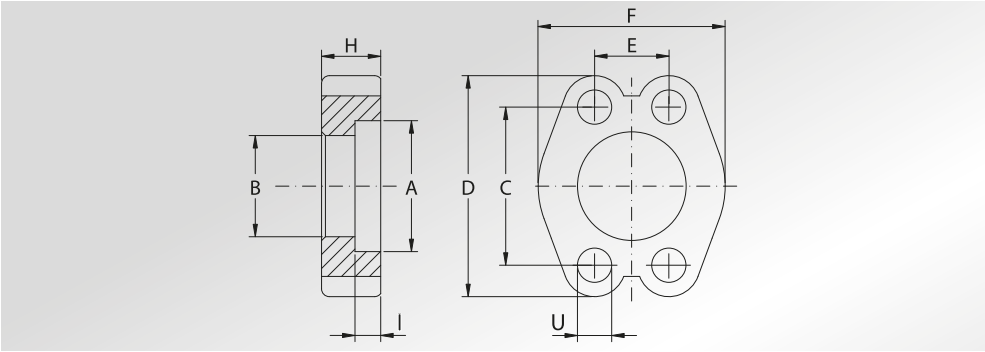

414	2"1/2	GFPI607U*	108,5	89,50	123,8	180	58,7	152	-	48	20,00	7/8"	4,90
414	3"	GFPI608U*	132,5	114,50	152,4	208	71,4	178	-	58	25,00	1"1/8	7,30

DESIGNAZIONE PER ORDINE *DESIGNATION FOR ORDER*	Materiale / *Material*	
	S355	AISI 316L
Semiflangia intera con fori di fissaggio metrici *Uncut split flange with metric threaded fixing holes*	**GFSI...UB** **GFPI...U**	**GFXI...** **GFPXI...U**

NOTE / *NOTES*

Rivestimento superficiale : zincatura Cr3
Superficial coating : zinking Cr3

* NON ZINCATE
* *NOT ZINKING*

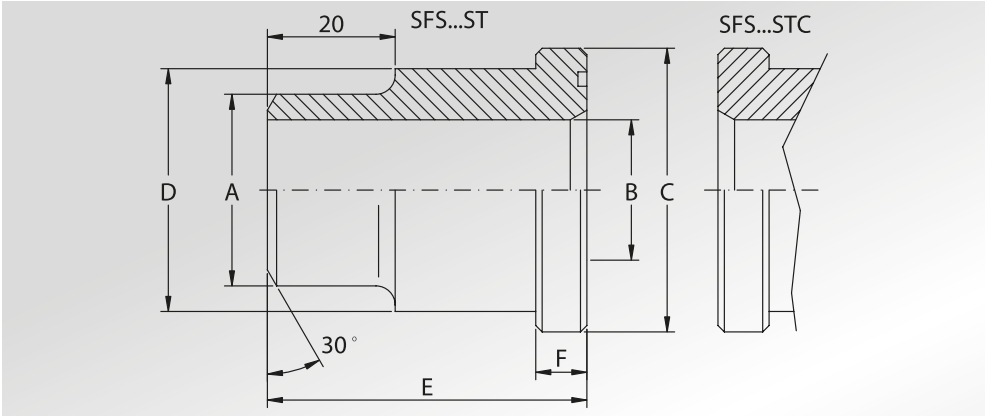

CODOLI A SALDARE DI TESTA PER TUBO METRICO

WELD ON ADAPTERS FOR METRIC TUBE

Pressione max di esercizio raccomandata Kg/cm²	Grandezza	Tipo	Dimensioni						Or tipo	Peso Kg
Maximum recommended working pressure Kg/cm²	*Size*	*Type*	*Dimensions*						*Or type*	*Weight Kg*
			A	B	C	D	E	F		
	SERIE 3000									
345	1/2"	SFS301ST	16	12	30,2	24	41	6,73	4075	0,08
345	3/4"	SFS302ST	25	19	38,1	32	50	6,73	4100	0,16
345	1"	SFS303ST	30	22	44,4	38	50	8,00	4131	0,23
276	1"1/4	SFS304ST	38	28	50,8	43	55	8,00	4150	0,30
207	1"1/2	SFS305ST	45	35	60,3	50	57	8,00	4187	0,40
207	2"	SFS306ST	60	50	71,4	62	57	9,53	4225	0,50
172	2"1/2	SFS307ST	70	55	84,1	74	58	9,53	4275	0,80
138	3"	SFS308ST	80	68	101,6	90	60	9,53	4337	1,10
34	3"1/2	SFS309ST	100	89	114,3	102	80	11,20	4387	1,40
34	4"	SFS310ST	114,3	99	127,0	114,3	80	11,20	4437	1,75
34	5"	SFS311ST	139,7	120	152,4	139,7	80	11,20	4537	2,62
	SERIE 6000									
345	1/2"	SFS601ST	16	12	31,8	24	34	7,75	4075	0,08
345	3/4"	SFS602ST	25	18	41,3	32	38	8,76	4100	0,15
345	1"	SFS603ST	30	22	47,6	38	40	9,53	4131	0,23
276	1"1/4	SFS604ST	38	27	54,0	44	45	10,29	4150	0,30
375	1"1/2	SFS605ST	45	32	63,5	51	50	12,57	4187	0,50
414	2"	SFS606ST	60	45	79,4	67	58	12,57	4225	0,80
230	2"1/2	SFS607ST	76	63	107,8	88,9	90	20,6	4275	2,30
414	3"	SFS608ST	90	58	131,7	113,8	110	25,6	4337	6,40

PER QUESTA TIPOLOGIA DI PRODOTTO, VERIFICATE SEMPRE SE LA QUOTA "A" E "B" CORRISPONDE ALLA SCHEDULA DEL VOSTRO TUBO

FOR THIS KIND OF PRODUCT, PLEASE ALWAYS VERIFY IF DIMENSION "A" AND "B" CORRESPOND TO THE SCHEDULE OF YOUR TUBE

La pressione di esercizio massima raccomandata si basa sulla flangia.
La massima pressione di lavoro del sistema è determinata dallo spessore e dal tipo di materiale del tubo utilizzato.

The maximum raccomanded working pressure is based on the flange.
The working pressure of the system is determined by the thickness and the steel quality of the pipe.

DESIGNAZIONE PER ORDINE ***DESIGNATION FOR ORDER***	**Materiale / *Material***	
	A105 o similare (*or similar*)	**AISI 316L**
Codolo con sede o-ring *Adapter with o-ring groove*	**SFS...ST**	**SFX...ST**
Codolo senza sede o-ring *Adapter without o-ring groove*	**SFS...STC**	**SFX...STC**

CODOLI A SALDARE DI TESTA PER TUBO GAS

WELD ON ADAPTERS FOR BSP TUBE

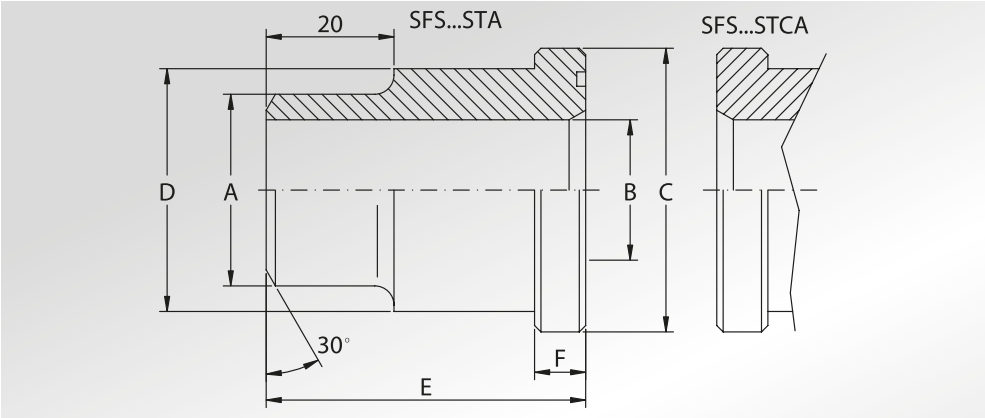

Pressione max di esercizio raccomandata Kg/cm²	Grandezza	Tipo	Dimensioni						Or tipo	Peso Kg
Maximum recommended working pressure Kg/cm²	*Size*	*Type*	*Dimensions*						*Or type*	*Weight Kg*
			A	B	C	D	E	F		
	SERIE 3000									
345	1/2"	SFS301STA21	21,5	13	30,2	24	41	6,73	4075	0,08
345	3/4"	SFS302STA28	28,0	19	38,1	32	50	6,73	4100	0,16
345	1"	SFS303STA34	34,0	25	44,4	38	50	8,00	4131	0,23
276	1"1/4	SFS304STA42	42,8	32	50,8	43	55	8,00	4150	0,30
207	1"1/2	SFS305STA48	48,6	38	60,3	50	57	8,00	4187	0,40
207	2"	SFS306STA61	61,0	51	71,4	62	57	9,53	4225	0,50
	SERIE 6000									
414	1/2"	SFS601STA21	21,5	13	31,8	24	34	7,75	4075	0,08
414	3/4"	SFS602STA28	28,0	19	41,3	32	38	8,76	4100	0,15
414	1"	SFS603STA34	34,0	25	47,6	38	40	9,53	4131	0,23
375	1"1/4	SFS604STA42	42,8	32	54,0	44	45	10,29	4150	0,30
320	1"1/2	SFS605STA48	48,6	38	63,5	51	50	12,57	4187	0,50
250	2"	SFS606STA61	61,0	51	79,4	67	58	12,57	4225	0,80

La pressione di esercizio massima raccomandata si basa sulla flangia.
La massima pressione di lavoro del sistema è determinata dallo spessore e dal tipo di materiale del tubo utilizzato.

The maximum raccomanded working pressure is based on the flange.
The working pressure of the system is determined by the thickness and the steel quality of the pipe.

DESIGNAZIONE PER ORDINE ***DESIGNATION FOR ORDER***	**Materiale / *Material***	
	A105 o similare (*or similar*)	**AISI 316L**
Codolo con sede o-ring *Adapter with o-ring groove*	**SFS...STA**	**SFX...STA**
Codolo senza sede o-ring *Adapter without o-ring groove*	**SFS...STCA**	**SFX...STCA**

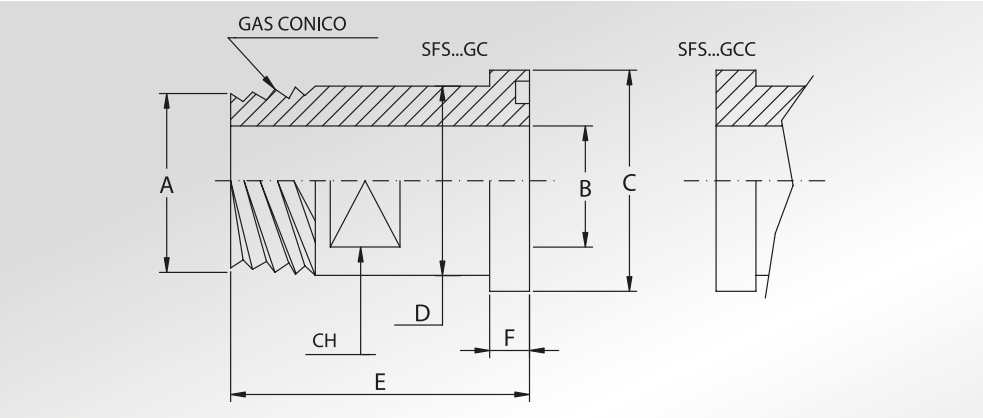

CODOLI FILETTATI GAS CONICO

BSP TAPERED THREADED ADAPTERS

Pressione max di esercizio raccomandata Kg/cm²	Grandezza	Tipo	Dimensioni							Or tipo	Peso Kg
Maximum recommended working pressure Kg/cm²	*Size*	*Type*	*Dimensions*							*Or type*	*Weight Kg*
			A	B	C	D	E	F	CH		
	SERIE 3000										
345	1/2"	SFS301GC	1/2"	12	30,2	24	50	6,73	19	4075	0,11
345	3/4"	SFS302GC	3/4"	17	38,1	32	55	6,73	27	4100	0,20
345	1"	SFS303GC	1"	22	44,4	38	60	8,00	32	4131	0,28
276	1"1/4	SFS304GC	1"1/4	27	50,8	43	65	8,00	41	4150	0,46
207	1"1/2	SFS305GC	1"1/2	32	60,3	50	70	8,00	46	4187	0,61
207	2"	SFS306GC	2"	40	71,4	62	75	9,53	55	4225	1,02
	SERIE 6000										
414	1/2"	SFS601GC	1/2"	12	31,8	24	50	7,75	19	4075	0,12
414	3/4"	SFS602GC	3/4"	17	41,3	32	60	8,76	26	4100	0,24
414	1"	SFS603GC	1"	22	47,6	38	70	9,53	32	4131	0,36
414	1"1/4	SFS604GC	1"1/4	27	54,0	44	75	10,29	36	4150	0,57
414	1"1/2	SFS605GC	1"1/2	32	63,5	51	80	12,57	41	4187	0,77
414	2"	SFS606GC	2"	40	79,4	67	90	12,57	55	4225	1,45

DESIGNAZIONE PER ORDINE ***DESIGNATION FOR ORDER***	**Materiale / *Material***	
	A105 o similare (*or similar*)	**AISI 316L**
Codolo con sede o-ring *Adapter with o-ring groove*	**SFS...GC**	**SFX...GC**
Codolo senza sede o-ring *Adapter without o-ring groove*	**SFS...GCC**	**SFX...GCC**

NOTE / *NOTES*

Rivestimento superficiale : zincatura Cr3
Superficial coating : zinking Cr3

CODOLI FILETTATI METRICI ATTACCO DIN 3901- 3902 ZINCATI

DIN 3901 - 3902 METRIC THREADED ZINKED ADAPTERS

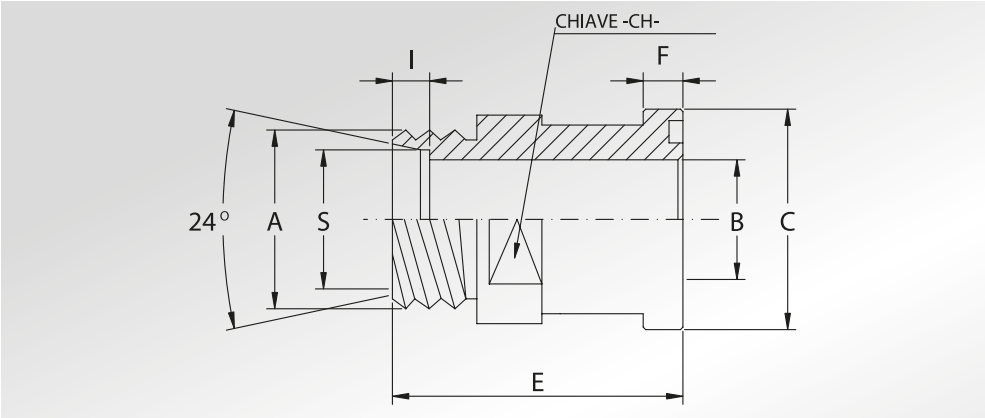

Pressione max di esercizio raccomandata Kg/cm²	Grandezza	Tipo	Dimensioni								Or tipo	Peso Kg
Maximum recommended working pressure Kg/cm²	*Size*	*Type*	*Dimensions*								*Or type*	*Weight Kg*
			A	B	C	E	F	I	S	CH		
	SERIE 3000											
315	1/2”	SFCE301L15	M22x1,5	12	30,2	48	6,73	7,0	15	24	4075	0,13
350	1/2”	SFCE301S16	M24x1,5	12	30,2	50	6,73	8,5	16	24	4075	0,14
315	3/4”	SFCE302L18	M26x1,5	15	38,1	53	6,73	7,5	18	30	4100	0,21
160	3/4”	SFCE302L22	M30x2	19	38,1	53	6,73	7,5	22	30	4100	0,21
350	3/4”	SFCE302S20	M30x2	16	38,1	57	6,73	10,5	20	30	4100	0,24
350	3/4”	SFCE302S25	M36x2	17	38,1	57	6,73	12,0	25	30	4100	0,26
160	1”	SFCE303L28	M36x2	24	44,4	54	8,00	7,5	28	36	4131	0,28
350	1”	SFCE303S25	M36x2	20	44,4	58	8,00	12,0	25	36	4131	0,35
350	1”	SFCE303S30	M42x2	24	44,4	63	8,00	13,5	30	36	4131	0,37
160	1”1/4	SFCE304L28	M36x2	22	50,8	58	8,00	7,5	28	36	4150	0,43
160	1”1/4	SFCE304L35	M45x2	30	50,8	58	8,00	10,5	35	41	4150	0,34
280	1”1/4	SFCE304S25	M36x2	20	50,8	60	8,00	12,0	25	41	4150	0,44
280	1”1/4	SFCE304S30	M42x2	25	50,8	62	8,00	13,5	30	41	4150	0,44
280	1”1/4	SFCE304S38	M52x2	28	50,8	66	8,00	16,0	38	41	4150	0,53
160	1”1/2	SFCE305L42	M52x2	36	60,3	64	8,00	11,0	42	46	4187	0,49
210	1”1/2	SFCE305S38	M52x2	32	60,3	70	8,00	16,0	38	46	4187	0,63
	SERIE 6000											
400	1/2”	SFCE601S16	M24x1,5	12	31,8	53	7,75	8,5	16	24	4075	0,15
400	3/4”	SFCE602S16	M24x1,5	12	41,3	59	8,76	8,5	16	30	4100	0,28
400	3/4”	SFCE602S20	M30x2	16	41,3	61	8,76	10,5	20	30	4100	0,29
400	3/4”	SFCE602S25	M36x2	17	41,3	63	8,76	12,0	25	30	4100	0,31
400	3/4”	SFCE602S30	M42x2	18	41,3	64	8,76	13,5	30	36	4100	0,36
400	1”	SFCE603S25	M36x2	20	47,6	72	9,53	12,0	25	36	4131	0,46
400	1”	SFCE603S30	M42x2	24	47,6	74	9,53	13,5	30	36	4131	0,43
400	1”1/4	SFCE604S30	M42x2	25	54,0	79	10,29	13,5	30	41	4150	0,58
400	1”1/4	SFCE604S38	M52x2	30	54,0	83	10,29	16,0	38	46	4150	0,65
400	1”1/2	SFCE605S38	M52x2	30	63,5	89	12,57	16,0	38	46	4187	0,94

DESIGNAZIONE PER ORDINE *DESIGNATION FOR ORDER*	**Materiale** / ***Material***	
	A105 o similare (*or similar*)	**AISI 316L**
Codolo con sede o-ring *Adapter with o-ring groove*	**SFCE...L/S**	**SFCEX...L/S**

NOTE / ***NOTES***

Rivestimento superficiale : zincatura Cr3
Superficial coating : zinking Cr3

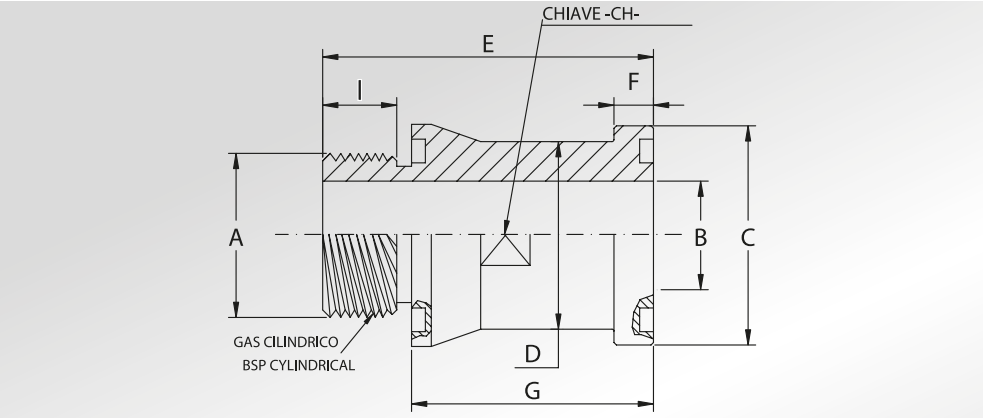

CODOLI FILETTATI GAS CILINDRICO DOPPIA SEDE O-RING

BSP CYLINDRICAL THREADED ADAPTERS WITH DOUBLE O-RING SEAT

Pressione max di esercizio raccomandata Kg/cm²	Grandezza	Tipo	Dimensioni									Or tipo	Peso Kg
Maximum recommended working pressure Kg/cm²	*Size*	*Type*	*Dimensions*									*Or type*	*Weight Kg*
			A	B	C	D	E	F	G	I	CH		
	SERIE 3000												
345	1/2"	SFS301G20R	1/2"	8	30,2	24	50	6,73	35	12	22	4075	0,15
345	3/4"	SFS302G20R	3/4"	13	38,1	32	53	6,73	37	13	27	4100	0,25
345	1"	SFS303G20R	1"	20	44,4	38	67	8,00	49	15	36	4131	0,42
276	1"1/4	SFS304G20R	1"1/4	24	50,8	43	64	8,00	45	15	41	4150	0,51
207	1"1/2	SFS305G20R	1"1/2	30	60,3	49	72	8,00	50	18	46	4187	0,75
207	2"	SFS306G20R	2"	38	71,4	61	74	9,53	52	18	55	4225	1,10
	SERIE 6000												
414	1/2"	SFS601G20R	1/2"	8	31,8	24	50	7,75	35	12	22	4075	0,16
414	3/4"	SFS602G20R	3/4"	12	41,3	32	60	8,76	43	14	27	4100	0,33
414	1"	SFS603G20R	1"	19	47,6	38	70	9,53	52	15	36	4131	0,49
414	1"1/4	SFS604G20R	1"1/4	24	54,0	44	75	10,29	56	15	41	4150	0,66
414	1"1/2	SFS605G20R	1"1/2	28	63,5	51	82	12,57	60	18	46	4187	1,02
414	2"	SFS606G20R	2"	38	79,4	67	94	12,57	72	18	55	4225	1,76

DESIGNAZIONE PER ORDINE *DESIGNATION FOR ORDER*	**Materiale / *Material***	
	A105 o similare (*or similar*)	**AISI 316L**
Codolo filettato gas cilindrico con doppia sede o-ring *BSP cilyndrical adapter threaded with double o-ring seat*	**SFS...G20R**	**SFX...G20R**

NOTE / *NOTES*

Rivestimento superficiale : zincatura Cr3
Superficial coating : zinking Cr3

CODOLI FILETTATI GAS CILINDRICO DOPPIA SEDE O-R LUNGO

BSP CYLINDRICAL THREADED LONG ADAPTERS WITH DOUBLE O-RING SEAT

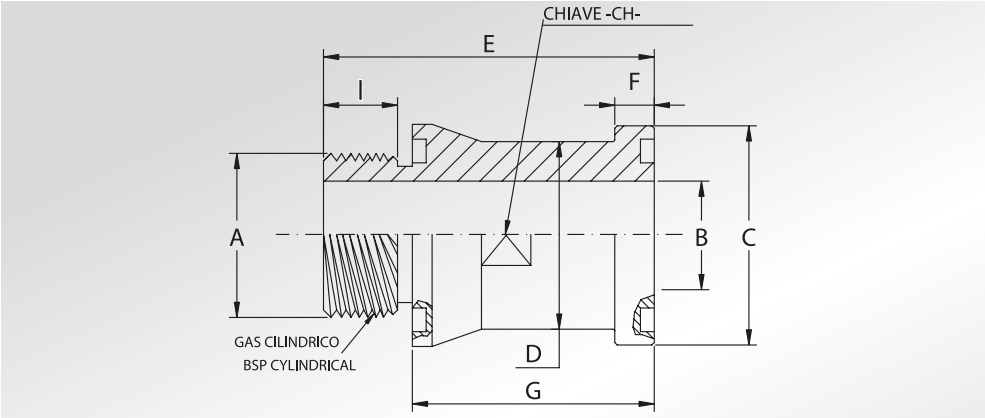

Pressione max di esercizio raccomandata Kg/cm²	Grandezza	Tipo	Dimensioni									Or tipo	Peso Kg
Maximum recommended working pressure Kg/cm²	*Size*	*Type*	*Dimensions*									*Or type*	*Weight Kg*
			A	B	C	D	E	F	G	I	CH		
	SERIE 3000												
345	1/2"	SFS301G2ORG100	1/2"	8 / 12	30,2	24	115	6,73	100	12	22	4075	0,32
345	3/4"	SFS302G2ORG100	3/4"	13	38,1	32	116	6,73	100	13	27	4100	0,59
345	1"	SFS303G2ORG100	1"	20	44,4	38	118	8,00	100	15	36	4131	0,75
276	1"1/4	SFS304G2ORG100	1"1/4	24	50,8	43	119	8,00	100	15	41	4150	0,94
207	1"1/2	SFS305G2ORG100	1"1/2	30	60,3	49	122	8,00	100	18	46	4187	1,21
207	2"	SFS306G2ORG100	2"	38	71,4	61	122	9,53	100	18	55	4225	1,76
	SERIE 6000												
414	1/2"	SFS601G2ORG100	1/2"	8	31,8	24	115	7,75	100	12	22	4075	0,33
414	3/4"	SFS602G2ORG100	3/4"	12	41,3	32	117	8,76	100	14	27	4100	0,64
414	1"	SFS603G2ORG100	1"	19	47,6	38	118	9,53	100	15	36	4131	0,81
414	1"1/4	SFS604G2ORG100	1"1/4	24	54,0	44	119	10,29	100	15	41	4150	1,03
414	1"1/2	SFS605G2ORG100	1"1/2	28	63,5	51	122	12,57	100	18	46	4187	1,46
414	2"	SFS606G2ORG100	2"	38	79,4	67	122	12,57	100	18	55	4225	2,29

DESIGNAZIONE PER ORDINE ***DESIGNATION FOR ORDER***	**Materiale / *Material***	
	A105 o similare (*or similar*)	**AISI 316L**
Codolo filettato gas cilindrico con doppia sede o-ring *BSP cilyndrical adapter threaded with double o-ring seat*	**SFS...G2ORG100**	**SFX...G2ORG100**

NOTE / *NOTES*

Rivestimento superficiale : zincatura Cr3
Superficial coating : zinking Cr3

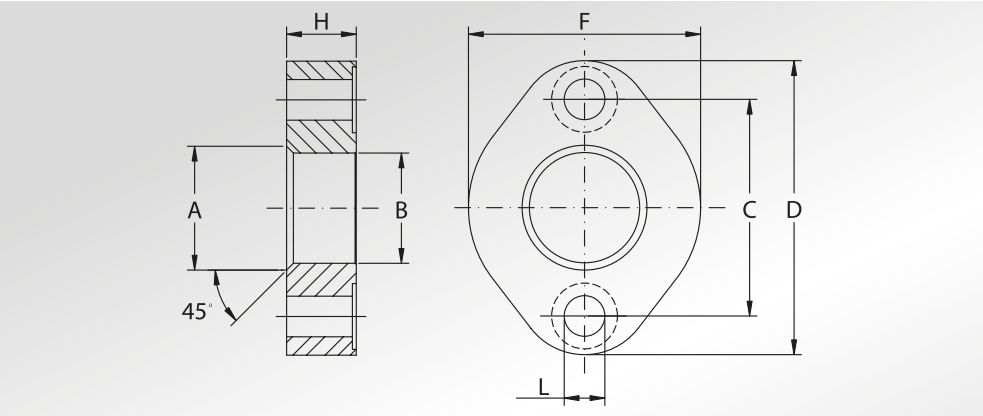

FLANGE OVALI CON FORO PASSANTE

OVAL FLANGES WITH THROUGH HOLE

Pressione max di esercizio raccomandata Kg/cm²	Grandezza	Tipo	Dimensioni							Peso Kg
Maximum recommended working pressure Kg/cm²	*Size*	*Type*	*Dimensions*							*Weight Kg*
			A	B	C	D	F	H	L	
	SERIE 6000									
414	1/2"	OVA401A20	22	20,5	44,40	60	48	14	8,5	0,18
414	1/2"	OVA401A23	27	24	44,40	60	48	14	8,5	0,18
414	3/4"	OVA402A27	32	28,5	56,10	76	60	18	10,5	0,34
414	1"	OVA403A37	43	37,5	63,60	88	70	22	12,5	0,52
414	1"1/4	OVA404A44	49	44	73,90	103	78	25	14,5	0,75

DESIGNAZIONE PER ORDINE *DESIGNATION FOR ORDER*	**Materiale / *Material*** S355
Solo flangia *Only flange*	**OVA...A**

NOTE / *NOTES*

Nella fornitura non sono previste viti di fissaggio
In our supply screws ore not foreseen

TABELLA INFORMATIVA PER FORO CONTROLLO PRESSIONE

INFORMATIVE TABLE FOR HOLE TO CHECK PRESSURE

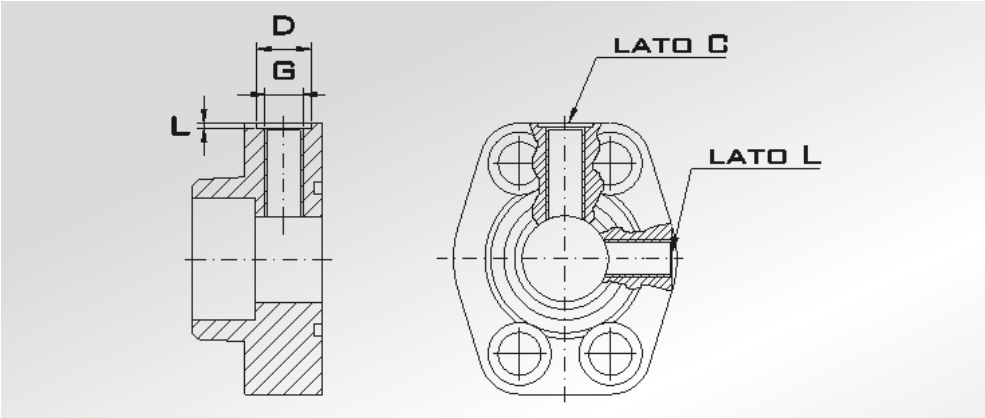

Tipo	Dimensioni		
Type	*Dimensions*		
	G	D	L
M10	M10x1	15	1,5
M12	M12x1,5	19	1,5
G018	G1/8	15	1,5
G014	G1/4	19	1,5

DESIGNAZIONE PER ORDINE/ *DESIGNATION FOR ORDER*	Materiale / *Material*	
	S355	AISI316L
Flangia con foro lato corto *Flange with hole short side*	**AFS...(+M/G...C)**	**AFX...(+M/G...C)**
Controflangia con foro lato corto *Counter-flange with hole short side*	**GFS...(+M/G...C)**	**GFX...(+M/G...C)**
Flangia con foro lato lungo *Flange with hole long side*	**AFS...(+M/G...L)**	**AFX...(+M/G...L)**
Controflangia con foro lato lungo Counter-flange with hole long side	**GFS...(+M/G...L)**	**GFX...(+M/G...L)**

NOTE / *NOTES*

Per altri tipi di filetto da valutare la fattibilità
For other type of thread to evaluate the possibility

TABELLE TECNICHE PER RACCORDI POMPA

TECHNICAL TABLES FOR PUMPS CONNECTORS

RACCORDI POMPA TIPO RP

STRAIGHT CONNECTORS RP TYPE

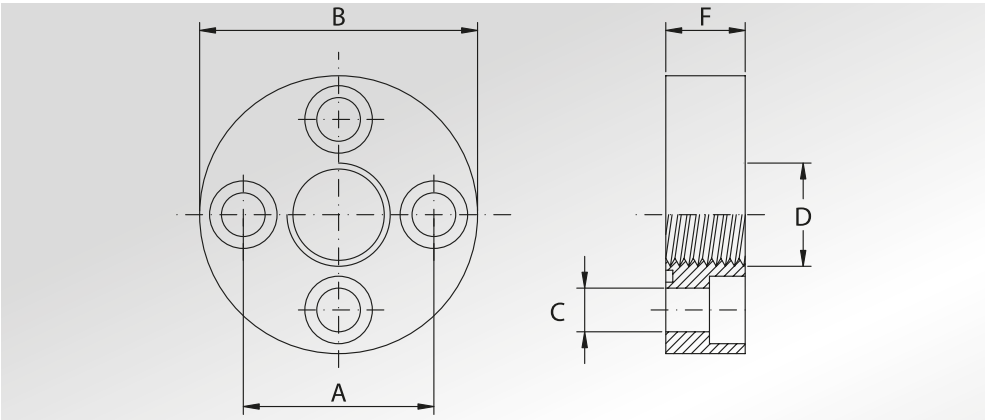

Pressione max di esercizio raccomandata Kg/cm²	Gruppo pompa	Tipo	Dimensioni								Viti metriche	Or tipo	Peso Kg
Maximum recommended working pressure Kg/cm²	*Pump group*	*Type*	*Dimensions*								*Metric screws*	*Or type*	*Weight Kg*
			A	B	C	D		F					
300	1	RP1	30	45	6,5	3/8" GAS		11,5			M6x16	2075	0,10
300	2	RP2	40	58	8,5	1/2" GAS		14			M8x20	2100	0,20
300	3A	RP3A	51	76	10,5	3/4" GAS		18			M10x25	3125	0,46
300	3B	RP3B	56	76	10,5	3/4" GAS		18			M10x25	3125	0,46
300	3,5A	RP35A	62	88	10,5	1" GAS		20			M10x25	144	0,70
300	3,5B	RP35B	62	88	12,5	1" GAS		20			M12x25	144	0,68
300	4	RP4	72,5	98	12,5	1"1/4 GAS		22			M12x30	4187	0,91

DESIGNAZIONE PER ORDINE ***DESIGNATION FOR ORDER***	**Materiale / *Material*** **A105**
Solo raccordo *Only connector*	**RP...**
Raccordo con viti metriche, grower e o-ring *Connectors with metric screws, grower type washers and o-ring*	**RP...M**

NOTE / *NOTES*

Rivestimento superficiale : zincatura Cr3
Superficial coating : zinking Cr3

RACCORDI POMPA TIPO RPI

STRAIGHT CONNECTORS RPI TYPE

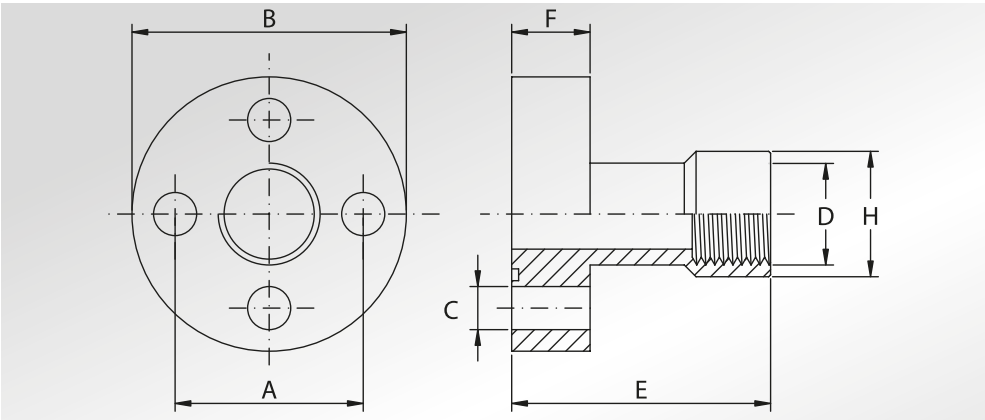

Pressione max di esercizio raccomandata Kg/cm²	Gruppo pompa	Tipo	Dimensioni							Viti metriche	Or tipo	Peso Kg
Maximum recommended working pressure Kg/cm²	*Pump group*	*Type*	*Dimensions*							*Metric screws*	*Or type*	*Weight Kg*
			A	B	C	D	E	F	H			
300	1	RPI1	30	45	6,5	3/8" GAS	55	10	22	M6x20	2075	0,14
300	2	RPI2	40	58	8,5	1/2" GAS	60	12	26,5	M8x25	2100	0,28
300	3A	RPI3A	51	76	10,5	3/4" GAS	72	16	33,5	M10x30	3125	0,62
300	3B	RPI3B	56	76	10,5	3/4" GAS	72	16	33,5	M10x30	3125	0,62

DESIGNAZIONE PER ORDINE ***DESIGNATION FOR ORDER***	**Materiale / *Material*** **A105**
Solo raccordo *Only connector*	**RPI...**
Raccordo con viti metriche, grower e o-ring *Connectors with metric screws, grower type washers and o-ring*	**RPI...M**

NOTE / *NOTES*

Rivestimento superficiale : zincatura Cr3
Superficial coating : zinking Cr3

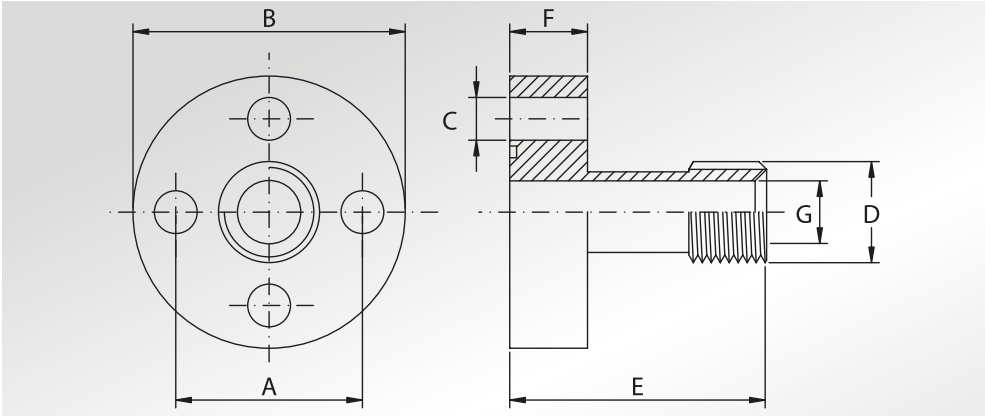

RACCORDI POMPA TIPO RPE

STRAIGHT CONNECTORS RPE TYPE

Pressione max di esercizio raccomandata Kg/cm²	Gruppo pompa	Tipo	Dimensioni								Viti metriche	Or tipo	Peso Kg
Maximum recommended working pressure Kg/cm²	*Pump group*	*Type*	*Dimensions*								*Metric screws*	*Or type*	*Weight Kg*
			A	B	C	D	E	F	G				
300	1	RPE1	30	45	6,5	1/2" GAS	55	10	14		M6x20	2075	0,14
300	2	RPE2	40	58	8,5	3/4" GAS	60	12	19		M8x25	2100	0,26
300	3A	RPE3A	51	76	10,5	1" GAS	72	16	24		M10x30	3125	0,58
300	3B	RPE3B	56	76	10,5	1" GAS	72	16	24		M10x30	3125	0,58

DESIGNAZIONE PER ORDINE ***DESIGNATION FOR ORDER***	**Materiale / *Material*** **A105**
Solo raccordo *Only connector*	**RPE...**
Raccordo con viti metriche, grower e o-ring *Connectors with metric screws, grower type washers and o-ring*	**RPE...M**

NOTE / *NOTES*

Rivestimento superficiale : zincatura CR3
Superficial coating : CR3 zinking

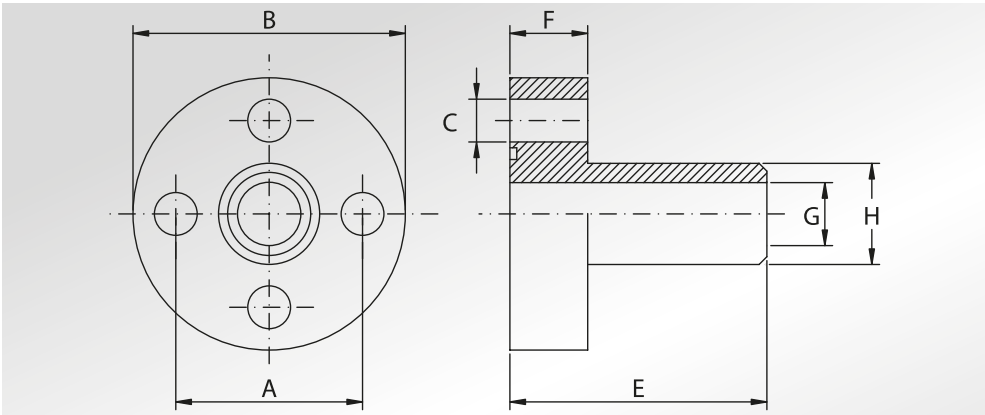

RACCORDI POMPA TIPO RPS

STRAIGHT CONNECTORS RPS TYPE

Pressione max di esercizio raccomandata Kg/cm²	Gruppo pompa	Tipo	Dimensioni								Viti metriche	Or tipo	Peso Kg
Maximum recommended working pressure Kg/cm²	*Pump group*	*Type*	*Dimensions*								*Metric screws*	*Or type*	*Weight Kg*
			A	B	C		E	F	G	H			
300	1	RPS1	30	45	6,5		55	10	14	19	M6x20	2075	0,14
300	2	RPS2	40	58	8,5		60	12	19	25,4	M8x25	2100	0,28
300	3A	RPS3A	51	76	10,5		72	16	24,5	32	M10x30	3125	0,60
300	3B	RPS3B	56	76	10,5		72	16	24,5	32	M10x30	3125	0,60

DESIGNAZIONE PER ORDINE ***DESIGNATION FOR ORDER***	**Materiale / *Material*** **A105**
Solo raccordo *Only connector*	**RPS...**
Raccordo con viti metriche, grower e o-ring *Connectors with metric screws, grower type washers and o-ring*	**RPS...M**

RACCORDI DIRITTI FILETTATI METRICI DIN 3901-3902

DIN 3901-3902 METRIC THREADED STRAIGHT CONNECTORS

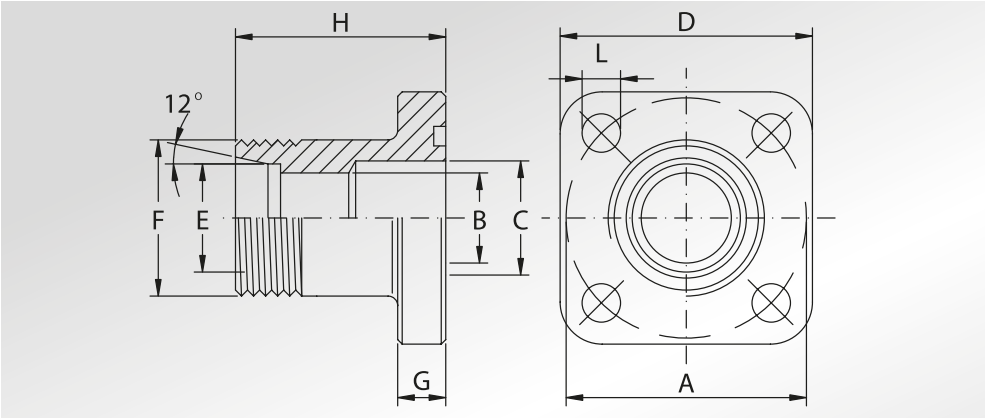

Pressione max di esercizio raccomandata Kg/cm²	Interasse	Tipo	Dimensioni									Viti metriche	Or tipo	Peso Kg
Maximum recommended working pressure Kg/cm²	*Distance between the holes*	*Type*	*Dimensions*									*Metric screws*	*Or type*	*Weight Kg*
			A	B	C	D	E	F	G	H	L	Metric		
315	35	GF35LKL10315	35	8	12	40	10	M16x1,5	8	30	6,4	M6x20	3075	0,09
315	35	GF35LKL12315	35	10	12	40	12	M18x1,5	8	30	6,4	M6x20	3075	0,09
250	35	GF35LKL15250	35	12	12	40	15	M22x1,5	8	30	6,4	M6x20	3075	0,10
250	35	GF35LKS16250	35	12	12	40	16	M24x1,5	8	30	6,4	M6x20	3075	0,11
250	35	GF35LKL18250	35	12	12	40	18	M26x1,5	8	30	6,4	M6x20	3075	0,13
100	40	GF40LKL15100	40	12	19	40	15	M22x1,5	8	35	6,4	M6x20	132	0,12
100	40	GF40LKL18100	40	15	19	40	18	M26x1,5	8	35	6,4	M6x20	132	0,12
100	40	GF40LKL22100	40	19	19	40	22	M30x2	8	35	6,4	M6x20	132	0,13
100	40	GF40LKL28100	40	20	20	40	28	M36x2	8	42	6,4	M6x20	132	0,16
250	55	GF55LKS20250	55	16	16	60	20	M30x2	12	40	8,4	M8x30	4118	0,30
100	55	GF55LKL35100	55	24	24	60	35	M45x2	12	50	8,4	M8x30	4118	0,40

DESIGNAZIONE PER ORDINE *DESIGNATION FOR ORDER*	Materiale / *Material* S355
Solo raccordo *Only connector*	GF...LK...

NOTE / *NOTES*

Rivestimento superficiale : zincatura Cr3
Superficial coating : zinking Cr3

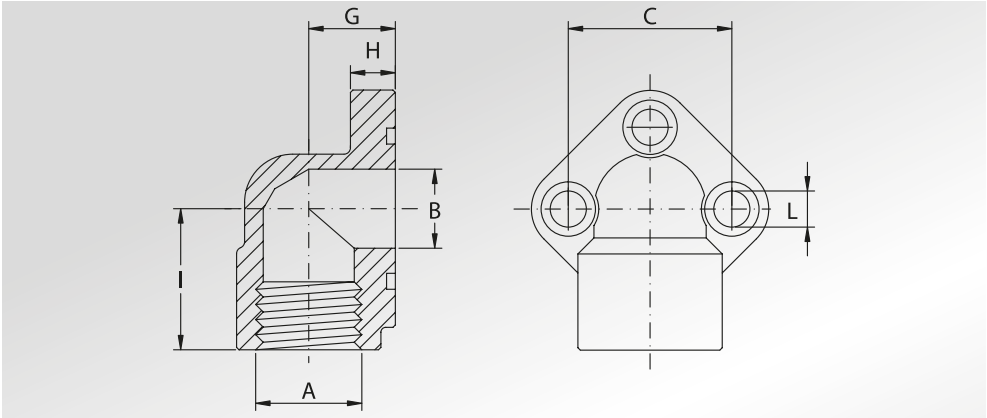

RACCORDI POMPA 3 FORI

PUMP ELBOWS WITH THREE FIXING HOLES

Pressione max di esercizio raccomandata Kg/cm²	Gruppo pompa	Tipo	Dimensioni							Viti metriche	Or tipo	Peso Kg
Maximum recommended working pressure Kg/cm²	*Pump group*	*Type*	*Dimensions*							*Metric screws*	*Or type*	*Weight Kg*
			A	B	C	G	H	I	L			
300	0,5	RP9005038	3/8" GAS	11	26	17	8	24	5,3	M5x20	2056	0,17
300	0,5	RP9005012	1/2" GAS	11	26	17	8	24	5,3	M5x20	2056	0,15
300	1	RP901038	3/8" GAS	12	30	17	8	24	6,4	M6x20	121	0,17
300	1	RP901012	1/2" GAS	12	30	17	8	26	6,4	M6x20	121	0,15
300	2	RP902012	1/2" GAS	19	40	21	10	30	8,5	M8x25	132	0,34
300	2	RP902034	3/4" GAS	19	40	21	10	30	8,5	M8x25	132	0,30
300	3	RP903A034	3/4" GAS	26	51	26	13	45	10,5	M10x30	3125	0,61
300	3	RP903A100	1" GAS	26	51	26	13	45	10,5	M10x30	3125	0,54
300	3	RP903B034	3/4" GAS	26	56	26	13	45	10,5	M10x30	3125	0,61
300	3	RP903B100	1" GAS	26	56	26	13	45	10,5	M10x30	3125	0,54

DESIGNAZIONE PER ORDINE ***DESIGNATION FOR ORDER***	**Materiale / *Material*** **S355**
Solo raccordo *Only elbow*	**RP90...**
Raccordo con viti metriche, grower e o-ring *Elbow with metric screws, grower type washers and o-ring*	**RP90...M**

NOTE / *NOTES*

Rivestimento superficiale : zincatura Cr3
Superficial coating : zinking Cr3

RACCORDI A 4 FORI A 90° FILETTATI METRICI DIN 3901 - 3902

DIN 3901 - 3902 METRIC THREADED 90° CONNECTORS WITH 4 FIXING HOLES

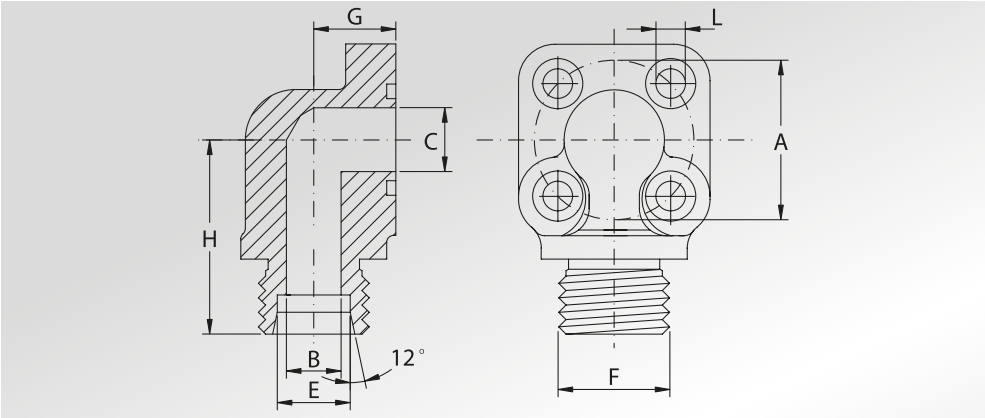

Pressione max di esercizio raccomandata Kg/cm²	Interasse	Tipo	Dimensioni								Viti metriche	Or tipo	Peso Kg
Maximum recommended working pressure Kg/cm²	*Distance between the holes*	*Type*	*Dimensions*								*Metric screws*	*Or type*	*Weight Kg*
			A	B	C	E	F	G	H	L			
300	35	GF3590M16	35	8	13	10	M16x1,5	18	41,5	6,4	N.2 M6x35 N.2 M6x20	3075	0,15
300	35	GF3590M18	35	10	13	12	M18x1,5	18	41,5	6,4	N.2 M6x35 N.2 M6x20	3075	0,18
250	35	GF3590M22	35	12	13	15	M22x1,5	18	41,5	6,4	N.2 M6x35 N.2 M6x20	3075	0,20
250	35	GF3590M24	35	12	13	16	M24x1,5	18	41,5	6,4	N.2 M6x35 N.2 M6x20	3075	0,22
250	35	GF3590M26	35	12	13	18	M26x1,5	18	41,5	6,4	N.2 M6x35 N.2 M6x20	3075	0,24
100	40	GF4090M22	40	12	19	15	M22x1,5	24	41,5	6,4	N.2 M6x45 N.2 M6x25	3100	0,18
100	40	GF4090M26	40	15	19	18	M26x1,5	24	41,5	6,4	N.2 M6x45 N.2 M6x25	3100	0,20
100	40	GF4090M30	40	17	19	22	M30x2	24	41,5	6,4	N.2 M6x45 N.2 M6x25	3100	0,25

DESIGNAZIONE PER ORDINE ***DESIGNATION FOR ORDER***	**Materiale / *Material*** **S355**
Solo raccordo *Only connector*	**GF..90M...**
Raccordo con viti metriche, grower e o-ring *Connector with metric screws, grower type washers and o-ring*	**GF..90M...M**

NOTE / *NOTES*

Rivestimento superficiale: zincatura Cr3
Superficial coating : zinking Cr3

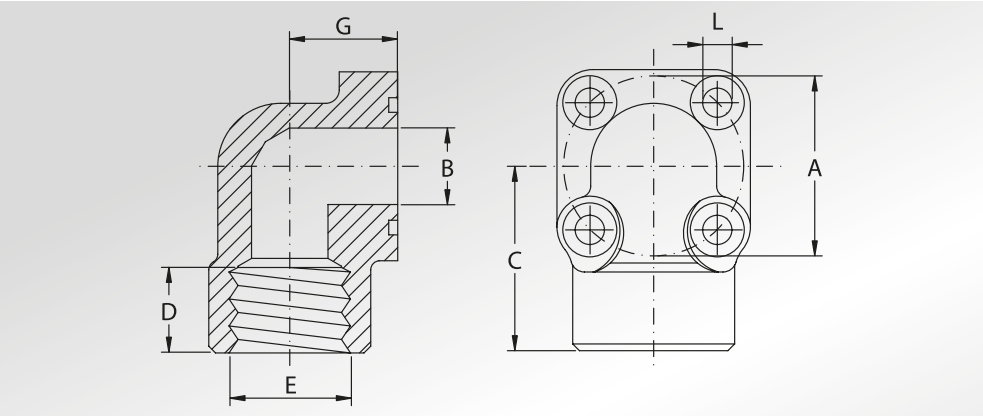

RACCORDI A 4 FORI A 90° FILETTATI GAS

BSP THREADED 90° CONNECTORS WITH 4 FIXING HOLES

Pressione max di esercizio raccomandata Kg/cm²	Interasse	Tipo	Dimensioni							Viti,metriche	Or tipo	Peso Kg
Maximum recommended working pressure Kg/cm²	*Distance between the holes*	*Type*	*Dimensions*							*Metric screws*	*Or type*	*Weight Kg*
			A	B	C	D	E	G	L			
300	35	GF3590038	35	13	41,5	16	3/8"GAS	18	6,4	N.2 M6x35 N.2 M6x20	3075	0,3
300	35	GF3590012	35	13	41,5	19	1/2"GAS	18	6,4	N.2 M6x35 N.2 M6x20	3075	0,28
300	40	GF4090012	40	19	41,5	19	1/2"GAS	24	6,4	N.2 M6x45 N.2 M6x25	3100	0,38
300	40	GF4090034	40	19	41,5	19	3/4"GAS	24	6,4	N.2 M6x45 N.2 M6x25	3100	0,36

DESIGNAZIONE PER ORDINE ***DESIGNATION FOR ORDER***	**Materiale / *Material*** **S355**
Solo raccordo *Only connector*	**GF..90...**
Raccordo con viti metriche, grower e o-ring *Connector with metric screws, grower type washers and o-ring*	**GF..90...M**

NOTE / *NOTES*

Rivestimento superficiale: zincatura Cr3
Superficial coating : zinking Cr3

NOTE

NOTES

TABELLE TECNICHE PER FLANGE CETOP

TECHNICAL TABLES FOR CETOP FLANGES

FLANGE CETOP

CETOP FLANGES

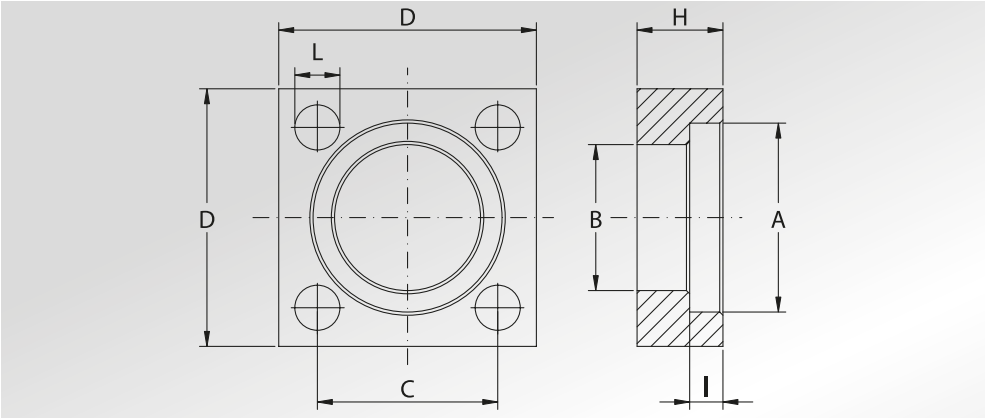

Pressione max di esercizio raccomandata Bar	Grandezza	Tipo	Dimensioni							Peso Kg
Maximum recommended working pressure Bar	*Size*	*Type*	*Dimensions*							*Weight Kg*
			A	B	C	D	H	I	L	
	SERIE 250									
250	3/8"	CET38ST250	25,1	18,5	24,7	40	14	6,3	6,5	0,13
250	1/2"	CET12ST250	31,0	24,3	29,7	45	15	6,3	8,5	0,15
250	3/4"	CET34ST250	38,9	32,1	35,3	50	16	6,3	8,5	0,17
250	1"	CET1ST250	45,3	38,5	43,8	65	18	7,6	11	0,36
250	1"1/4	CET114ST250	51,6	43,70	51,6	75	22	7,6	13	0,59
250	1"1/2	CET112ST250	61,1	50,80	60,0	85	25	7,6	15	0,80
250	2"	CET2ST250	72,2	62,70	69,4	100	30	9,1	17	1,30
250	2"1/2	CET212ST250	88,0	76,60	83,4	120	35	9,1	21	2,20
250	3"	CET3ST250	102,3	90,80	102,5	140	40	9,1	21	3,50
250	3"1/2	CET312ST250	120,0	102,50	102,5	140	52	17,5	21	3,60
250	4"	CET4ST250	132,0	114,50	113,2	160	60	21,0	25	5,70
	SERIE 400									
400	3/8"	CET38ST400	26,50	18,5	24,7	40	16	7,4	6,5	0,14
400	1/2"	CET12ST400	32,50	24,6	29,7	45	17	7,4	8,5	0,16
400	3/4"	CET34ST400	40,00	32,5	35,3	50	20	8,4	8,5	0,20
400	1"	CET1ST400	48,40	38,5	43,8	65	24	9,1	11	0,45
400	1"1/4	CET114ST400	54,80	44,50	51,6	75	28	9,9	13	0,71
400	1"1/2	CET112ST400	64,30	51,60	60,0	85	32	12,2	15	1,00
400	2"	CET2ST400	80,20	67,60	69,4	100	40	12,2	17	1,59
400	2"1/2	CET212ST400	95,00	80,50	83,4	120	45	16,1	21	2,55
400	3"	CET3ST400	105,00	90,50	102,5	140	52	16,1	21	4,50
400	3"1/2	CET312ST400	120,00	102,50	102,5	140	52	17,5	21	3,60
400	4"	CET4ST400	132,00	114,50	113,2	160	60	21,0	25	5,70

DESIGNAZIONE PER ORDINE *DESIGNATION FOR ORDER*	**Materiale / *Material***	
	S355	**AISI 316L**
Solo flangia *Only flange*	**CET...ST...**	**CETX...ST**

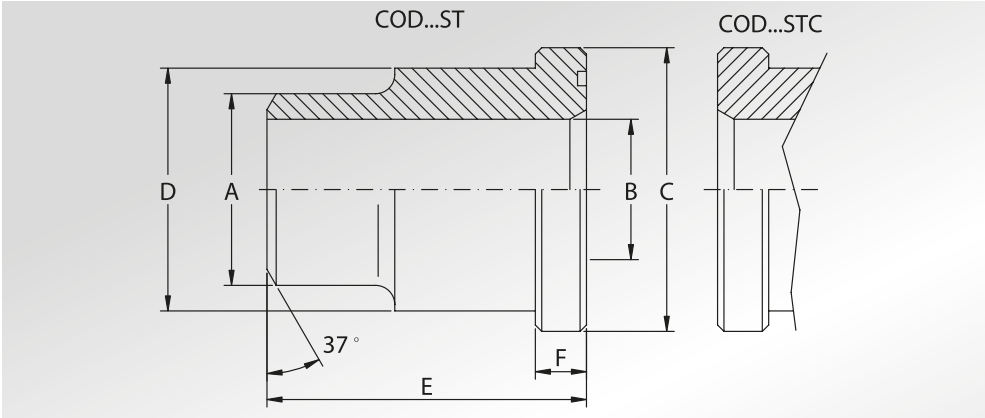

CODOLI A SALDARE DI TESTA CETOP

WELD ON CETOP ADAPTERS

Pressione max di esercizio raccomandata Bar	Grandezza	Tipo	Dimensioni						Or tipo	Peso Kg
Maximum recommended working pressure Bar	*Size*	*Type*	*Dimensions*						*Or type*	*Weight Kg*
			A	B	C	D	E	F		
	SERIE 250									
250	3/8"	C0D38ST250	18	12,5	24,5	18	30	7,3	3068	0,05
250	1/2"	C0D12ST250	22	15	30,2	24	30	7,3	4075	0,07
250	3/4"	C0D34ST250	28	20	38,1	31,5	35	7,3	4100	0,13
250	1"	C0D1ST250	35	25	44,4	38	40	8,6	4131	0,21
250	1"1/4	C0D114ST250	43	32	50,8	43	45	8,6	4150	0,27
250	1"1/2	C0D112ST250	50	38	60,3	50	50	8,6	4187	0,39
250	2"	C0D2ST250	62	47	71,4	62	60	10,6	4225	0,69
250	2"1/2	C0D212ST250	76	58	87,2	76	70	10,6	4275	1,16
250	3"	C0D3ST250	90	70	101,6	90	80	10,6	4337	1,73
250	3"1/2	C0D312ST250	102	80	119,0	102	90	19,0	4337	2,67
250	4"	C0D4ST250	114	90	131,0	114	105	22,5	4387	3,75
250	4"	C0D4ST250 0R6387	114	90	131,0	114	105	22,5	6387	3,75
	SERIE 400									
400	3/8"	C0D38ST400	18	11	26,0	18	35	8,4	3068	0,07
400	1/2"	C0D12ST400	22	14	31,8	24	40	8,4	4075	0,11
400	3/4"	C0D34ST400	28	18	39,5	32	45	9,4	4100	0,20
400	1"	C0D1ST400	35	22	47,6	38	50	10,1	4131	0,32
400	1"1/4	C0D114ST400	44	29	54,0	44	55	10,9	4150	0,44
400	1"1/2	C0D112ST400	51	35	63,5	51	60	13,2	4187	0,63
400	2"	C0D2ST400	61	43	79,4	67	70	13,7	4225	1,21
400	2"1/2	C0D212ST400	80	53	94,2	80	80	17,6	4275	2,04
400	2"1/2	C0D212ST400 0R6275	80	53	94,2	80	80	17,6	6275	2,04
400	3"	C0D3ST400	90	58	104,0	90	90	17,6	4275	2,93
400	3"	C0D3ST400 0R6300	90	58	104,0	90	90	17,6	6300	2,93
400	3"1/2	C0D312ST400	102	63	119,0	102	90	19	4275	4,00
400	4"	C0D4ST400	114	74	131,0	114	105	22,5	4337	5,45
400	4"	C0D4ST400 0R6350	114	74	131,0	114	105	22,5	6350	5,45

La pressione di esercizio massima raccomandata si basa sulla flangia.
La massima pressione di lavoro del sistema è determinata dallo spessore e dal tipo di materiale del tubo utilizzato.

The maximum raccomanded working pressure is based on the flange.
The working pressure of the system is determined by the thickness and the steel quality of the pipe.

DESIGNAZIONE PER ORDINE ***DESIGNATION FOR ORDER***	**Materiale / *Material***	
	A105 o similare (*or similar*)	**AISI 316L**
Codolo con sede o-ring *Adapter with o-ring groove*	**COD...ST**	**CODX...ST**
Codolo senza sede o-ring *Adapter without o-ring groove*	**COD...STC**	**CODX...STC**

CODOLI CIECHI CETOP

CETOP BLIND ADAPTERS

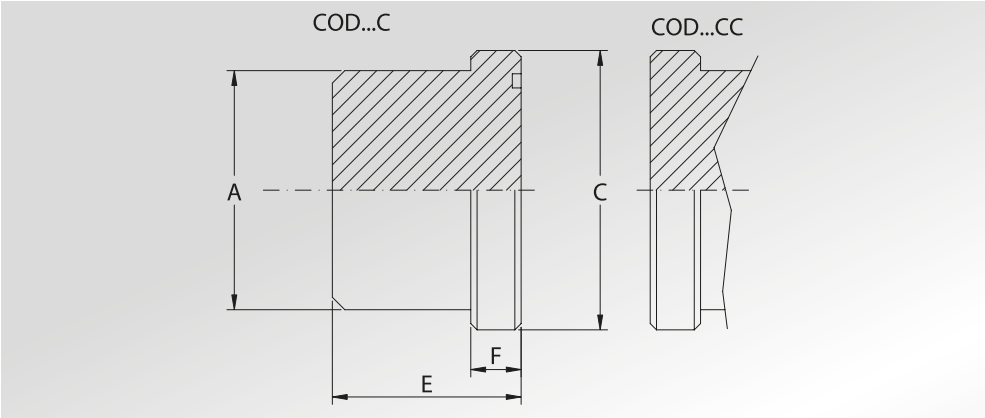

Pressione max di esercizio raccomandata Bar	Grandezza	Tipo	Dimensioni				Or tipo	Peso Kg
Maximum recommended working pressure Bar	*Size*	*Type*	*Dimensions*				*Or type*	*Weight Kg*
			A	C	E	F		
	SERIE 250							
250	3/8"	C0D38C250	18	24,5	15	7,3	3068	0,04
250	1/2"	C0D12C250	24	30,2	16	7,3	4075	0,07
250	3/4"	C0D34C250	31,5	38,1	17	7,3	4100	0,13
250	1"	C0D1C250	38	44,4	19	8,6	4131	0,19
250	1"1/4	C0D114C250	43	50,8	23	8,6	4150	0,30
250	1"1/2	C0D112C250	50	60,3	26	8,6	4187	0,46
250	2"	C0D2C250	62	71,4	31	10,6	4225	0,82
250	2"1/2	C0D212C250	76	87,2	37	10,6	4275	1,44
250	3"	C0D3C250	90	101,6	42	10,6	4337	2,25
250	3"1/2	C0D312C250	102	119,0	54	19,0	4337	3,90
250	4"	C0D4C250	114	131,0	62	22,5	4387	5,54
250	4"	C0D4C250 0R6387	114	131,0	62	22,5	6387	5,54
	SERIE 400							
400	3/8"	C0D38C400	18	26,0	17	8,4	3068	0,05
400	1/2"	C0D12C400	24	31,8	19	8,4	4075	0,09
400	3/4"	C0D34C400	32	39,5	21	9,4	4100	0,17
400	1"	C0D1C400	38	47,6	25	10,1	4131	0,27
400	1"1/4	C0D114C400	44	54,0	31	10,9	4150	0,44
400	1"1/2	C0D112C400	51	63,5	33	13,2	4187	0,65
400	2"	C0D2C400	67	79,4	42	13,7	4225	1,32
400	2"1/2	C0D212C400	80	94,2	47	17,6	4275	2,13
400	2"1/2	C0D212C400 0R6275	80	94,2	47	17,6	6275	2,13
400	3"	C0D3C400	90	104,0	54	17,6	4275	3,00
400	3"	C0D3C400 0R6300	90	104,0	54	17,6	6300	3,00
400	3"1/2	C0D312C400	102	119,0	54	19	4275	3,90
400	4"	C0D4C400	114	131,0	62	22,5	4337	5,54
400	4"	C0D4C400 0R6350	114	131,0	62	22,5	6350	5,54

DESIGNAZIONE PER ORDINE ***DESIGNATION FOR ORDER***	**Materiale / *Material***	
	A105 o similare (*or similar*)	**AISI 316L**
Codolo cieco con sede o-ring *Blind adapter with o-ring groove*	**COD...C**	**CODX...C**
Codolo cieco senza sede o-ring *Blind adapter without o-ring groove*	**COD...CC**	**CODX...CC**

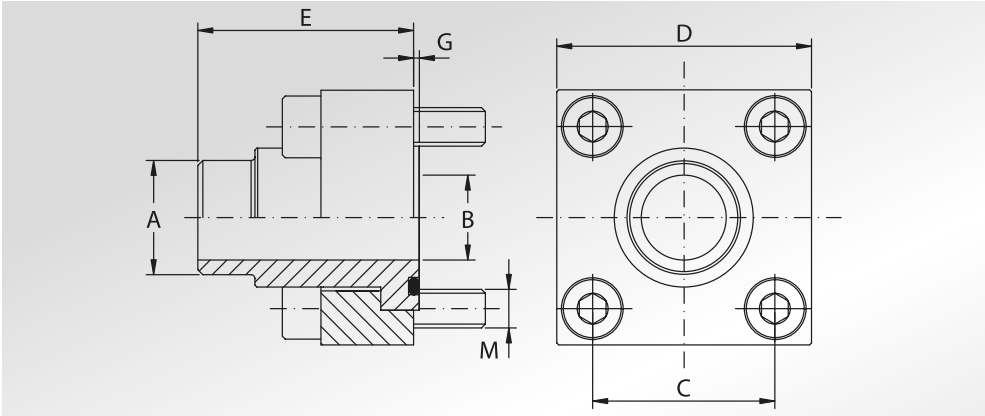

GRUPPO FLANGIA CETOP CON CODOLO A SALDARE DI TESTA E SET VITI METRICHE

GROUP OF CETOP FLANGE WITH WELD ON ADAPTER AND METRIC SCREWS SET

Pressione max di esercizio raccomandata Bar	Grandezza	Tipo	Dimensioni							Or tipo	Peso Kg
Maximum recommended working pressure Bar	*Size*	*Type*	*Dimensions*							*Or type*	*Weight Kg*
			A	B	C	D	E	G	M		
	SERIE 250										
250	3/8"	GCET38ST250	18	12,5	24,7	40	30	1	M6x30	3068	0,20
250	1/2"	GCET12ST250	22	15	29,7	45	30	1	M8x30	4075	0,29
250	3/4"	GCET34ST250	28	20	35,3	50	35	1	M8x30	4100	0,37
250	1"	GCET1ST250	35	25	43,8	65	40	1	M10x35	4131	0,69
250	1"1/4	GCET114ST250	43	32	51,6	75	45	1	M12x40	4150	1,05
250	1"1/2	GCET112ST250	50	38	60,0	85	50	1	M14x45	4187	1,48
250	2"	GCET2ST250	62	47	69,4	100	60	1,5	M16x55	4225	2,44
250	2"1/2	GCET212ST250	76	58	83,4	120	70	1,5	M20x60	4275	4,18
250	3"	GCET3ST250	90	70	102,5	140	80	1,5	M20x70	4337	6,14
250	3"1/2	GCET312ST250	102	80	102,5	140	90	1,5	M20x90	4337	7,40
250	4"	GCET4ST250	114	90	113,2	160	105	1,5	M24x100	4387	11,30
250	4"	GCET4ST250 OR6387	114	90	113,2	160	105	1,5	M24x100	6387	11,30
	SERIE 400										
400	3/8"	GCET38ST400	18	11	24,7	40	35	1	M6x35	3068	0,24
400	1/2"	GCET12ST400	22	14	29,7	45	40	1	M8x30	4075	0,34
400	3/4"	GCET34ST400	28	18	35,3	50	45	1	M8x35	4100	0,48
400	1"	GCET1ST400	35	22	43,8	65	50	1	M10x40	4131	0,90
400	1"1/4	GCET114ST400	44	29	51,6	75	55	1	M12x45	4150	1,36
400	1"1/2	GCET112ST400	51	35	60,0	85	60	1	M14x55	4187	1,97
400	2"	GCET2ST400	61	43	69,4	100	70	1,5	M16x60	4225	3,32
400	2"1/2	GCET212ST400	80	53	83,4	120	80	1,5	M20x70	4275	5,50
400	2"1/2	GCET212ST400 OR6275	80	53	83,4	120	80	1,5	M20x70	6275	5,50
400	3"	GCET3ST400	90	58	102,5	140	90	1,5	M20x90	4275	8,55
400	3"	GCET3ST400 OR6300	90	58	102,5	140	90	1,5	M20x90	6300	8,55
400	3"1/2	GCET312ST400	102	63	102,5	140	90	1,5	M20x90	4275	8,71
400	4"	GCET4ST400	114	74	113,2	160	105	1,5	M24x100	4337	13,00
400	4"	GCET4ST400 OR6350	114	74	113,2	160	105	1,5	M24x100	6350	13,00

La pressione di esercizio massima raccomandata si basa sulla flangia.
La massima pressione di lavoro del sistema è determinata dallo spessore e dal tipo di materiale del tubo utilizzato.

The maximum raccomanded working pressure is based on the flange.
The working pressure of the system is determined by the thickness and the steel quality of the pipe.

DESIGNAZIONE PER ORDINE ***DESIGNATION FOR ORDER***	**Materiale / *Material***	
	S355 / A105 o similare *(or similar)*	**S355 / AISI316L**
1 Flangia cetop (S355) - 1 Codolo con sede o-ring (A105 / AISI316L) - 4 Viti TCE - 4 Grower - 1 O-ring *1 Cetop flange (S355) - 1 Adapter with o-ring groove (A105 / AISI316L) - 4 TCE screws - 4 Growers - 1 O-ring*	**GCET...ST...**	**GCETX...ST..**

NOTE / *NOTES*

A richiesta possibilità di avere anche la flangia cetop in AISI316L
On request we can supply also the cetop flange in AISI316L

GRUPPO FLANGIA CETOP CON CODOLO CIECO E SET VITI METRICHE

GROUP OF CETOP FLANGE WITH BLIND ADAPTER AND METRIC SCREWS SET

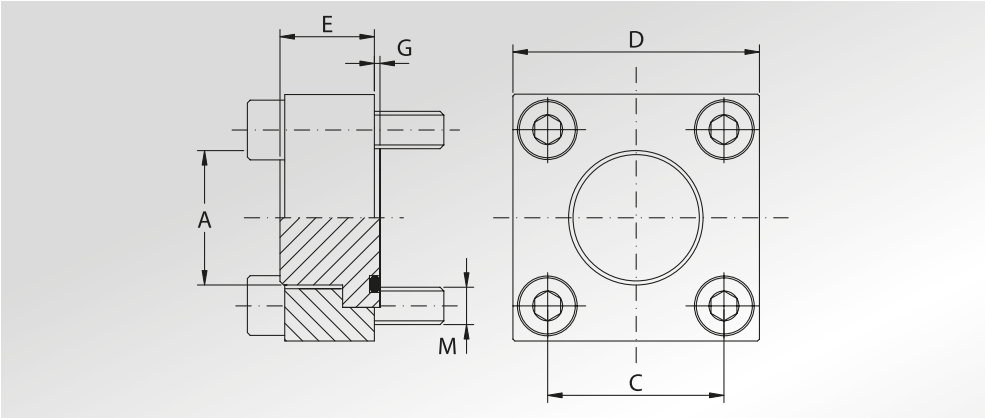

Pressione max di esercizio raccomandata Bar	Grandezza	Tipo	Dimensioni						Or tipo	Peso Kg
Maximum recommended working pressure Bar	*Size*	*Type*	*Dimensions*						*Or type*	*Weight Kg*
			A	C	D	E	G	M		
	SERIE 250									
250	3/8"	GCET38C250	18	24,7	40	15	1	M6x30	3068	0,20
250	1/2"	GCET12C250	22	29,7	45	16	1	M8x30	4075	0,29
250	3/4"	GCET34C250	28	35,3	50	17	1	M8x30	4100	0,37
250	1"	GCET1C250	35	43,8	65	19	1	M10x35	4131	0,69
250	1"1/4	GCET114C250	43	51,6	75	23	1	M12x40	4150	1,05
250	1"1/2	GCET112C250	50	60,0	85	26	1	M14x45	4187	1,48
250	2"	GCET2C250	62	69,4	100	31	1,5	M16x55	4225	2,44
250	2"1/2	GCET212C250	76	83,4	120	37	1,5	M20x60	4275	4,18
250	3"	GCET3C250	90	102,5	140	42	1,5	M20x70	4337	6,14
250	3"1/2	GCET312C250	102	102,5	140	54	1,5	M20x90	4337	7,40
250	4"	GCET4C250	114	113,2	160	62	1,5	M24x100	4387	11,30
250	4"	GCET4C250 OR6387	114	113,2	160	62	1,5	M24x100	6387	11,30
	SERIE 400									
400	3/8"	GCET38C400	18	24,7	40	17	1	M6x35	3068	0,24
400	1/2"	GCET12C400	22	29,7	45	19	1	M8x30	4075	0,34
400	3/4"	GCET34C400	28	35,3	50	21	1	M8x35	4100	0,48
400	1"	GCET1C400	35	43,8	65	25	1	M10x40	4131	0,90
400	1"1/4	GCET114C400	44	51,6	75	31	1	M12x45	4150	1,36
400	1"1/2	GCET112C400	51	60,0	85	33	1	M14x55	4187	1,97
400	2"	GCET2C400	61	69,4	100	42	1,5	M16x60	4225	3,32
400	2"1/2	GCET212C400	80	83,4	120	47	1,5	M20x70	4275	5,50
400	2"1/2	GCET212C400 OR6275	80	83,4	120	47	1,5	M20x70	6275	5,50
400	3"	GCET3C400	90	102,5	140	54	1,5	M20x90	4275	8,55
400	3"	GCET3C400 OR6300	90	102,5	140	54	1,5	M20x90	6300	8,55
400	3"1/2	GCET312C400	102	102,5	140	54	1,5	M20x90	4275	8,71
400	4"	GCET4C400	114	113,2	160	62	1,5	M24x100	4337	13,00
400	4"	GCET4C400 OR6350	114	113,2	160	62	1,5	M24x100	6350	13,00

DESIGNAZIONE PER ORDINE ***DESIGNATION FOR ORDER***	**Materiale / *Material***	
	S355 / A105 o similare *(or similar)*	**S355 / AISI316L**
1 Flangia cetop (S355) - 1 Codolo cieco con sede o-ring (A105 / AISI316L)- 4 Viti TCE - 4 Grower - 1 O-ring *1 Cetop flange (S355) - 1 Blind adapter with o-ring groove (A105 / AISI316L) - 4 TCE screws - 4 Growers - 1 O-ring*	**GCET...C...**	**GCETX...C..**

NOTE / *NOTES*

A richiesta possibilità di avere anche la flangia cetop in AISI316L
On request we can supply also the cetop flange in AISI316L

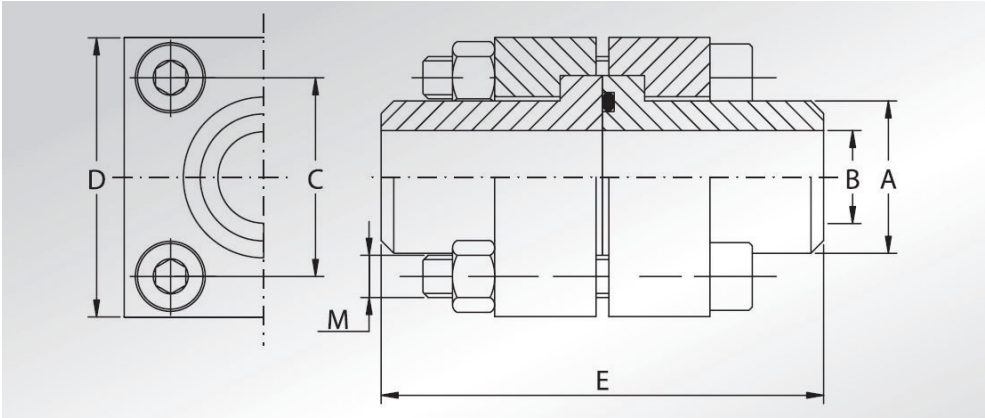

DOPPIE FLANGE CETOP CON CODOLO E CONTROCODOLO A SALDARE DI TESTA E SET VITI METRICHE

CETOP DOUBLE FLANGES WITH WELD ON ADAPTER WITH AND WITHOUT O-RING SEAT AND METRIC SCREWS SET

Pressione max di esercizio raccomandata Bar	Grandezza	Tipo	Dimensioni						Or tipo	Peso Kg
Maximum recommended working pressure Bar	*Size*	*Type*	*Dimensions*						*Or type*	*Weight Kg*
			A	B	C	D	E	M		
	SERIE 250									
250	3/8”	DCET38ST250	18	12,5	24,7	40	60	M6x45	3068	0,42
250	1/2”	DCET12ST250	22	15	29,7	45	60	M8x45	4075	0,52
250	3/4”	DCET34ST250	28	20	35,3	50	70	M8x45	4100	0,68
250	1”	DCET1ST250	35	25	43,8	65	80	M10x50	4131	1,30
250	1”1/4	DCET114ST250	43	32	51,6	75	90	M12x60	4150	1,98
250	1”1/2	DCET112ST250	50	38	60,0	85	100	M14x70	4187	2,78
250	2”	DCET2ST250	62	47	69,4	100	120	M16x90	4225	4,67
250	2”1/2	DCET212ST250	76	58	83,4	120	140	M20x100	4275	7,96
250	3”	DCET3ST250	90	70	102,5	140	160	M20x110	4337	11,80
250	3”1/2	DCET312ST250	102	80	102,5	140	180	M20x130	4337	14,10
250	4”	DCET4ST250	114	90	113,2	160	210	M24x160	4387	21,60
250	4”	DCET4ST250 OR6387	114	90	113,2	160	210	M24x160	6387	21,60
	SERIE 400									
400	3/8”	DCET38ST400	18	11	24,7	40	70	M6x45	3068	0,47
400	1/2”	DCET12ST400	22	14	29,7	45	80	M8x50	4075	0,63
400	3/4”	DCET34ST400	28	18	35,3	50	90	M8x60	4100	0,90
400	1”	DCET1ST400	35	22	43,8	65	100	M10x70	4131	1,73
400	1”1/4	DCET114ST400	44	29	51,6	75	110	M12x80	4150	2,62
400	1”1/2	DCET112ST400	51	35	60,0	85	120	M14x90	4187	3,76
400	2”	DCET2ST400	61	43	69,4	100	140	M16x110	4225	6,40
400	2”1/2	DCET212ST400	80	53	83,4	120	160	M20x120	4275	10,50
400	2”1/2	DCET212ST400 OR6275	80	53	83,4	120	160	M20x120	6275	10,50
400	3”	DCET3ST400	90	58	102,5	140	180	M20x130	4275	16,40
400	3”	DCET3ST400 OR6300	90	58	102,5	140	180	M20x130	6300	16,40
400	3”1/2	DCET312ST400	102	63	102,5	140	180	M20x130	4275	16,70
400	4”	DCET4ST400	114	74	113,2	160	210	M24x160	4337	25,00
400	4”	DCET4ST400 OR6350	114	74	113,2	160	210	M24x160	6350	25,00

La pressione di esercizio massima raccomandata si basa sulla flangia.
La massima pressione di lavoro del sistema è determinata dallo spessore e dal tipo di materiale del tubo utilizzato.

The maximum raccomanded working pressure is based on the flange.
The working pressure of the system is determined by the thickness and the steel quality of the pipe.

DESIGNAZIONE PER ORDINE *DESIGNATION FOR ORDER*	**Materiale / *Material***	
	S355 / A105 o similare *(or similar)*	**S355 / AISI316L**
2 Flange cetop (S355) - 1 Codolo con sede o-ring (A105/AISI316L) - 1 Codolo senza sede o-ring (A105/AISI316L) - 4 Viti TCE - 8 Grower - 4 Dadi - 1 O-ring	**DCET...ST...**	**DCETX...ST...**
2 Cetop flanges (S355) - 1 Adapter with o-ring groove (A105/AISI316L) - 1 Adapter without o-ring groove (A105/AISI316L) - 4 TCE screws - 8 Growers - 4 Nuts - 1 O-ring		

NOTE / *NOTES*

A richiesta possibilità di avere anche le flangie cetop in AISI316L
On request we can supply also the cetop flanges in AISI316L

DOPPIE FLANGE CETOP CON CODOLO CIECO E CONTROCODOLO A SALDARE DI TESTA E SET VITI METRICHE

CETOP DOUBLE FLANGES WITH BLIND ADAPTER AND WELD ON ADAPTER WITHOUT O-RING SEAT AND METRIC SCREWS SET

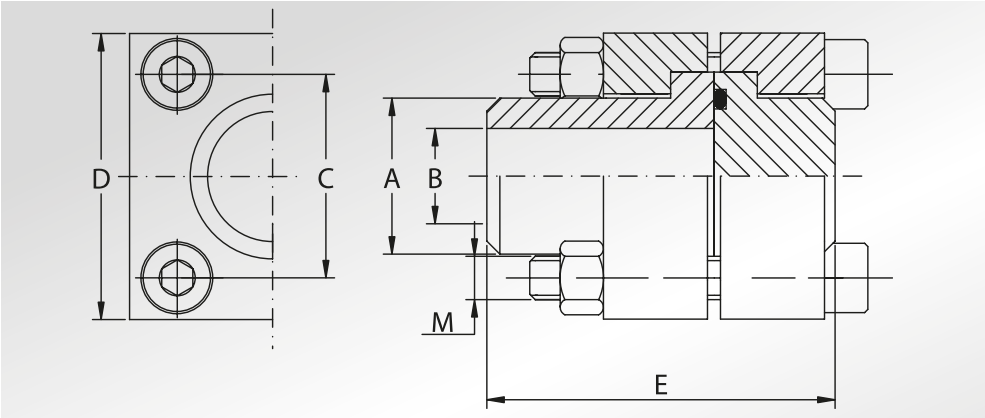

Pressione max di esercizio raccomandata Bar	Grandezza	Tipo	Dimensioni						Or tipo	Peso Kg
Maximum recommended working pressure Bar	*Size*	*Type*	*Dimensions*						*Or type*	*Weight Kg*
			A	B	C	D	E	M		
	SERIE 250									
250	3/8"	DCET38C250	18	12,5	24,7	40	45	M6x45	3068	0,42
250	1/2"	DCET12C250	22	15	29,7	45	46	M8x45	4075	0,52
250	3/4"	DCET34C250	28	20	35,3	50	52	M8x45	4100	0,68
250	1"	DCET1C250	35	25	43,8	65	59	M10x50	4131	1,30
250	1"1/4	DCET114C250	43	32	51,6	75	68	M12x60	4150	1,98
250	1"1/2	DCET112C250	50	38	60,0	85	76	M14x70	4187	2,78
250	2"	DCET2C250	62	47	69,4	100	91	M16x90	4225	4,67
250	2"1/2	DCET212C250	76	58	83,4	120	107	M20x100	4275	7,96
250	3"	DCET3C250	90	70	102,5	140	122	M20x110	4337	11,80
250	3"1/2	DCET312C250	102	80	102,5	140	144	M20x130	4337	14,10
250	4"	DCET4C250	114	90	113,2	160	167	M24x160	4387	21,60
250	4"	DCET4C250 OR6387	114	90	113,2	160	167	M24x160	6387	21,60
	SERIE 400									
400	3/8"	DCET38C400	18	11	24,7	40	52	M6x45	3068	0,47
400	1/2"	DCET12C400	22	14	29,7	45	59	M8x50	4075	0,63
400	3/4"	DCET34C400	28	18	35,3	50	66	M8x60	4100	0,90
400	1"	DCET1C400	35	22	43,8	65	75	M10x70	4131	1,73
400	1"1/4	DCET114C400	44	29	51,6	75	86	M12x80	4150	2,62
400	1"1/2	DCET112C400	51	35	60,0	85	93	M14x90	4187	3,76
400	2"	DCET2C400	61	43	69,4	100	112	M16x110	4225	6,40
400	2"1/2	DCET212C400	80	53	83,4	120	127	M20x120	4275	10,50
400	2"1/2	DCET212C400 OR6275	80	53	83,4	120	127	M20x120	6275	10,50
400	3"	DCET3C400	90	58	102,5	140	144	M20x130	4275	16,40
400	3"	DCET3C400 OR6300	90	58	102,5	140	144	M20x130	6300	16,40
400	3"1/2	DCET312C400	102	63	102,5	140	144	M20x130	4275	16,70
400	4"	DCET4C400	114	74	113,2	160	167	M24x160	4337	25,00
400	4"	DCET4C400 OR6350	114	74	113,2	160	167	M24x160	6350	25,00

La pressione di esercizio massima raccomandata si basa sulla flangia.
La massima pressione di lavoro del sistema è determinata dallo spessore e dal tipo di materiale del tubo utilizzato.

The maximum raccomanded working pressure is based on the flange.
The working pressure of the system is determined by the thickness and the steel quality of the pipe.

DESIGNAZIONE PER ORDINE ***DESIGNATION FOR ORDER***	**Materiale / *Material***	
	S355 / A105 o similare *(or similar)*	**S355 / AISI316L**
2 Flange cetop (S355) - 1 Codolo cieco con sede o-ring (A105 / AISI316L) - 1 Codolo a saldare di testa senza sede o-ring (A105 / AISI316L) - 4 Viti TCE - 8 Grower - 4 Dadi - 1 O-ring *2 Cetop flanges (S355) - 1 Blind adapter with o-ring groove (A105 / AISI316L) - 1 Weld on adapter without o-ring groove (A105 - AISI316L)- 4 TCE screws - 8 Growers - 4 Nuts - 10-Ring*	**DCET...C...**	**DCETX...C...**

NOTE / *NOTES*

A richiesta possibilità di avere anche le flangie cetop in AISI316L
On request we can supply also the cetop flanges in AISI316L

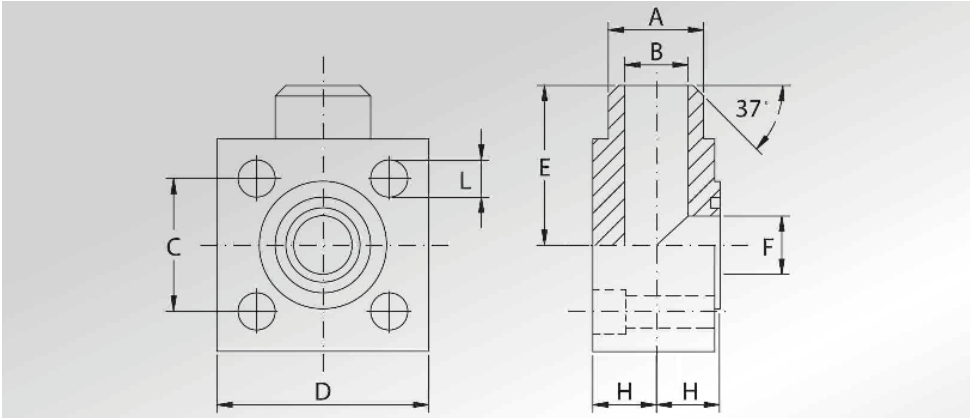

FLANGE CETOP A 90°

90° CETOP FLANGES

Pressione max di esercizio raccomandata Bar	Grandezza	Tipo	Dimensioni								Viti metriche	Or tipo	Peso Kg
Maximum recommended working pressure Bar	*Size*	*Type*	*Dimensions*								*Metric screws*	*Or type*	*Weight Kg*
			A	B	C	D	E	F	H	L			
	SERIE 250												
250	3/8"	CET38ST90250	18	12,5	24,7	40	32	12,5	12	6,8	M6x30	3068	0,24
250	1/2"	CET12ST90250	22	15	29,7	45	40	15	17	9	M8x40	4075	0,40
250	3/4"	CET34ST90250	28	20	35,3	50	42	20	19	9	M8x45	4100	0,57
250	1"	CET1ST90250	35	25	43,8	65	50	25	24	11	M10x55	4131	1,21
250	1"1/4	CET114ST90250	43	32	51,6	75	56	32	30	13	M12x70	4150	1,92
250	1"1/2	CET112ST90250	50	38	60,0	85	65	38	34	15	M14x80	4187	2,84
250	2"	CET2ST90250	62	47	69,4	100	75	47	42	17	M16x100	4225	4,75
250	2"1/2	CET212ST90250	76	58	83,4	120	85	58	53	21	M20x120	4275	8,67
250	3"	CET3ST90250	90	68	102,5	140	100	70	59	21	M20x140	4337	14,51
250	4"	CET4ST90250	114	80	113,2	160	110	90	65	25	M24x160	4387	18,50
	SERIE 400												
400	3/8"	CET38ST90400	18	11	24,7	40	32	12,5	12	6,8	M6x30	3068	0,24
400	1/2"	CET12ST90400	22	14	29,7	45	40	15	17	9	M8x40	4075	0,40
400	3/4"	CET34ST90400	28	18	35,3	50	42	20	19	9	M8x45	4100	0,59
400	1"	CET1ST90400	35	22	43,8	65	50	25	24	11	M10x55	4131	1,25
400	1"1/4	CET114ST90400	44	29	51,6	75	56	32	30	13	M12x70	4150	2,00
400	1"1/2	CET112ST90400	51	35	60,0	85	65	38	34	15	M14x80	4187	2,86
400	2"	CET2ST90400	61	43	69,4	100	75	47	42	17	M16x100	4225	4,83
400	2"1/2	CET212ST90400	80	53	83,4	120	85	58	53	21	M20x120	6275	8,58
400	3"	CET3ST90400	90	58	102,5	140	100	58	59	21	M20x140	6300	14,51
400	4"	CET4ST90400	114	74	113,2	160	110	74	65	25	M24x160	6350	19,90

La pressione di esercizio massima raccomandata si basa sulla flangia.
La massima pressione di lavoro del sistema è determinata dallo spessore e dal tipo di materiale del tubo utilizzato.

The maximum raccomanded working pressure is based on the flange.
The working pressure of the system is determined by the thickness and the steel quality of the pipe.

DESIGNAZIONE PER ORDINE *DESIGNATION FOR ORDER*	**Materiale / *Material***	
	S355	**AISI316L**
Solo flangia *Only flange*	**CET...ST90...**	**CETX...ST90...**

ADATTATORE SAE DI RIDUZIONE

SAE REDUCER ADAPTER

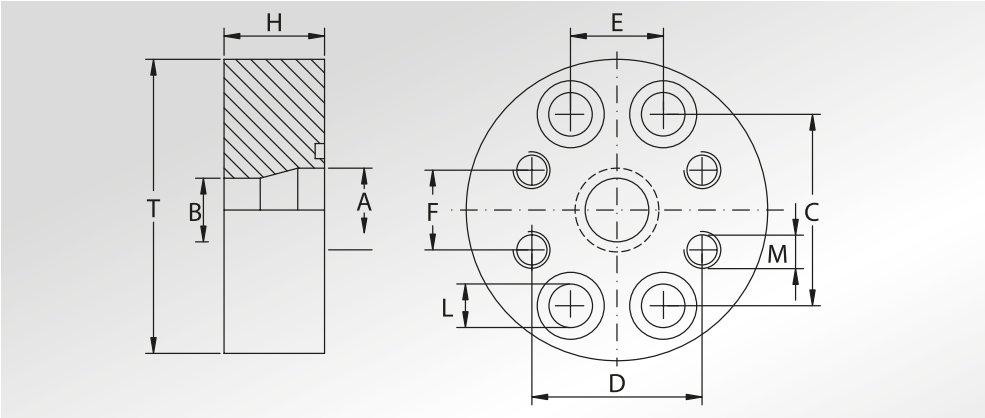

Pressione max di esercizio raccomandata Kg/cm²	Grandezza	Tipo	Dimensioni										Or tipo	Peso Kg
Maximum recommended working pressure Kg/cm²	*Size*	*Type*	*Dimensions*										*Or type*	*Weight Kg*
			A	B	C	D	E	F	H	L	M	T		
	SERIE 3000													
200	1" - 3/4"	RIF102100	25	19	52,37	47,63	26,19	22,23	28	11	M10	80	4131	0,90
200	1"1/4 - 1"	RIF104102	30	25	58,72	52,37	30,18	26,19	28	11,5	M10	90	4150	1,15
200	1"1/2 - 1"1/4	RIF106104	38	30	69,85	58,72	35,71	30,18	32	13,5	M10	105,0	4187	1,70
200	2" - 1"1/2	RIF108106	50	38	77,77	69,85	42,88	35,71	32	13,5	M12	115,0	4225	2,00
172	2"1/2 - 2"	RIF110108	63	50	88,90	77,77	50,80	42,88	50	13,5	M12	135,0	4275	4,20
	SERIE 6000													
400	1" - 3/4"	RIF403402	25	19	57,15	50,80	27,76	23,80	30	13	M10	90,0	4131	1,20
400	1"1/4 - 1"	RIF404403	30	25	66,68	57,15	31,75	27,76	35	15	M12	105	4150	2,00
400	1"1/2 - 1"1/4	RIF405404	38	30	79,38	66,68	36,50	31,75	50	17	M14	120	4187	3,70
400	2" - 1"1/2	RIF406405	50	38	96,82	79,38	44,45	36,50	50	21	M16	145	4225	5,40

DESIGNAZIONE PER ORDINE *DESIGNATION FOR ORDER*	**Materiale** / ***Material***	
	A105 o similare (*or similar*)	**AISI 316L**
Adattatore *Straight adapter*	**RIF...**	**RIFX...**

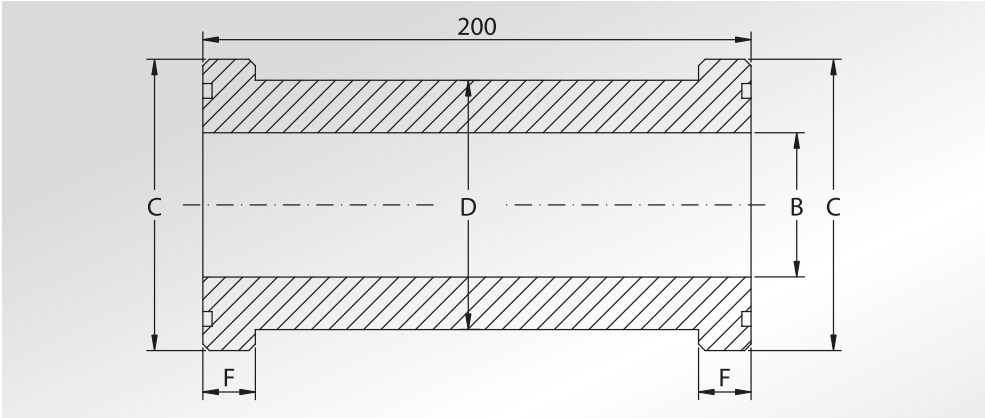

CODOLI DOPPI

DOUBLE ADAPTERS

Pressione max di esercizio raccomandata Kg/cm²	Grandezza	Tipo	Dimensioni				Or tipo	Peso Kg
Maximum recommended working pressure Kg/cm²	*Size*	*Type*	*Dimensions*				*Or type*	*Weight Kg*
			B	C	D	F		
	SERIE 3000							
345	1/2"	SFS301D	13	30,2	24	6,73	4075	0,55
345	3/4"	SFS302D	19	38,1	32	6,73	4100	0,84
345	1"	SFS303D	25	44,4	38	8,00	4131	1,21
276	1"1/4	SFS304D	32	50,8	43	8,00	4150	1,35
207	1"1/2	SFS305D	38	60,3	50	8,00	4187	1,65
207	2"	SFS306D	50	71,4	62	9,53	4225	1,76
	SERIE 6000							
414	1/2"	SFS601D	13	31,8	24	7,75	4075	0,56
414	3/4"	SFS602D	19	41,3	32	8,76	4100	0,92
414	1"	SFS603D	25	47,6	38	9,53	4131	1,25
414	1"1/4	SFS604D	32	54,0	44	10,29	4150	1,58
414	1"1/2	SFS605D	38	63,5	51	12,57	4187	2,12
414	2"	SFS606D	50	79,4	67	12,57	4225	3,26

La pressione di esercizio massima raccomandata si basa sulla flangia.
La massima pressione di lavoro del sistema è determinata dallo spessore e dal tipo di materiale del tubo utilizzato.

The maximum raccomanded working pressure is based on the flange.
The working pressure of the system is determined by the thickness and the steel quality of the pipe.

DESIGNAZIONE PER ORDINE ***DESIGNATION FOR ORDER***	**Materiale / *Material***	
	A105 o similare (*or similar*)	**AISI 316L**
Doppio codolo *Double adapter*	**SFS...D**	**SFX...D**

FLANGE QUADRE ISO 6164

SQUARE FLANGES ISO 6164

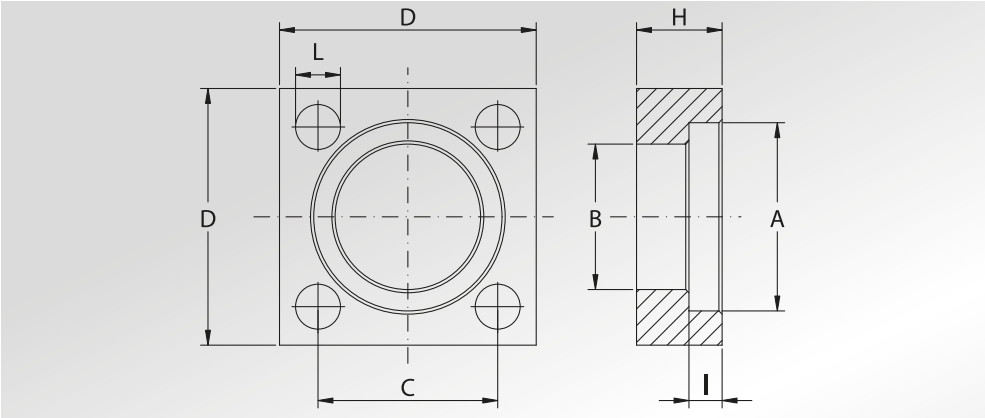

Pressione max di esercizio raccomandata Bar	Grandezza	Tipo	Dimensioni							Peso Kg
Maximum recommended working pressure Bar	*Size*	*Type*	*Dimensions*							*Weight Kg*
			A	B	C	D	H	I	L	
	SERIE 250									
250	1”	Q1ST250	45,3	38,50	43,8	65	25	7,5	11	0,50
250	1”1/4	Q114ST250	51,6	43,70	51,6	75	30	7,5	13	0,81
250	1”1/2	Q112ST250	61,1	50,80	60,1	90	36	7,5	17	1,40
250	2”	Q2ST250	72,3	62,80	69,4	100	40	9	17	1,80
250	2”1/2	Q212ST250	88,0	76,60	83,4	120	45	9	21	2,85
250	3”	Q3ST250	102,3	90,80	102,5	140	52	9	21	4,65
250	4”	Q4ST250	132,0	114,50	113,2	160	60	21	25	5,70
	SERIE 400									
400	1”	Q1ST400	48,4	38,90	43,8	65	25	9	11	0,47
400	1”1/4	Q114ST400	54,8	44,60	51,6	75	30	9,8	13	0,76
400	1”1/2	Q112ST400	64,3	51,60	60,1	90	36	12	17,5	1,30
400	2”	Q2ST400	80,2	67,60	69,4	100	40	12,2	17	1,60
400	2”1/2	Q212ST400	95,0	80,50	83,4	120	50	16,1	21	2,90
400	3”	Q3ST400	105,0	90,50	102,5	150	52	16,1	26	5,40
400	4”	Q4ST400	132,0	114,50	123,7	180	70	21,0	33	9,68

DESIGNAZIONE PER ORDINE ***DESIGNATION FOR ORDER***	**Materiale / *Material***	
	S355	**AISI 316L**
Solo flangia *Only flange*	**Q...ST...**	**QX...ST**

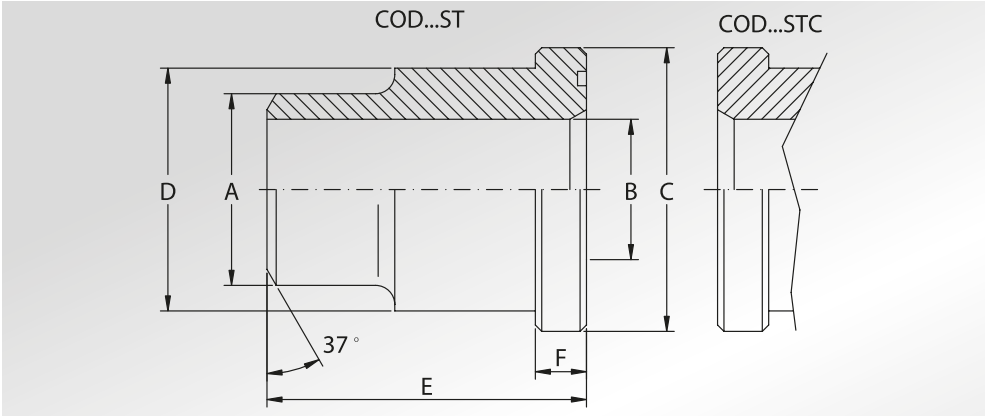

CODOLI A SALDARE DI TESTA ISO 6164

WELD ON ADAPTERS ISO 6164

Pressione max di esercizio raccomandata Bar	Grandezza	Tipo	Dimensioni						Or tipo	Peso Kg
Maximum recommended working pressure Bar	*Size*	*Type*	*Dimensions*						*Or type*	*Weight Kg*
			A	B	C	D	E	F		
	SERIE 250									
250	1”	ISO1ST250	33,4	25	44,5	38	70	8	4131	0,30
250	1”1/4	ISO114ST250	42,2	32	50,8	43	80	8	4150	0,41
250	1”1/2	ISO112ST250	48,3	38	60,4	50	90	8	4187	0,60
250	2”	ISO2ST250	60,3	47	71,4	62	100	9,6	4225	1,01
250	2”1/2	ISO212ST250	73	58	87,2	76	110	12	4275	1,64
250	3”	ISO3ST250	88,9	70	101,6	90	120	15	4337	2,45
250	4”	ISO4ST250	114,3	87,3	131	114,3	140	23,5	6387	5,10
	SERIE 400									
400	1”	ISO1ST400	33,4	22	47,6	38	70	9,5	4131	0,40
400	1”1/4	ISO114ST400	42,2	29	54	44	90	10,3	4150	0,62
400	1”1/2	ISO112ST400	48,3	35	63,5	51	90	12,6	4187	0,80
400	2”	ISO2ST400	60	43	79,4	67	100	12,6	6225	1,56
400	2”1/2	ISO212ST400	73	53	94,2	80	110	16,5	6275	2,38
400	3”	ISO3ST400	88,9	58	104	90	120	18	6300	3,56
400	4”	ISO4ST400	114	74	131	114	140	23,5	6350	6,68

La pressione di esercizio massima raccomandata si basa sulla flangia.
La massima pressione di lavoro del sistema è determinata dallo spessore e dal tipo di materiale del tubo utilizzato.

The maximum raccomanded working pressure is based on the flange.
The working pressure of the system is determined by the thickness and the steel quality of the pipe.

DESIGNAZIONE PER ORDINE ***DESIGNATION FOR ORDER***	**Materiale / *Material***	
	A105 o similare (*or similar*)	**AISI 316L**
Codolo con sede o-ring *Adapter with o-ring groove*	**ISO...ST**	**ISOX...ST**
Codolo senza sede o-ring *Adapter without o-ring groove*	**ISO...STC**	**ISOX...STC**

FLANGE CETOP CIECHE

BLIND CETOP FLANGES

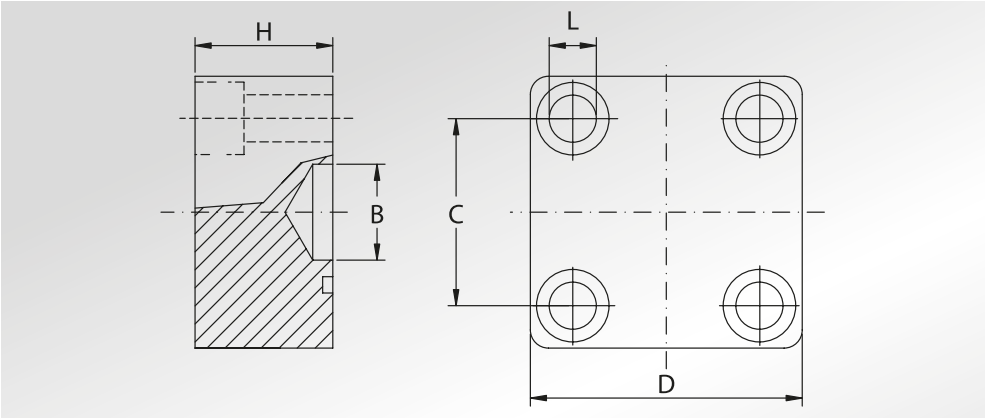

Pressione max di esercizio raccomandata Bar	Grandezza	Tipo	Dimensioni					Viti	Or tipo	Peso Kg
Maximum recommended working pressure Bar	*Size*	*Type*	*Dimensions*					*Screws*	*Or type*	*Weight Kg*
			B	C	D	H	L	Metric		
	SERIE 250									
250	1/2”	CET12C250	14	29,7	45	32	8,5	M8x45	4075	0,41
250	3/4”	CET34C250	19	35,3	50	32	8,5	M8x45	4100	0,49
250	1”	CET1C250	25	43,8	65	35	11	M10x50	4131	0,93
250	1”1/4	CET114C250	30	51,6	75	38	13	M12x55	4150	1,32
250	1”1/2	CET112C250	36	60,0	85	42	15	M14x65	4187	1,88
250	2”	CET2C250	45	69,4	100	44	17	M16x70	4225	2,72
250	2”1/2	CET212C250	58	83,4	120	55	21	M20x70	4275	4,83
250	3”	CET3C250	60	102,5	140	60	21	M20x70	4337	7,72
250	4”	CET4C250	70	113,2	160	60	25	M24x80	4387	9,80
250	4”	CET4C250 OR6387	70	113,2	160	60	25	M24x80	6387	9,75
	SERIE 400									
400	1/2”	CET12C400	14	29,7	45	32	8,5	M8x45	4075	0,41
400	3/4”	CET34C400	19	35,3	50	32	8,5	M8x45	4100	0,49
400	1”	CET1C400	25	43,8	65	35	11	M10x50	4131	0,93
400	1”1/4	CET114C400	30	51,6	75	38	13	M12x55	4150	1,32
400	1”1/2	CET112C400	36	60,0	85	42	15	M14x65	4187	1,88
400	2”	CET2C400	45	69,4	100	44	17	M16x70	4225	2,72
400	2”1/2	CET212C400	58	83,4	120	55	21	M20x70	4275	4,83
400	2”1/2	CET212C400 OR6275	58	83,4	120	55	21	M20x70	6275	4,80
400	3”	CET3C400	60	102,5	140	60	21	M20x70	4275	7,72
400	3”	CET3C400 OR6300	60	102,5	140	60	21	M20x70	6300	7,68
400	4”	CET4C400	70	113,2	160	60	25	M24x80	4337	9,80
400	4”	CET4C400 OR6350	70	113,2	160	60	25	M24x80	6350	9,76

DESIGNAZIONE PER ORDINE *DESIGNATION FOR ORDER*	**Materiale / *Material***	
	S355	**AISI316L**
Solo flangia *Only flange*	**CET...C..**	**CETX...C..**

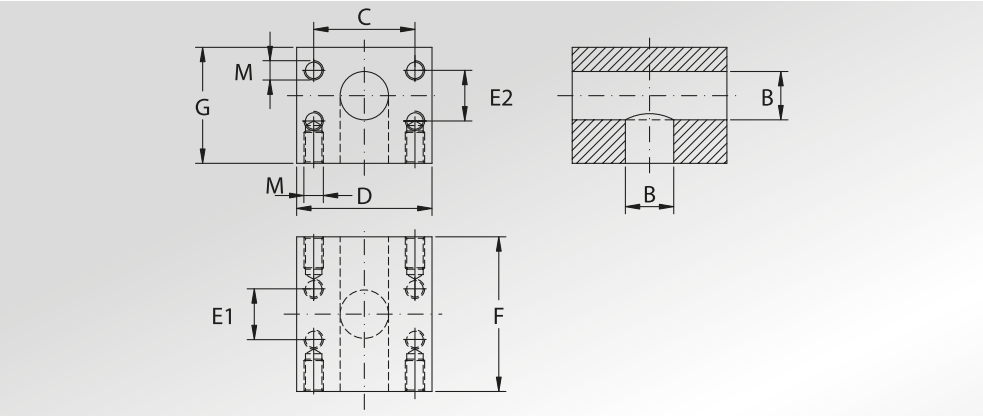

BLOCCHI SAE A "T"

SAE "T" BLOCKS

Pressione max di esercizio raccomandata Kg/cm²	Grandezza	Tipo	Dimensioni								Peso Kg
Maximum recommended working pressure Kg/cm²	*Size*	*Type*	*Dimensions*								*Weight Kg*
			B	C	D	E1	E2	F	G	M	
	SERIE 3000										
345	1/2"	TBL301301	13	38,1	50,0	17,48	17,48	70	48	M08	1,20
345	3/4"	TBL302302	19	47,60	65	22,23	22,23	75	55	M10	1,80
345	1"	TBL303303	25	52,37	70	26,19	26,19	80	60	M10	2,13
276	1"1/4	TBL304304	32	58,72	80	30,18	30,18	90	70	M10	3,11
207	1"1/2	TBL305305	38	69,85	100	35,71	35,71	110	85	M12	5,85
207	2"	TBL306306	50	77,77	120	42,88	42,88	117	100	M12	8,60
172	2"1/2	TBL307307	62	88,90	115	50,80	50,80	160	120	M12	12,50
138	3"	TBL308308	73	106,38	135	61,93	61,93	160	135	M16	16,10
	SERIE 6000										
400	1/2"	TBL601601	13	40,49	60	18,24	18,24	70	50	M08	1,50
400	3/4"	TBL602602	19	50,80	75	23,80	23,80	70	55	M10	2,00
400	1"	TBL603603	23	57,15	80	27,76	27,76	78	64	M12	2,65
400	1"1/4	TBL604604	30	66,68	100	31,75	31,75	92	72	M14	4,30
400	1"1/2	TBL605605	38	79,38	110	36,50	36,50	98	98	M16	6,70
400	2"	TBL606606	50	96,82	140	44,45	44,45	137	105	M20	12,30
400	2"1/2	TBL607607	62	123,80	180	58,70	58,70	177	155	M24	32,00
400	3"	TBL608608	73	152,40	208	71,40	71,40	178	178	M30	41,90

DESIGNAZIONE PER ORDINE *DESIGNATION FOR ORDER*	**Materiale / *Material*** S355
Blocco sae a "T" *Sae "T" block*	**TBL.....**

NOTE / *NOTES*

AISI316L su richiesta

AISI316L on request

BLOCCHI SAE A “L”

SAE “L” BLOCKS

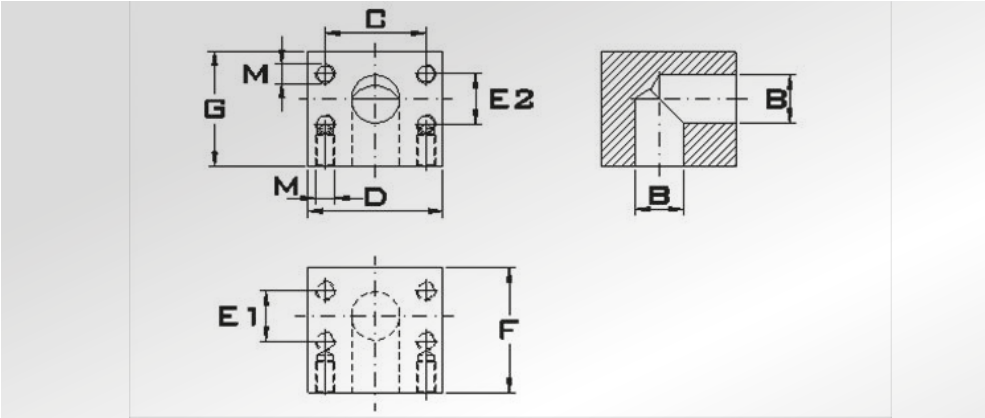

Pressione max di esercizio raccomandata Kg/cm²	Grandezza	Tipo	Dimensioni								Peso Kg
Maximum recommended working pressure Kg/cm²	*Size*	*Type*	*Dimensions*								*Weight Kg*
			B	C	D	E1	E2	F	G	M	
	SERIE 3000										
345	1/2”	LBL301	13	38,10	50	17,48	17,48	55	48	M08	0,93
345	3/4”	LBL302	19	47,63	65	22,23	22,23	59	59	M10	1,56
345	1”	LBL303	24	52,37	72	26,19	26,19	64	64	M10	1,99
276	1”1/4	LBL304	32	58,72	85	30,18	30,18	82	80	M10	3,84
207	1”1/2	LBL305	38	69,85	100	35,71	35,71	92	92	M12	5,56
207	2”	LBL306	51	77,77	102	42,88	42,88	85	87	M12	4,30
172	2”1/2	LBL307	62	88,90	110	50,80	50,80	119	110	M12	8,39
138	3”	LBL308	73	106,38	140	61,93	61,93	135	150	M16	17,1
34	3”1/2	LBL309	89	120,65	150	69,85	69,85	145	145	M16	17,9
	SERIE 6000										
400	1/2”	LBL601	13	40,49	60	18,24	18,24	59	50	M08	1,28
400	3/4”	LBL602	19	50,80	72	23,80	23,80	59	55	M10	1,62
400	1”	LBL603	23	57,15	82	27,76	27,76	72	72	M12	2,95
400	1”1/4	LBL604	32	66,68	96	31,75	31,75	74	74	M14	3,44
400	1”1/2	LBL605	38	79,38	114	36,50	36,50	86	89	M16	5,72
400	2”	LBL606	50	96,82	133	44,45	44,45	107	107	M20	9,44
400	2”1/2	LBL607	62	123,80	180	58,70	58,70	155	159	M24	30,1
400	3”	LBL608	73	152,40	208	71,40	71,40	178	178	M30	44,8

DESIGNAZIONE PER ORDINE ***DESIGNATION FOR ORDER***	**Materiale / *Material***
	S355
Blocco sae a “L” *Sae “L” block*	**LBL...**

NOTE / *NOTES*

AISI316L su richiesta
AISI316L on request

TABELLE TECNICHE PER PRODOTTI
ACCESSORI PER FLANGE SAE

TECHNICAL TABLES RELEVANT TO ACCESSORIES
FOR SAE FLANGES

TABELLA RIASSUNTIVA CARATTERISTICHE TECNICHE FLANGE SAE

RESUMING TABLE WITH SAE FLANGES TECHNICAL CHARACTERISTICS

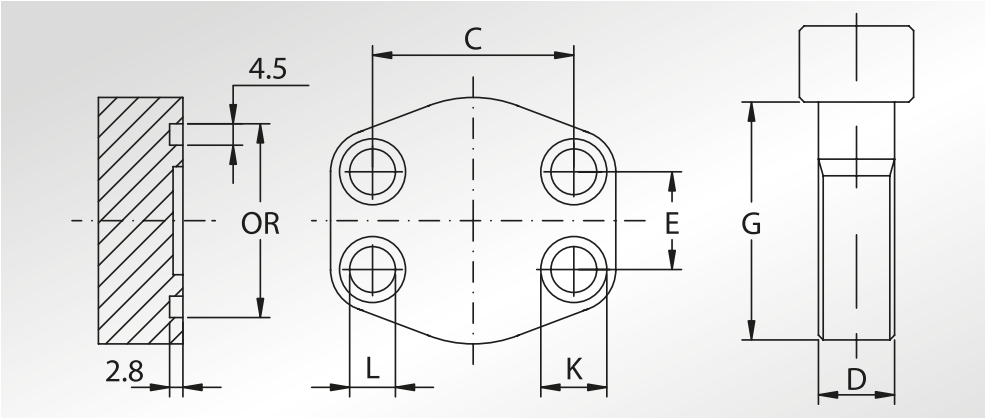

SAE	GRAND.	INTERASSE C	INTERASSE E	DIAM. FORI L	FILETT. METRICO DxG
SAE	SIZE	DISTANCE BETWEEN HOLES C	DISTANCE BETWEEN HOLES E	HOLES DIAM. L	METRIC THREAD DxG
SERIE 3000					VITI METR./METRIC SCREWS
1/2”	080	38,10	17,48	9	M8x30
3/4”	100	47,63	22,23	11	M10x35
1”	102	52,37	26,19	11	M10x35
1”1/4	104	58,72	30,18	11,5	M10x40
1”1/2	106	69,85	35,71	13,5	M12x45
2”	108	77,77	42,88	13,5	M12x45
2”1/2	110	88,90	50,80	13,5	M12x45
3”	112	106,38	61,93	17,5	M16x50
3”1/2	114	120,65	69,85	17,5	M16x50
4”	116	130,18	77,77	17,5	M16x50
5”	118	152,40	92,08	17,5	M16x55
SERIE 6000					
1/2”	401	40,49	18,24	9	M8x30
3/4”	402	50,80	23,80	11	M10x40
1”	403	57,15	27,76	13	M12x45
1”1/4	404	66,68	31,75	15	M14x45
1”1/4 L13	404	66,68	31,75	13,5	M12x45
1”1/2	405	79,38	36,50	17	M16x55
2”	406	96,82	44,45	21	M20x70
2”1/2	507 *	123,80	58,70	26	M24x80
3”	508 *	152,40	71,40	33	M30x100

VITERIA
SCREWS

Per flange in acciao al Carbonio. Viti con Classe di resistenza 10.9 (o superiore)
For carboon Steel Flanges screws. Property Class 10.9 (or better)

Per flange in acciao INOX. Viti di Grado A2 Classe 70
For stainless Steel flanges screws. Grade A2 Property Class 70

NOTE / *NOTES*

Viti UNC disponibili solo in acciaio al Carbonio
UNC Screws available only in Carbon steel

*set viti disponibili solo metriche in acciaio al carbonio
**screws set available only metric in carbon steel*

GROWER METRIC.	FILETT. UNC DxG	GROWER UNC	LAMAT. K	O-RING	DIAM. EST. OR
METRIC GROWER	*UNC THREAD DxG*	*UNC GROWER*	*SPOT FACING K*	*O-RING*	*OUTSIDE OR DIAM.*
GROWER	*VITI UNC/UNC SCREWS*	*GROWER*			
8	5/16”x1”1/4	8	-	4075	25,5
10	3/8”x1”1/2	10	17	4100	31,9
10	3/8”x1”1/2	10	17	4131	39,7
10	7/16”x1”3/4	12	17,5	4150	44,6
12	1/2”x1”3/4	1/2”	20	4187	54
12	1/2”x1”3/4	1/2”	20	4225	63,5
12	1/2”x1”3/4	1/2”	20	4275	76,3
16	5/8”x2”	16	25	4337	92,1
16	5/8”x2”	16	25	4387	104,5
16	5/8”x2”	16	25	4437	117
16	5/8”x2”1/4	16	-	4537	143

8	5/16”x1”1/4	8	-	4075	25,5
10	3/8”x1”1/2	10	17	4100	31,9
14	7/16”x1”3/4	12	20	4131	39,7
14			22	4150	44,6
12	1/2”x1”3/4	1/2”	20	4150	44,6
16	5/8”x2”1/4	16	25	4187	54
20	3/4”x2”3/4	20	32	4225	63,5
24	7/8”x3”1/4	24	-	4275	76,3
30	1”1/8x3”/12	30	-	4337	92,1

RONDELLE GROWER DIN 7980

SPRINGLOCKWASHERS WITH SQUARE ENDS ACCORDING TO DIN 7980

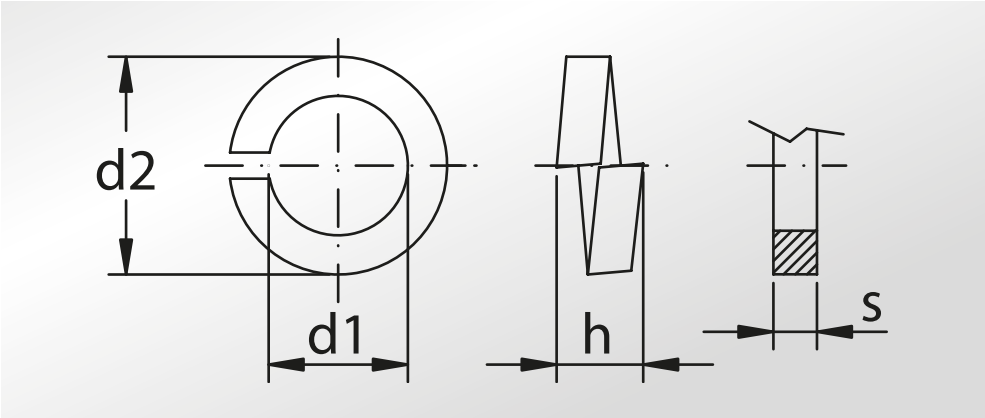

Per viti con diam. *For screws with diam.*	d1	d2	s	h
M5	5,1	8,8	1,6	3,2
M6	6,1	9,9	1,6	3,2
M8	8,1	12,7	2,0	4
M10	10,2	16	2,5	5
M12	12,2	18	2,5	5
M14	14,2	21,1	3,0	6
M16	16,2	24,4	3,5	7
M20	20,2	30,6	4,5	9
M24	24,5	35,9	5,0	10
M30	30,5	44,1	6,0	12
1/2”	13,4	18,7	2,2	4,4

INFORMAZIONI TECNICHE ***TECHNICAL INFORMATION***		
Acciao al Carbonio *Carbon steel*	DIN7981	R120 (C70)
Acciaio INOX *Stainless Steel*	DIN7981	A4

DIMENSIONI O-RING SAE

SAE O-RING DIMENSIONS

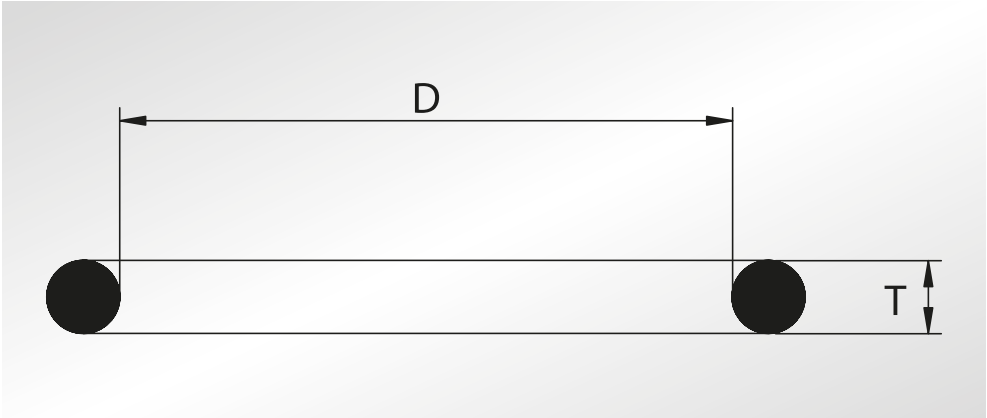

TIPO O-RING O-RING TYPE	D	T
121	15,88	2,62
132	23,81	2,62
144	39,69	3,53
150	46,04	3,53
156	52,39	3,53
2056	14,00	1,78
2075	18,77	1,78
2100	25,12	1,78
3068	17,13	2,62
3075	18,72	2,62
3100	25,07	2,62
3125	31,42	2,62
4075	18,64	3,53
4100	24,99	3,53
4112	28,17	3,53

TIPO O-RING O-RING TYPE	D	T
4118	29,75	3,53
4131	32,93	3,53
4150	37,69	3,53
4187	47,22	3,53
4225	56,74	3,53
4237	59,92	3,53
4275	69,44	3,53
4337	85,32	3,53
4387	98,02	3,53
4437	110,7	3,53
4537	136,1	3,53
6225	56,52	5,34
6275	69,22	5,34
6300	75,57	5,34
6350	88,27	5,34
6387	97,79	5,34

DIMENSIONI SEDE O-RING SAE

SAE O-RING SEAT DIMENSIONS

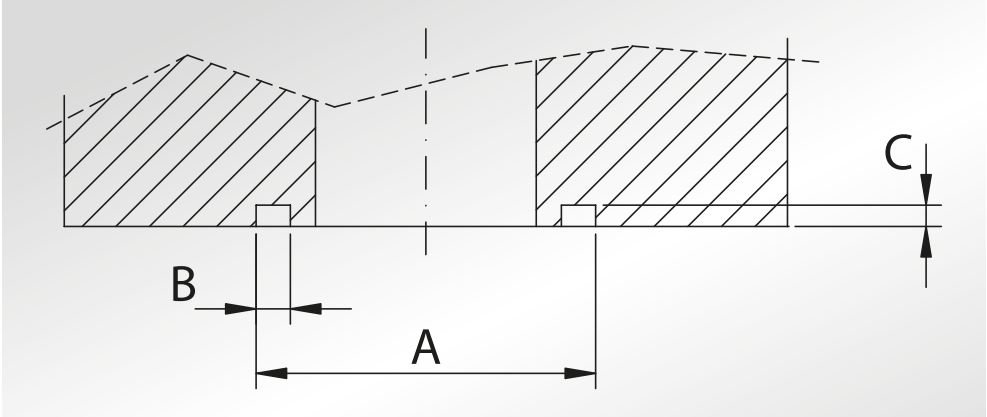

TIPO O-RING O-RING TYPE	A	B	C
121	21	3,5	2,15
132	29	3,5	2,15
144	46	4,5	2,8
150	53	4,5	2,8
156	60	4,5	2,8
2056	18	2,5	1,3
2075	22	2,5	1,3
2100	28,6	2,5	1,3
3068	22	3,5	2,15
3075	24	3,5	2,15
3100	30	3,5	2,15
3125	36,5	3,5	2,15
4075	25,5	4,5	2,8
4100	31,9	4,5	2,8
4112	35	4,5	2,8

TIPO O-RING O-RING TYPE	A	B	C
4118	37	4,5	2,8
4131	39,7	4,5	2,8
4150	44,6	4,5	2,8
4187	54	4,5	2,8
4225	63,5	4,5	2,8
4237	67	4,5	2,8
4275	76,3	4,5	2,8
4337	92,1	4,5	2,8
4387	104,5	4,5	2,8
4437	117	4,5	2,8
4537	143	4,5	2,8
6225	68	7	4,5
6275	80	7	4,5
6300	86	7	4,5
6350	98	7	4,5
6387	108	7	4,5

INFORMAZIONI TECNICHE *TECHNICAL INFORMATION*		
Acciao al Carbonio *Carbon steel*	NBR	SH 90
Acciaio INOX *Stainless Steel*	VITON	SH 75

oleo tecnica

FLANGE SAE

FLANGIA SAE A SALDARE DI TASCA

FLANGIA SAE A SALDARE DI TESTA

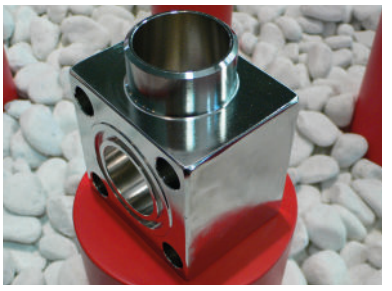

FLANGIA CETOP 90° A SALDARE DI TESTA

SEMIFLANGIA SAE INTERA FILETTATA

SEMIFLANGIA SAE INTERA

CODOLO CETOP A SALDARE DI TESTA

NOTES

NOTE

NOTES

NOTES

oleo tecnica

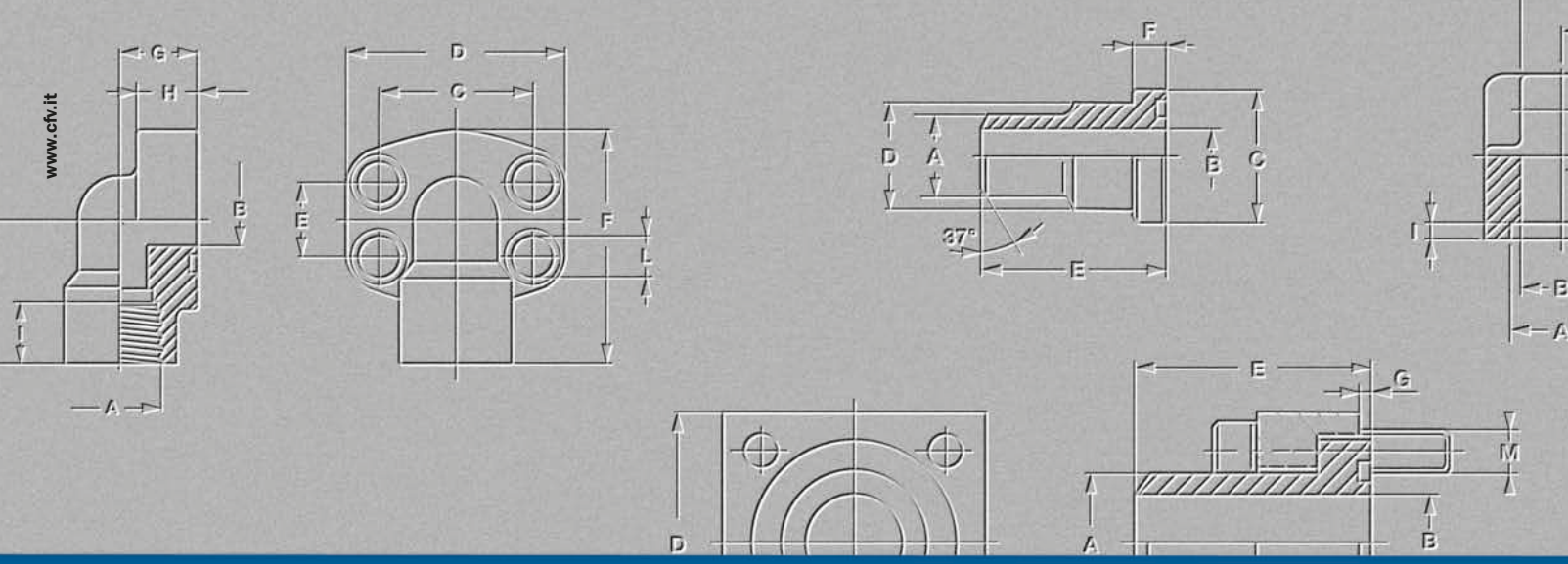

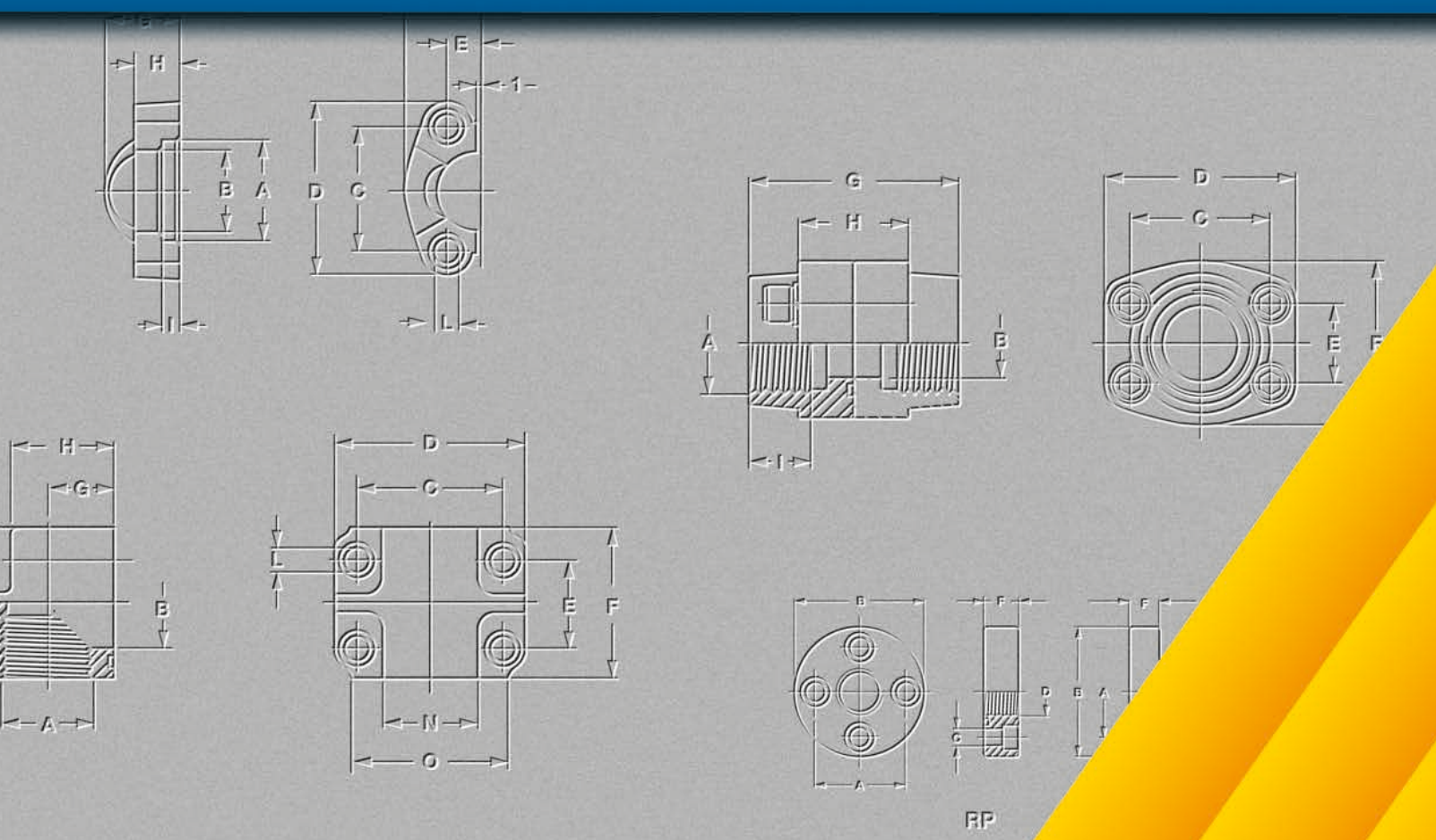

oleo tecnica s.r.l.

officina meccanica flange SAE

Via Geromina, 6/B (Fraz. Geromina)
24047 Treviglio (Bg) - Italy
Tel. 0363.40447 - Fax 0363.46933
www.oleotecnica.net

Authorized Distributor
MONILEK OILFIELD

MONILEK OILFIELD

E: sales@monilek.com
W: www.monilekgroup.com